# FEDERATION INTERNATIONALE DE L'AUTOMOBILE
## JAPAN AUTO MOBILE FEDERATION
## 社団法人 日本自動車連盟

Homologation N°: N-5629

Extension N°: 01/01 VO

Groupe / Group **N**

JAF公認番号 FN-066VO-1/1

JAF発効日 2001年 2月28日

**FICHE D'EXTENSION D'HOMOLOGATION**
**FORM OF HOMOLOGATION EXTENSION**
追加公認書式

☐ **ES** Evolution sportive du type / Sporting evolution of the type
ｽﾎﾟｰﾂ進化

☐ **ET** Evolution normale du type / Normal evolution of the type
型式の正常進化

☐ **VF** Variante de fourniture / Supply variant
供給変型

☒ **VO** Variante option / Option variant
ｵﾌﾟｼｮﾝ変型

☐ **ER** Erratum / Erratum
誤記訂正

**Véhicule :** Constructeur
**Vehicle :** Manufacturer
**車両 :** 製造会社名
**MITSUBISHI MOTORS CORP.**

Modèle et type
Model and type
ﾓﾃﾞﾙと型式
**LANCER EVOLUTION (CT9A)**

**Non Valable en Super Production**
**Not Valid in Super Production**

Homologation valable à partir du
Homologation valid as from
FIA公認発効年月日
01 AVR. 2001

| Page or ext. 頁または追加番号 | Article 項目 | Description 記述 |
|---|---|---|
| 1 | 2 | 201.MINIMUM WEIGHT : 1,255 kg |
| 13 | 6 | 603. GEARBOX<br>e) Ratios |

| | Manual | | | |
|---|---|---|---|---|
| | number of teeth | ratio | constant | synchro |
| 1 | 39 / 14 | 2.785 | | X |
| 2 | 39 / 20 | 1.950 | | X |
| 3 | 39 / 27 | 1.444 | | X |
| 4 | 34 / 31 | 1.096 | | X |
| 5 | 33 / 40 | 0.825 | | X |
| R | 26 / 12 x 41 / 26 | 3.416 | - | X |
| Constant | XXXX | XXXX | | |

| | | |
|---|---|---|
| 16 | 8 | 803. BRAKES<br>d1) Location ON THE MASTER CYLINDER |

Fédération Internationale de l'Automobile
2 chemin de Blandonnet
CH-1215 GENEVE 15
Tél.: 41 22 544 44 00
Fax Sport: 41 22 544 44 50

© FIA -1997

Homologation N°

M-5629

Marque
Make
会社名 **MITSUBISHI**

Modèle
Model
ﾓﾃﾞﾙ **LANCER (CT9A)**

JAF公認番号 FN-066VO-1/1

01/01VO

| | | Avant / Front / 前 | Arrière / Rear / 後 |
|---|---|---|---|
| e) | Nombre de cylindres par roue<br>Number of cylinders per wheel<br>1ﾎｲｰﾙ当りのｼﾘﾝﾀﾞｰ数 | 2 | 1 |
| e1) | Alésage<br>Bore ﾎﾞｱ | 42.86 x 2 mm | 34.93 mm |
| g) | Freins à disques<br>Disc brakes ﾃﾞｨｽｸﾌﾞﾚｰｷ | | |
| g1) | Nombre de plaquettes par roue<br>Number of pads per wheel<br>1ﾎｲｰﾙ当りのﾊﾟｯﾄﾞの数 | 2 | 2 |
| g2) | Nombre d'étriers par roue<br>Number of calipers per weel<br>1ﾎｲｰﾙ当りのｷｬﾘﾊﾟｰの数 | 1 | 1 |
| g3) | Matériau des étriers<br>Caliper material<br>ｷｬﾘﾊﾟｰの材質 | STEEL | STEEL |
| g4) | Epaisseur du disque neuf<br>Thickness of new disc<br>新品ﾃﾞｨｽｸの厚さ | 24.0 +/- 1 mm | 20.0 +/- 1 mm |
| g5) | Diamètre extérieur du disque<br>External diameter of the disc<br>ﾃﾞｨｽｸの外径 | 276.0 +/- 1.5 mm | 284.0 +/- 1.5 mm |
| g6) | Diamètre extérieur de frottement des plaquettes<br>External diameter of pads' Rubbing surface<br>ﾊﾟｯﾄﾞ摩擦面の外径 | 275.0 +/- 1.5 mm | 283.0 +/- 1.5 mm |
| g7) | Diamètre intérieur de frottement des plaquettes<br>Internal diameter of pads' rubbing surface<br>ﾊﾟｯﾄﾞ摩擦面の内径 | 175.0 +/- 1.5 mm | 192.0 +/- 1.5 mm |
| g8) | Longueur hors-tout des plaquettes<br>Overall length of the pads<br>ﾊﾟｯﾄﾞの全長 | 133.8 +/- 1.5 mm | 91.8 +/- 1.5 mm |
| g9) | Disques ventilés<br>Ventilated discs ﾍﾞﾝﾁﾚｰﾃｯﾄﾞﾃﾞｨｽｸ | ☒ oui yes 有 ☐ non no 無 | ☒ oui yes 有 ☐ non no 無 |

V) Frein avant
Front brake ﾌﾛﾝﾄﾌﾞﾚｰｷ

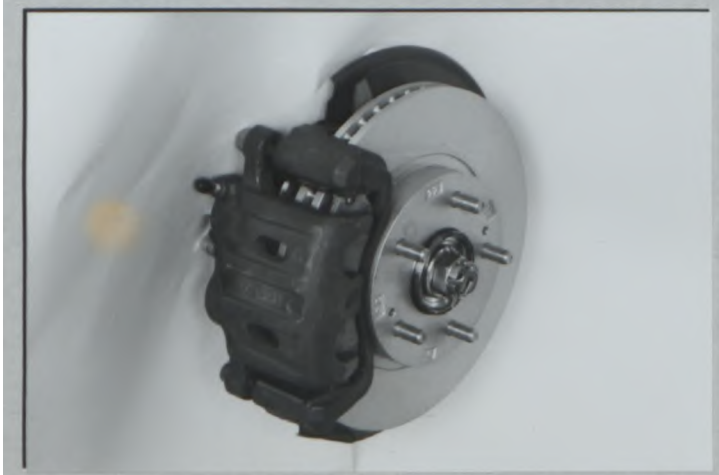

W) Frein arrière
Rear brake ﾘｱﾌﾞﾚｰｷ

JAPAN AUTOMOBILE FEDERATION JAF

© FIA -1997



Fédération Internationale de l'Automobile
2 chemin de Blandonnet
CH-1215 GENEVE 15
Tél.: 41 22 544 44 00
Fax Sport: 41 22 544 44 50

# FEDERATION INTERNATIONALE DE L'AUTOMOBILE
# JAPAN AUTOMOBILE FEDERATION
# 社団法人 日本自動車連盟

Homologation N°
N-5629

JAF公認番号 FN-066

JAF発効日 2001年 2月28日

## FICHE COMPLEMENTAIRE D'HOMOLOGATION EN GROUPE N
## COMPLEMENTARY HOMOLOGATION FORM IN GROUP N
## グループNの補足公認書式

Véhicule : Constructeur
Vehicle : Manufacturer
車両 : 製造会社名 MITSUBISHI MOTORS CORP.

Modèle et type
Model and type
モデルと型式 LANCER EVOLUTION (CT9A)

Homologation valable à partir du
Homologation valid as from
FIA公認発効年月日 01 AVR. 2001

**IMPORTANT :**
La présente fiche comporte toutes informations complémentaires à la fiche d'homologation de base Groupe A pour la participation du véhicule en Groupe N. En cas d'information contradictoire, seule l'information figurant sur la présente fiche est à prendre en considération pour le Groupe N.

**IMPORTANT :**
This form includes all the additional information to the basic Group A homologation form for the participation of the vehicle in Group N. In the case of contradictory information, only the information appearing on the present form is to be taken into consideration for Group N.

**重要 :**
この書式は、グループN車両で参加するためのグループA基本公認書式に対する追加情報を全て含む。情報が矛盾する場合は、この書式に記載されたもののみがグループNとして考慮される。

## 1. GENERALITES / GENERAL / 一般項目

103. **Cylindrée**
**Cylinder capacity** 1,997.4 $cm^3$
**総排気量**

Cylindrée corrigée
Corrected cylinder capacity 1,997.4 × 1.7 = 3,395.6 $cm^3$
修正総排気量

## 2. DIMENSIONS, POIDS / DIMENSIONS, WEIGHT / 寸法、重量

201. **Poids minimum**
**Minimum weight** 1,300 kg
**最低重量**

205. **Hauteur minimum centre moyeu de roue / Ouverture du passage de roue**
**Minimum height center hub / Wheel arch opening**
**ホイールハブ / アーチ開口部の最低高さ**

Avant
Front 前 352 mm

Arrière
Rear 後 317 mm

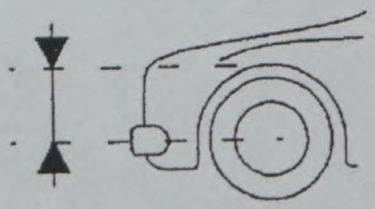

207. **Voie maximum**
**Maximum track**
**最大トレッド**

a) Avant
Front 1,515 mm
前

b) Arrière
Rear 1,515 mm
後

Fédération Internationale de l'Automobile
2 chemin de Blandonnet
CH-1215 GENEVE 15
Tél.: 41 22 544 44 00
Fax Sport: 41 22 544 44 50



© FIA -1997

Homologation N°

N-5629

JAF公認番号 FN-066

Marque / Make / 会社名 MITSUBISHI

Modèle / Model / ﾓﾃﾞﾙ LANCER (CT9A)

## 3. MOTEUR / ENGINE / ｴﾝｼﾞﾝ

302. Nombre de supports
Number of supports 1
ﾏｳﾝﾄの数

308. Volume minimum total d'une chambre de combustion
Total minimum volume of a combustion chamber 61.2 cm³
燃焼室の最低総容積

309. Volume minimum d'une chambre de combustion dans la culasse
Minimum volume of a combustion chamber in the cylinder head 43.8 cm³
ｼﾘﾝﾀﾞｰﾍｯﾄﾞ内の燃焼室の最低容積

310. Rapport volumétrique maximum (par rapport à l'unité)
Maximum compression ratio (in relation with the unit) 9.2 : 1
最大圧縮比(R)

311. Hauteur minimum du bloc-cylindres
Minimum height of the cylinder block 229 mm
ｼﾘﾝﾀﾞｰﾌﾞﾛｯｸの最低高

selon dessin : / according to drawing : / この図面による :

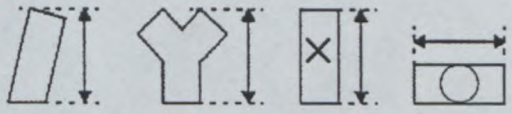

313. Chemises
Sleeves
ｽﾘｰﾌﾞ

b) Matériau
Material XXXX
材質

317. Piston
Piston
ﾋﾟｽﾄﾝ

a) Matériau
Material ALUMINUM ALLOY
材質

b) Nombre de segments
Number of rings 3
ﾋﾟｽﾄﾝﾘﾝｸﾞ数

c) Poids minimum
Minimum weight 457 g
ﾋﾟｽﾄﾝ最低重量

d) Distance de la médiane de l'axe au sommet du piston
Distance from gudgeon pin center line to highest point of piston crown 34.65 +/- 0.1 mm
ﾋﾟﾝ中心からﾋﾟｽﾄﾝ頂点までの距離

e) Distance (+/-) entre le sommet du piston au PMH et le plan de joint du bloc cylindre
Distance (+/-) between the top of the piston at TDC and the gasket plane of the cylinder block 0.35 +/- 0.15 mm
上死点でのﾋﾟｽﾄﾝ頂点とｼﾘﾝﾀﾞｰﾌﾞﾛｯｸ平面との間隔

f) Volume de l'évidemment du piston
Piston groove volume 12.7 +/- 0.5 cm³
ﾋﾟｽﾄﾝ凹部容積

AA) Piston
Piston / ﾋﾟｽﾄﾝ

319. Vilebrequin
Crankshaft
ｸﾗﾝｸｼｬﾌﾄ

i) Diamètre maximum des manetons
Maximum diameter of crank pins 45.0 mm
ｸﾗﾝｸﾋﾟﾝ最大外径

321. Culasse
Cylinderhead
ｼﾘﾝﾀﾞｰﾍｯﾄﾞ

c) Hauteur minimum
Minimum height 131.9 mm
最低高

d) Endroit de la mesure
Where measured SEALING SURFACE CYLINDER BLOCK AND HEAD – SEALING SURFACE VALVE COVER
測定位置

322. Epaisseur du joint de culasse serré
Thickness of tightened cylinderhead gasket 0.79 +/- 0.2 mm
締め付け時のｶﾞｽｹｯﾄ厚さ

Fédération Internationale de l'Automobile
2 chemin de Blandonnet
CH-1215 GENEVE 15
Tél.: 41 22 544 44 00
Fax Sport: 41 22 544 44 50



© FIA -1997

Homologation N°

**N-5629**

JAF公認番号 FN-066

Marque / Make / 会社名 **MITSUBISHI**

Modèle / Model / モデル **LANCER (CT9A)**

**325. Arbre à cames : / Camshaft : / カムシャフト :**

e) Diamètre des paliers / Diameter of bearings / ベアリング直径 **26.0** + 0.03 - 0.05 mm

g) Dimensions de la came / Cam dimensions / カム諸元

Admission A = **30.0** +/- 0.1 mm

Inlet 吸気 B = **35.8** +/- 0.1 mm

Echappement A = **30.0** +/- 0.1 mm

Exhaust 排気 B = **35.5** +/- 0.1 mm

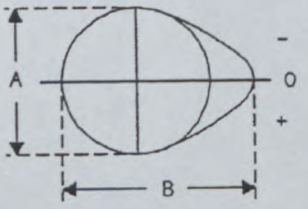


**326. Distribution : / Timing : タイミング :**

a) Jeu théorique de distribution / Theoretical clearance for valve timing / 理論的バルブクリアランス

admission / intake / 吸気 **0.0** mm

échappement / exhaust / 排気 **0.0** mm

d) Levée de came en mm (arbre démonté) / Cam lift in mm (dismounted camshaft) カムリフト量mm(カムシャフト取外し状態) *(dessin / drawing Art. 325)*

| ADMISSION / INTAKE /吸気 | | | | ECHAPPEMENT / EXHAUST / 排気 | | | |
|---|---|---|---|---|---|---|---|
| Angle de rotation en degrés / Rotation angle in degrees | Levée en mm (+/- 0.2 mm) / Lift in mm (+/- 0.2 mm) | Angle de rotation en degrés / Rotation angle in degrees | Levée en mm (+/- 0.2 mm) / Lift in mm (+/- 0.2 mm) | Angle de Rotation en degrés / Rotation Angle in Degrees | Levée en mm (+/- 0.2 mm) / Lift in mm (+/- 0.2 mm) | Angle de Rotation en degrés / Rotation angle in degrees | Levée en mm (+/- 0.2 mm) / Lift in mm (+/- 0.2 mm) |
| 0 | 5.8 | | | 0 | 5.5 | | |
| - 5 | 5.7 | + 5 | 5.7 | - 5 | 5.4 | + 5 | 5.4 |
| - 10 | 5.6 | + 10 | 5.6 | -10 | 5.3 | + 10 | 5.3 |
| - 15 | 5.3 | + 15 | 5.3 | - 15 | 5.0 | + 15 | 5.0 |
| - 30 | 4.0 | + 30 | 3.9 | - 30 | 3.7 | + 30 | 3.7 |
| - 45 | 2.1 | + 45 | 1.8 | - 45 | 1.5 | + 45 | 1.9 |
| - 60 | 0.2 | + 60 | 0.1 | - 60 | 0.1 | + 60 | 0.2 |
| - 75 | 0 | + 75 | 0 | - 75 | 0 | + 75 | 0 |
| - 90 | 0 | + 90 | 0 | - 90 | 0 | + 90 | 0 |
| - 105 | 0 | + 105 | 0 | - 105 | 0 | + 105 | 0 |
| - 120 | 0 | + 120 | 0 | - 120 | 0 | + 120 | 0 |
| - 135 | 0 | + 135 | 0 | - 135 | 0 | + 135 | 0 |
| - 150 | 0 | + 150 | 0 | - 150 | 0 | + 150 | 0 |

Un décalage de l'**ensemble** des mesures de +/- 2 degrés est accepté.
A shift of +/- 2 degrees of **the whole measurement** is accepted.
全測定に+/－２度の偏移が認められる。

e) Levée maximum des soupapes
Maximum valve lift 最大バルブリフト

| | Levée maximum / Maximum valve lift |
|---|---|
| Admission / Intake / 吸気 | **10.0** +/- 0.2 mm |
| Echappement / Exhaust / 排気 | **9.5** +/- 0.2 mm |

**THE METHOD OF MEASUREMENT EXPLAINED ON COMPLEMENTARY INFORMATION.**

**Avec jeu selon Art. 326a**
**with clearance according to Art. 326a**
**第326a項に則った隙間で**



© FIA -1997

Fédération Internationale de l'Automobile
2 chemin de Blandonnet
CH-1215 GENEVE 15
Tél.: 41 22 544 44 00
Fax Sport: 41 22 544 44 50

Homologation N°

**N-5629**

Marque / Make / 会社名: **MITSUBISHI**

Modèle / Model / ﾓﾃﾞﾙ: **LANCER (CT9A)**

JAF公認番号 FN-066

**327. Admission / Intake 吸気系**

h) Nombre de ressorts par soupape / Number of springs per valve / 各ﾊﾞﾙﾌﾞ当りのｽﾌﾟﾘﾝｸﾞ数: **1**

i) Caractéristiques des ressorts : / Spring characteristics : ｽﾌﾟﾘﾝｸﾞ特性 :

Sous une charge de ____ kg, la longueur max. du ressort est de

Under a load of **76.5** kg, the max. length of the spring is **29.7** mm

最大荷重 ____ kg におけるｽﾌﾟﾘﾝｸﾞ最大長

k) Diamètre extérieur des ressorts / External diameter of the springs **28.2** +/- 0.2 mm / ｽﾌﾟﾘﾝｸﾞ外径

l) Nombre de spires des ressorts / Number of spring coils **7.7** / ｽﾌﾟﾘﾝｸﾞｺｲﾙの巻き数

m) Diamètre du fil des ressorts / Diameter of spring wire **3.7 x 4.5** +/- 0.1 mm / ｽﾌﾟﾘﾝｸﾞ線径 **( OVAL SHAPE )**

n) Longueur libre max. des ressorts / Max. free length of the springs **48.3** mm / ｽﾌﾟﾘﾝｸﾞ最大自由長

**328. Echappement / Exhaust 排気系**

i) Nombre de ressorts par soupape / Number of springs per valve / 各ﾊﾞﾙﾌﾞ当りのｽﾌﾟﾘﾝｸﾞ数: **1**

k) Caractéristiques des ressorts : / Spring characteristics : ｽﾌﾟﾘﾝｸﾞ特性 :

Sous une charge de ____ kg, la longueur max.du ressort est de

Under a load of **76.5** kg, the max. length of the spring is **29.5** mm

最大荷重 ____ kg におけるｽﾌﾟﾘﾝｸﾞ最大長

l) Diamètre extérieur des ressorts / External diameter of the springs **28.2** +/- 0.2 mm / ｽﾌﾟﾘﾝｸﾞ外径

m) Nombre de spires des ressorts / Number of spring coils **7.7** / ｽﾌﾟﾘﾝｸﾞｺｲﾙの巻き数

n) Diamètre du fil des ressorts / Diameter of spring wire **3.7 x 4.5** +/- 0.1 mm / ｽﾌﾟﾘﾝｸﾞ線径 **( OVAL SHAPE )**

o) Longueur libre max. des ressorts / Max. free length of the springs **48.3** mm / ｽﾌﾟﾘﾝｸﾞ最大自由長

p) Diamètre de tuyauterie entre collecteur et premier silencieux / Diameter of pipe between manifold and first silencer **60.5** mm +/- 5% / 排気ﾏﾆﾎｰﾙﾄﾞと最初の消音器間のﾊﾟｲﾌﾟ外径

BB) Echappement complet / Complete exhaust system 排気ｼｽﾃﾑ全体

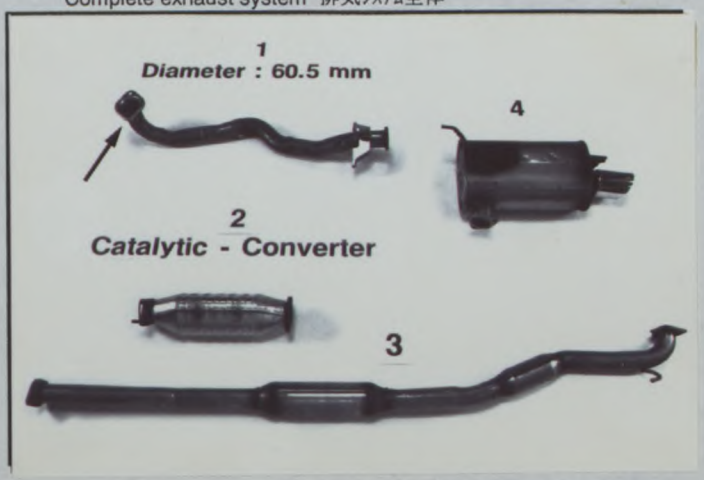


**329. Système anti-pollution / Anti-pollution system 公害防止対策装置**

a) ☒ oui / yes / 有 ☐ non / no / 無

b) Description / Description / 記述 **3 WAY CATALYTIC CONVERTER ON THE EXHAUST SYSTEM**

© FIA -1997



Fédération Internationale de l'Automobile
2 chemin de Blandonnet
CH-1215 GENEVE 15
Tél.: 41 22 544 44 00
Fax Sport: 41 22 544 44 50

Homologation N°

**Marque**
**Make**
会社名 MITSUBISHI

**Modèle**
**Model**
ﾓﾃﾞﾙ LANCER (CT9A)

N-5629

JAF公認番号 FN-066

**330. Système d'allumage**
**Ignition system 点火装置**

a) Type
Type 方式 **TRANSISTORIZED BY MAPPED**

d) Nombre de bobines
Number of coils ｺｲﾙの数 **2**

**331. Système de refroidissement**
**Cooling system**
**冷却装置**

Capacité
Capacity **6.0** l
容量

**332. Ventilateur de refroidissement**
**Cooling fan**
ｸｰﾘﾝｸﾞﾌｧﾝ

a) Nombre
Number **1**
数

b) Diamètre de l'hélice
Diameter of the screw **320** mm
ﾌｧﾝ外径

c) Matériau de l'hélice
Material of the screw **PLASTICS**
ﾌｧﾝ材質

d) Nombre de pales
Number of blades **9**
ﾌｧﾝﾌﾞﾚｰﾄﾞ数

e) Type d'entraînement
Type of drive 駆動方式 **ELECTRICAL**

f) Ventilateur débrayable
Automatic cut in 自動停止装置

| ☒ oui yes 有 | ☐ non no 無 |
|---|---|

**333. Système de lubrification**
**Lubrication system**
**潤滑装置**

c) Capacité totale
Total capacity **5.3** l
ｵｲﾙ総容量

d) Refroidisseur(s) d'huile
Oil cooler(s)
ｵｲﾙｸｰﾗｰ

| ☒ oui yes 有 | ☐ non no 無 |
|---|---|

Nombre
Number **1**
数

e) Emplacement du(des) refroidisseur(s)
Location of the cooler(s)
ｵｲﾙｸｰﾗｰ位置
**UNDER THE HEAD LAMP (RHS)**

f) Type du(des) refroidisseur(s)
Type of the cooler(s)
ｵｲﾙｸｰﾗｰの形式
**RADIATOR**

JAPAN AUTOMOBILE FEDERATION JAF

Fédération Internationale de l'Automobile
2 chemin de Blandonnet
CH-1215 GENEVE 15
Tél.: 41 22 544 44 00
Fax Sport: 41 22 544 44 50



© FIA -1997

Homologation N°

N-5629

JAF公認番号 FN-066

Marque
Make
会社名 MITSUBISHI

Modèle
Model
ﾓﾃﾞﾙ LANCER (CT9A)

## 4. CIRCUIT DE CARBURANT / FUEL CIRCUIT / 燃料系統

**401. Réservoir**
**Fuel tank**
**燃料ﾀﾝｸ**

d) Capacité totale
Total capacity 50.5 l
総容量

e) Emplacement des orifices
Filler hole locations LEFT – HAND, REAR FENDER
給油口の位置

**402. Pompe(s) à essence**
**Fuel pump(s) 燃料ﾎﾟﾝﾌﾟ**

a) ☒ Electrique / Electrical 電気式 | ☐ Mécanique / Mechanical 機械式

b) Nombre
Number 数 1

c) Marque et type
Make and type DENS0, WESCO
製造会社名と形式

d) Emplacement
Location IN FUEL TANK
位置

e) Débit maximum l / mn à t/mn
Maximum flow 3.63 l / mn at ~~rpm~~ ( AT 13-VOLT )
最大流量 at 392 kPa

## 5. EQUIPEMENT ELECTRIQUE / ELECTRICAL EQUIPMENT / 電装部品

**501. Batterie(s)**
**Batterie(s)**
**ﾊﾞｯﾃﾘｰ**

c) Emplacement
Location ENGINE COMPARTMENT
位置

**502. Génératrice(s)**
**Generator(s)**
**ｼﾞｪﾈﾚｰﾀ**

a) Nombre
Number 1
数

b) Type
Type ALTERNATOR
形式

c) Système d'entraînement
Drive system V – RIBBED BELT
駆動方式

d) Puissance nominale
Nominal power 1,080 watts
公称能力

**503. Phares escamotables**
**Retractable headlights**
**ﾘﾄﾗｸﾀﾌﾞﾙﾍｯﾄﾞﾗﾝﾌﾟ**

a) ☐ oui / yes 有 | ☒ non / no 無

b) Système de commande
Control system XXXX
駆動方式

JAPAN AUTOMOBILE FEDERATION

Fédération Internationale de l'Automobile
2 chemin de Blandonnet
CH-1215 GENEVE 15
Tél.: 41 22 544 44 00
Fax Sport: 41 22 544 44 50



© FIA -1997

Marque
Make
会社名 MITSUBISHI

Modèle
Model
ﾓﾃﾞﾙ LANCER (CT9A)

Homologation N°
N-5629

JAF公認番号 FN-066

## 6. TRANSMISSION / POWER TRAIN / 駆動系

**602. Embrayage**
**Clutch**
ｸﾗｯﾁ

a) Type
Type **DRY SINGLE PLATE**
形式

d) Diamètre du(des) disque(s)
Diameter of the plate(s) **240** +/- 2 mm
ｸﾗｯﾁﾃﾞｨｽｸ直径

CC) Embrayage
Clutch ｸﾗｯﾁ

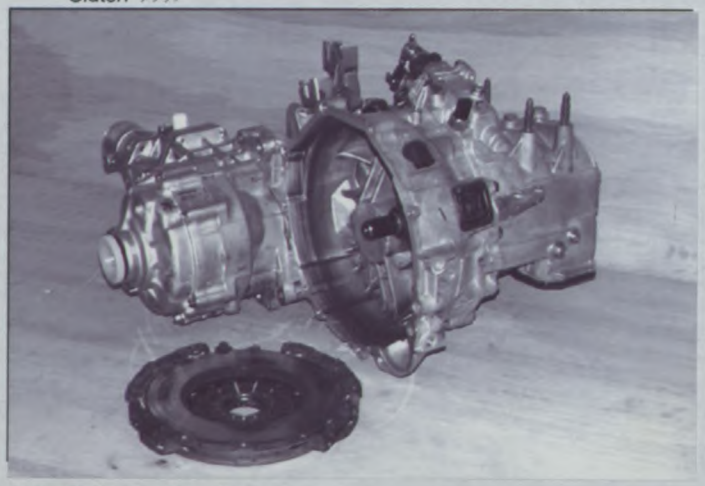

**603. Boîte de vitesses**
**Gearbox ｷﾞﾔﾎﾞｯｸｽ**

h) Refroidisseur d'huile
Oil cooler ｵｲﾙｸｰﾗｰ

| ☐ oui yes 有 | ☒ non no 無 |
|---|---|

Type
Type 形式 **XXXX**

**604. Boîte de transfert / différentiel central :**
**Transfer box / central differential : ﾄﾗﾝｽﾌｧｰ / ｾﾝﾀｰﾃﾞﾌ :**

e) Répartition du couple :
Torque distribution :
ﾄﾙｸ配分

e1) Avant
Front **50** %
前

Arrière
Rear **50** %
後

e2) Nombre de dents :
Number of teeth : **10 / 14 PINION & SIDE GEAR**
歯数 :

f) Type de limitation de différentiel central
Type of central differential limitation **HYDRAULIC CONTROL**
ｾﾝﾀｰﾃﾞﾌの差動制限方式

**605. Couple final**
**Final drive ﾌｧｲﾅﾙﾄﾞﾗｲﾌﾞ**

| | Avant / Front 前 | Arrière / Rear 後 |
|---|---|---|
| d) Type de limitation de différentiel<br>Type of differential Limitation ﾃﾞﾌ差動制限方式 | **MECHANICAL ( HELICAL GEAR )** | **MECHANICAL** |
| f) Refroidisseur d'huile<br>Oil cooler ｵｲﾙｸｰﾗｰ | ☐ oui yes 有 / ☒ non no 無 | ☐ oui yes 有 / ☒ non no 無 |
| Type<br>Type 形式 | **XXXX** | **XXXX** |

© FIA -1997



Fédération Internationale de l'Automobile
2 chemin de Blandonnet
CH-1215 GENEVE 15
Tél.: 41 22 544 44 00
Fax Sport: 41 22 544 44 50

Marque
Make
会社名 MITSUBISHI

Modèle
Model
ﾓﾃﾞﾙ LANCER (CT9A)

Homologation N°
N-5629
JAF公認番号 FN-066

## 7. SUSPENSION / SUSPENSION / ｻｽﾍﾟﾝｼｮﾝ

**702. Ressorts hélicoïdaux**
**Helical springs** ｺｲﾙｽﾌﾟﾘﾝｸﾞ

| | Avant / Front 前 | Arrière / Rear 後 |
|---|---|---|
| a) Matériau / Material 材質 | STEEL | STEEL |

**703. Ressorts à lames**
**Leaf springs** ﾘｰﾌｽﾌﾟﾘﾝｸﾞ

| | Avant / Front 前 | Arrière / Rear 後 |
|---|---|---|
| a) Matériau de lame maîtresse / Material of main leaf / ﾒｲﾝﾘｰﾌ材質 | XXXX | XXXX |
| Matériau de 2e lame / Material of 2nd leaf / 第2ﾘｰﾌ材質 | XXXX | XXXX |
| Matériau de 3e lame / Material of 3rd leaf / 第3ﾘｰﾌ材質 | XXXX | XXXX |
| Materiau de 4e lame / Material of 4th leaf / 第4ﾘｰﾌ材質 | XXXX | XXXX |
| Matériau de 5e lame / Material of 5th leaf / 第5ﾘｰﾌ材質 | XXXX | XXXX |
| Matériau de lame auxiliaire / Material of auxiliary leaf / 補助ﾘｰﾌ材質 | XXXX | XXXX |

**704. Barres de torsion**
**Torsion bars** ﾄｰｼｮﾝﾊﾞｰ

| | Avant / Front 前 | Arrière / Rear 後 |
|---|---|---|
| c) Matériau / Material 材質 | XXXX | XXXX |

Fédération Internationale de l'Automobile
2 chemin de Blandonnet
CH-1215 GENEVE 15
Tél.: 41 22 544 44 00
Fax Sport: 41 22 544 44 50



© FIA -1997

Marque
Make
会社名 MITSUBISHI

Modèle
Model
ﾓﾃﾞﾙ LANCER (CT9A)

Homologation N°
N-5629

JAF公認番号 FN-066

706. Stabilisateur
Stabiliser ｽﾀﾋﾞﾗｲｻﾞｰ -

| | Avant / Front<br>前 | Arrière / Rear<br>後 |
|---|---|---|
| a) Longueur efficace<br>Effective length 有効長 | 578.0 mm +/- 1% | 774.0 mm +/- 1% |
| b) Diamètre efficace<br>Effective diameter 有効径 | 24 mm | 22 mm |
| c) Matériau<br>Material 材質 | STEEL | STEEL |

XI) Dessin ou photo du stabilisateur avant
Drawing or photo of front stabiliser
ﾌﾛﾝﾄｽﾀﾋﾞﾗｲｻﾞｰ -の図面または写真

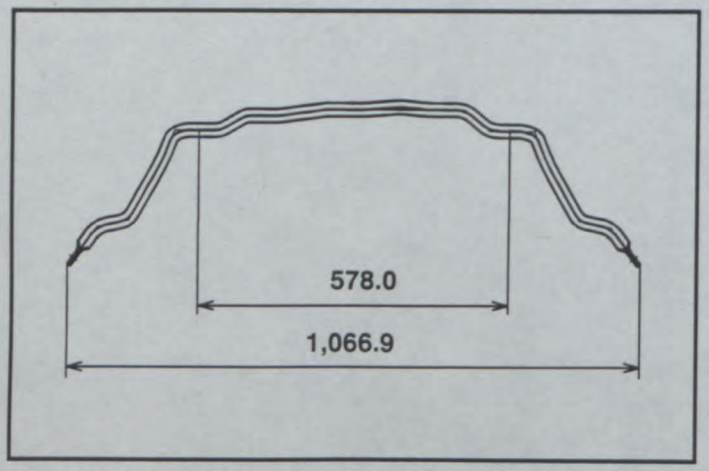


XI) Dessin ou photo du stabilisateur arrière
Drawing or photo of rear stabiliser
ﾘﾔｽﾀﾋﾞﾗｲｻﾞｰ -の図面または写真

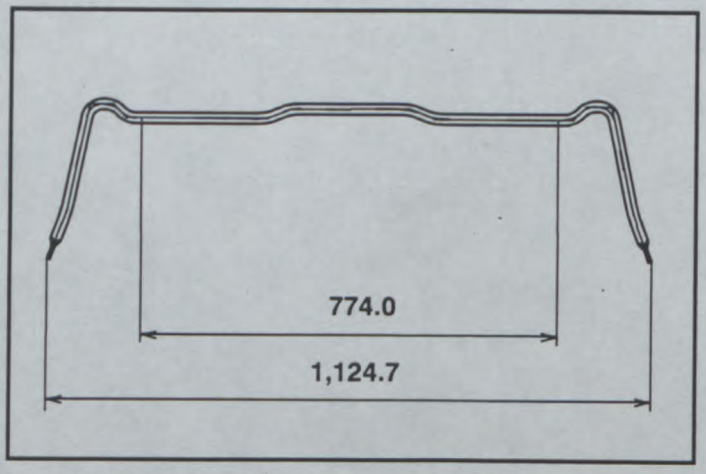


© FIA -1997



Fédération Internationale de l'Automobile
2 chemin de Blandonnet
CH-1215 GENEVE 15
Tél.: 41 22 544 44 00
Fax Sport: 41 22 544 44 50

Marque
Make
会社名 MITSUBISHI

Modèle
Model
ﾓﾃﾞﾙ LANCER (CT9A)

Homologation N°
N-5629

JAF公認番号 FN-066

## 8. TRAIN ROULANT / RUNNING GEAR / 走行装置

801. Roues
Wheels
ﾎｲｰﾙ

| | Avant / Front 前 | Arrière / Rear 後 | Secours / Spare ｽﾍﾟｱ |
|---|---|---|---|
| a) Diamètre Diameter ﾘﾑ径 | 17 " | 17 " | 17 " |
| | 436.6 mm | 436.6 mm | 436.6 mm |
| b) Largeur Width ﾘﾑ幅 | 8 " | 8 " | 4 " |
| | 203.0 mm | 203.0 mm | 102.0 mm |

802. Emplacement de la roue de secours
Location of the spare wheel
ｽﾍﾟｱﾎｲｰﾙ搭載位置 REAR TRUNK COMPARTMENT

EE) Roue de secours dans son emplacement
Spare wheel in its location 所定の場所にあるｽﾍﾟｱﾎｲｰﾙ

Fédération Internationale de l'Automobile
2 chemin de Blandonnet
CH-1215 GENEVE 15
Tél.: 41 22 544 44 00
Fax Sport: 41 22 544 44 50



© FIA -1997

Marque
Make
会社名 MITSUBISHI

Modèle
Model
ﾓﾃﾞﾙ LANCER (CT9A)

Homologation N°
N-5629

JAF公認番号 FN-066

## 9. CARROSSERIE / BODYWORK / 車体

**901. Intérieur**
**Interior**
**室内**

c) Climatisation
Air conditioning
ｴｱｺﾝﾃﾞｨｼｮﾅｰ

| ☐ oui yes 有 | ☒ non no 無 |
|---|---|

d) Sièges
Seats 座席

d1) Type des sièges arrière
Type of rear seats **BENCH**
後部座席の形式

| | Avant / Front / 前 | Arrière / Rear / 後 |
|---|---|---|
| d2) Appuie-tête Headrest ﾍｯﾄﾞﾚｽﾄ | ☒ oui yes 有 / ☐ non no 無 | ☐ oui yes 有 / ☒ non no 無 |

d4) Siège arrière rabattable
Rear seat can be folded
可倒式後部座席

| ☐ oui yes 有 | ☒ non no 無 |
|---|---|

e) Plage arrière
Rear ledge
後部棚

| ☐ oui yes 有 | ☒ non no 無 |
|---|---|

e1) Matériau
Material XXXX
材質

**902. Extérieur**
**Exterior**
**室外**

n) Essuie-glace arrière
Rear wiper
ﾘﾔﾜｲﾊﾟｰ

| ☐ oui yes 有 | ☒ non no 無 |
|---|---|

Fédération Internationale de l'Automobile
2 chemin de Blandonnet
CH-1215 GENEVE 15
Tél.: 41 22 544 44 00
Fax Sport: 41 22 544 44 50



© FIA -1997

Marque
Make
会社名 MITSUBISHI

Modèle
Model
モデル LANCER (CT9A)

Homologation N°
N-5629

JAF公認番号 FN-0 66

INFORMATIONS COMPLEMENTAIRES / COMPLEMENTARY INFORMATION / 補足情報

326. CAM LIFT WAS CALCULATED BY NEXT FORMULA WITH " L",
MEASURED WITH $\phi$50 ROLLER TAPPET SHOWN AS BELOW.

CAM LIFT = L – 25 – A / 2
L : DISTANCE OF INSPECTION ROLLER AND CAM BASE CIRCLE CENTRE.
25 : RADIUS OF INSPECTION ROLLER.

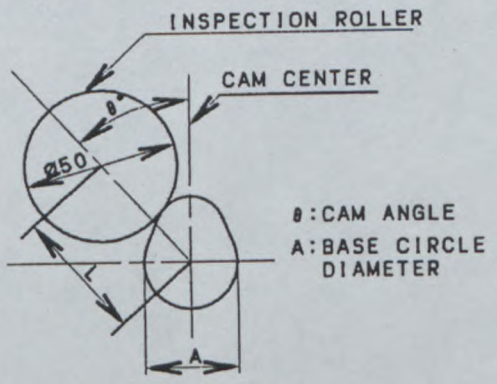


604. HYDRAULIC CONTROLED CENTER DIFFERNTIAL SYSTEM SHOWN AS BELOW.

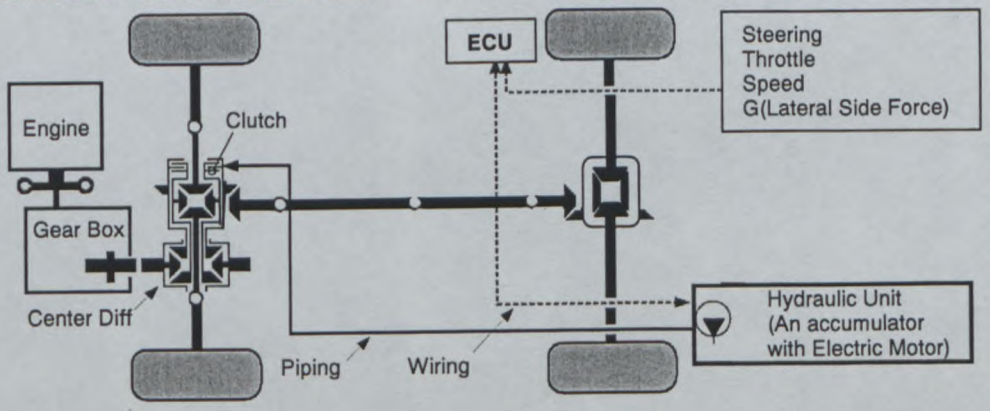


[ REMARKS ]
THE LOCATION OF A RESERVOIR TANK IN THE LEFT HAND SIDE OF TRUNK AND CAPACITY OF THE TANK INCLUDING LINE 0.9 L.

Fédération Internationale de l'Automobile
2 chemin de Blandonnet
CH-1215 GENEVE 15
Tél.: 41 22 544 44 00
Fax Sport: 41 22 544 44 50



© FIA -1997

# FEDERATION INTERNATIONALE DE L'AUTOMOBILE
## JAPAN AUTO MOBILE FEDERATION
## 社団法人 日本自動車連盟

Homologation N°: N-5629

Extension N°: 02/02 VO

JAF公認番号 FN-066 VO-2/2

JAF発効日 2001年 2月28日

Groupe / Group **N**

**FICHE D'EXTENSION D'HOMOLOGATION**
**FORM OF HOMOLOGATION EXTENSION**
追加公認書式

☐ **ES** Evolution sportive du type / Sporting evolution of the type
ｽﾎﾟｰﾂ進化

☒ **VO** Variante option / Option variant
ｵﾌﾟｼｮﾝ変型

☐ **ET** Evolution normale du type / Normal evolution of the type
型式の正常進化

☐ **ER** Erratum / Erratum
誤記訂正

☐ **VF** Variante de fourniture / Supply variant
供給変型

Véhicule : Constructeur
Vehicle : Manufacturer
車両 : 製造会社名

MITSUBISHI MOTORS CORP.

NON VALABLE EN SUPER PRODUCTION
NOT VALID IN SUPER PRODUCTION

Modèle et type
Model and type
ﾓﾃﾞﾙと型式

LANCER EVOLUTION (CT9A)

Homologation valable à partir du
Homologation valid as from
FIA公認発効年月日

01 AVR. 2001

| Page or ext. 頁または追加番号 | Article 項目 | Description 記述 |
|---|---|---|
| 7 | 6 | 603. GEARBOX<br>e) Ratios |

| | Manual | | | |
|---|---|---|---|---|
| | number of teeth | ratio | constant | synchro |
| 1 | 36 / 12 | 3.000 | | - |
| 2 | 26 / 13 | 2.000 | | - |
| 3 | 25 / 17 | 1.470 | | - |
| 4 | 20 / 18 | 1.111 | | - |
| 5 | 24 / 28 | 0.857 | | - |
| R | 26 / 12 x 41 / 26 | 3.416 | - | - |
| Constant | XXXX | XXXX | | |

| 605. FINAL DRIVE | Front |
|---|---|
| b) Ratio | 4.307 |
| c) Number of teeth | 56 / 13 |

d) Type of differential limitation
PHOTO 1 MECHANICAL(FRICTION DISC)LIMITED-SLIP DIFFERENTIAL FOR FRONT.
PHOTO 2 ABOVE DISASSEMBLE
THIS L.S.D. FITS IN THE SERIES-PRODUCED HOUSING.

Fédération Internationale de l'Automobile
2 chemin de Blandonnet
CH-1215 GENEVE 15
Tél.: 41 22 544 44 00
Fax Sport: 41 22 544 44 50

© FIA -1997

Marque
Make
会社名 **MITSUBISHI**

Modèle
Model
ﾓﾃﾞﾙ **LANCER (CT9A)**

Homologation N°
**N-5629**

Extension N°
**02/02 VO**

JAF公認番号 FN-066VO-2/2

PHOTO N° **1**

PHOTO N° **2**

PHOTO N°

PHOTO N°

PHOTO N°

PHOTO N°

Fédération Internationale de l'Automobile
2 chemin de Blandonnet
CH-1215 GENEVE 15
Tél.: 41 22 544 44 00
Fax Sport: 41 22 544 44 50

© FIA -1997

# FEDERATION INTERNATIONALE DE L'AUTOMOBILE
## JAPAN AUTO MOBILE FEDERATION
## 社団法人 日本自動車連盟

Homologation N°
**N-5629**

Extension N°
**03/01 VF**

Groupe / Group **N**

**FICHE D'EXTENSION D'HOMOLOGATION**
**FORM OF HOMOLOGATION EXTENSION**
**追加公認書式**

JAF公認番号 FN-066VF-3/1

JAF発効日 2001年 5月31日

☐ **ES** Evolution sportive du type / Sporting evolution of the type
スポーツ進化

☐ **ET** Evolution normale du type / Normal evolution of the type
型式の正常進化

☒ **VF** Variante de fourniture / Supply variant
供給変型

☐ **VO** Variante option / Option variant
オプション変型

☐ **ER** Erratum / Erratum
誤記訂正

**Véhicule :** Constructeur
**Vehicle :** Manufacturer
**車両 :** 製造会社名
**MITSUBISHI MOTORS CORP.**

Modèle et type
Model and type
モデルと型式
**LANCER EVOLUTION (CT9A)**

Homologation valable à partir du
Homologation valid as from
FIA公認発効年月日
01 JUIL. 2001

| Page or ext. 頁または追加番号 | Article 項目 | Description 記述 |
|---|---|---|
| 4 | 318 | **CONNECTING ROD**<br>**PHOTO –1, 2**<br>**FOLLOWING TWO DIFFERENT TYPES OF DISTINCTION MARK ON THE CONNECTING ROD IN THE SERIES PRODUCTION AND THE CUSTOMER HAS NO OPPORTUNITY TO CHOOSE ONE OR THE OTHER.**<br>**BOTH HAVE THE SAME ATTACHMENTS AND NO PERFORMANCE EFFECT.** |

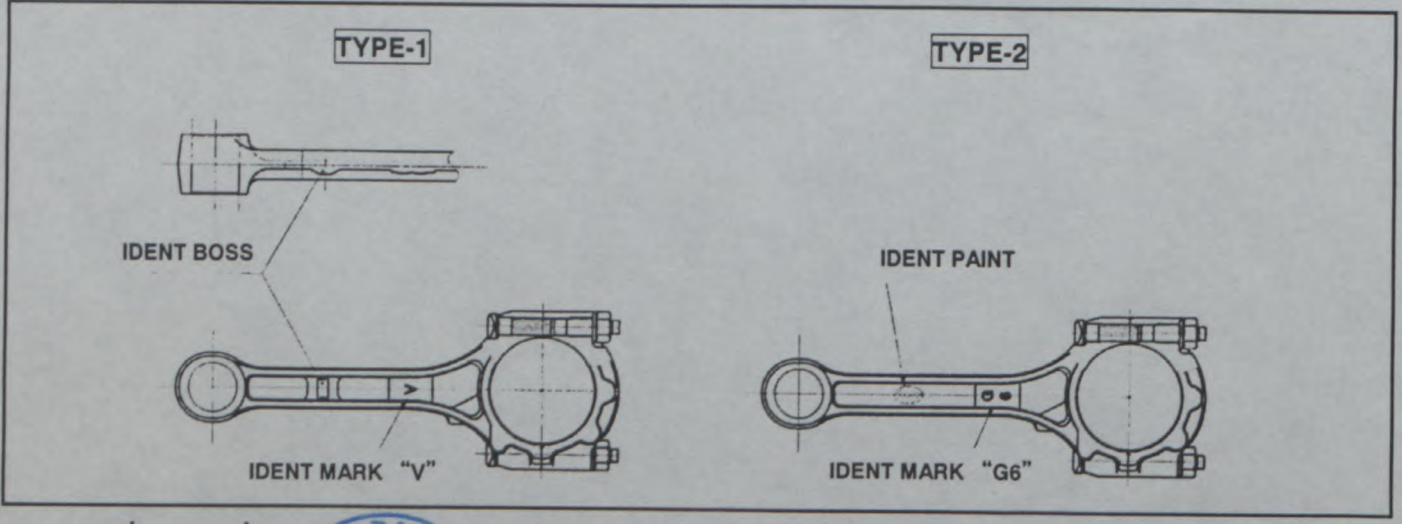


Fédération Internationale de l'Automobile
2 chemin de Blandonnet
CH-1215 GENEVE 15
Tel.: 41 22 544 44 00
Fax Sport: 41 22 544 44 50

© FIA -1997

Marque
Make
会社名 MITSUBISHI

Modèle
Model
モデル LANCER (CT9A)

Homologation N°
N-5629

Extension N°
03/01 VF

JAF公認番号FN-066VF-3/1

| Page or ext.<br>頁または追加番号 | Article<br>項目 | Description<br>記述 |
|---|---|---|
| | | WATER PUMP CASE<br>PHOTO –3, 4<br>FOLLOWING TWO DIFFERENT TYPES OF WATER PUMP CASE IN THE SERIES PRODUCTION AND THE CUSTOMER HAS NO OPPORTUNITY TO CHOOSE ONE OR THE OTHER.<br>BOTH HAVE THE SAME ATTACHMENTS AND NO PERFORMANCE EFFECT. |

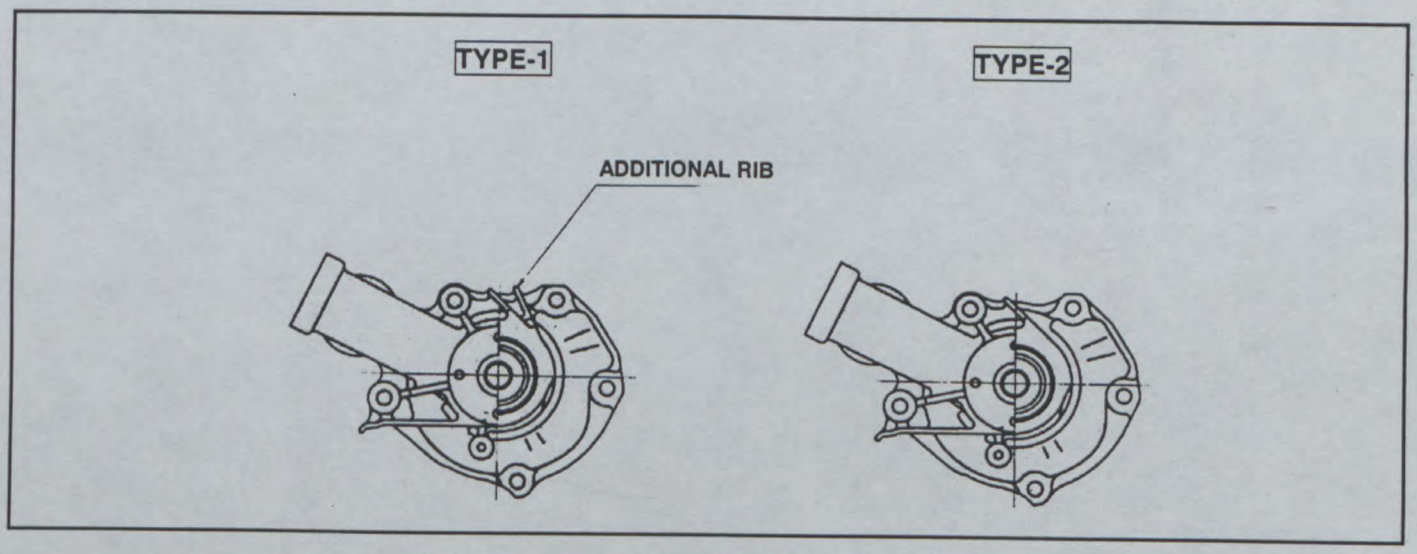


© FIA -1997



Fédération Internationale de l'Automobile
2 chemin de Blandonnet
CH-1215 GENEVE 15
Tél.: 41 22 544 44 00
Fax Sport: 41 22 544 44 50

Marque
Make
会社名 **MITSUBISHI**

Modèle
Model
ﾓﾃﾞﾙ **LANCER (CT9A)**

Homologation N°

**N-5629**

Extension N°

**03 / 01 VF**

JAF公認番号FN-066VF-3/1

PHOTO N° **1**

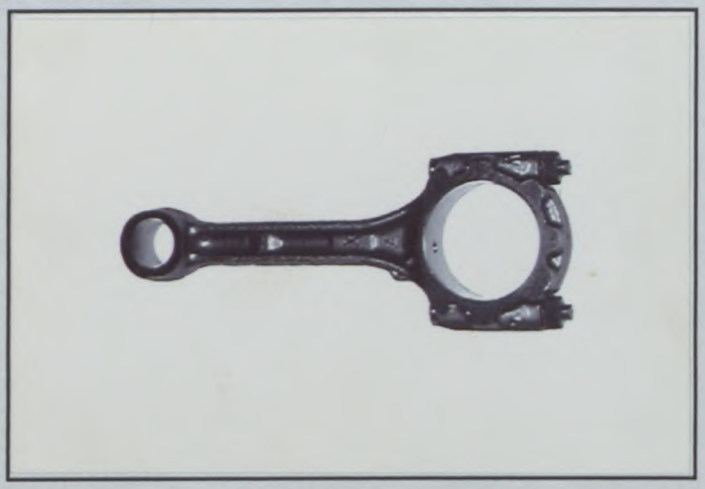

PHOTO N° **2**

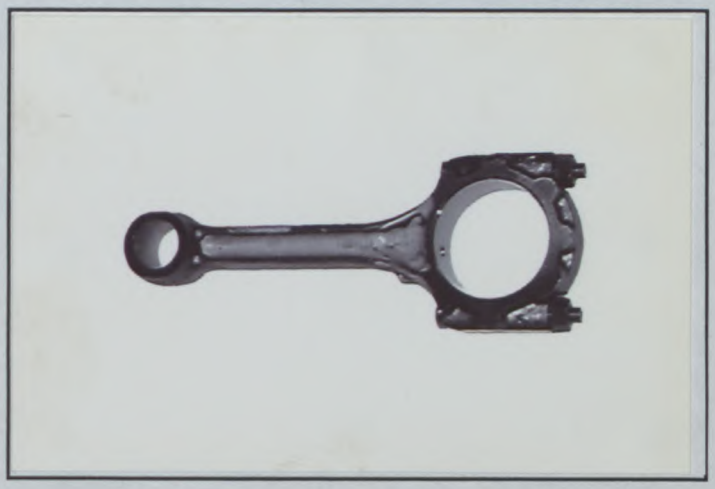

PHOTO N° **3**

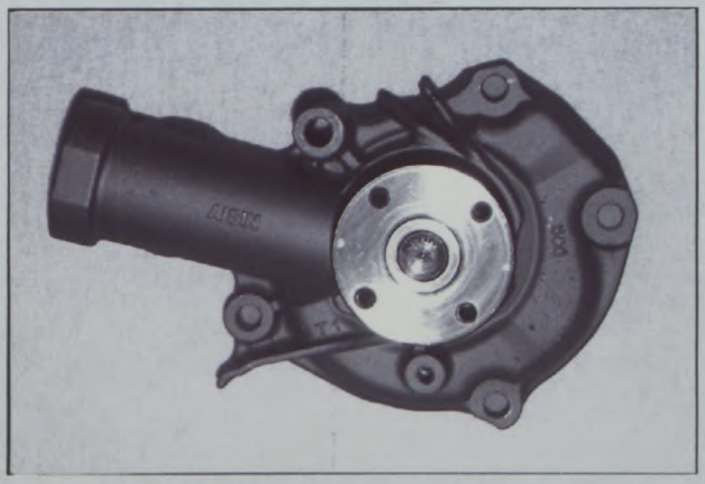

PHOTO N° **4**

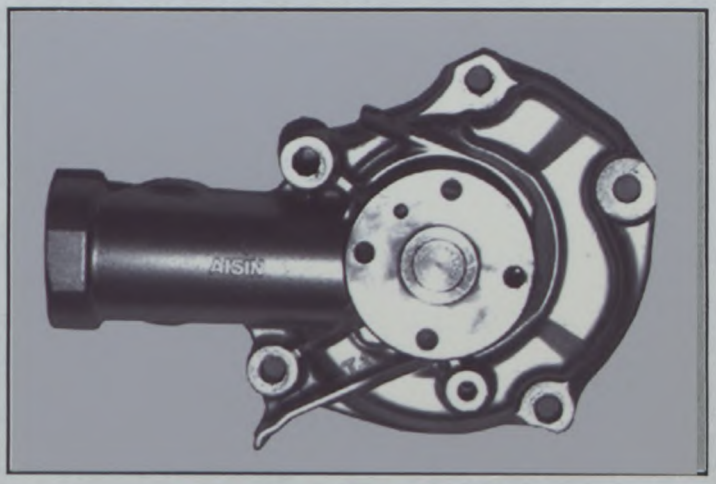


PHOTO N°

PHOTO N°

JAPAN AUTOMOBILE FEDERATION JAF

Fédération Internationale de l'Automobile
2 chemin de Blandonnet
CH-1215 GENEVE 15
Tél.: 41 22 544 44 00
Fax Sport: 41 22 544 44 50



© FIA -1997

# FEDERATION INTERNATIONALE DE L'AUTOMOBILE
## JAPAN AUTO MOBILE FEDERATION
## 社団法人 日本自動車連盟

Homologation N°

**N-5629**

Extension N°

04/01ER

Groupe / Group **~~A~~ / ~~B~~ / N**

**NON VALABLE EN SUPER PRODUCTION**
**NOT VALID IN SUPER PRODUCTION**

JAF公認番号 FN-066ER-6/1

JAF発効日 2003年12月31日

**FICHE D'EXTENSION D'HOMOLOGATION**
**FORM OF HOMOLOGATION EXTENSION**
**追加公認書式**

- ☐ **ES** Evolution sportive du type / Sporting evolution of the type スポーツ進化
- ☐ **ET** Evolution normale du type / Normal evolution of the type 型式の正常進化
- ☐ **VF** Variante de fourniture / Supply variant 供給変型
- ☐ **VO** Variante option / Option variant オプション変型
- ☐ **VP** Variante de Production / Production variant プロダクション変型
- ☒ **ER** Erratum / Erratum 誤記訂正

**Véhicule :** Constructeur
**Vehicle :** Manufacturer
**車両 :** 製造会社名 — **MITSUBISHI MOTORS CORP.**

Modèle et type
Model and type
モデルと型式 — **LANCER EVOLUTION (CT9A)**

Homologation valable à partir du
Homologation valid as from
FIA公認発効年月日 — 01 JAN. 2004

| Page or ext. 頁または追加番号 | Article 項目 | Description 記述 | PHOTO No. |
|---|---|---|---|
| 2 | 3 | **ENGINE** | |
| | 311 | **MINIMUM HEIGHT OF THE CYLINDER BLOCK 284.5 mm INSTEAD OF 229.0 mm**<br>**( OLD MEASUREMENT WAS BETWEEN THE CRANK SHAFT CENTER AND THE HIGHEST PART OF THE CYLINDER HEAD GASKET FACE INSTEAD OF BETWEEN THE HIGHEST PART OF THE CYLINDER HEAD GASKET FACE AND THE LOWEST PART OF THE SUMP GASKET FACE )** | |

Fédération Internationale de l'Automobile
2 chemin de Blandonnet
CH-1215 GENEVE 15
Tél.: 41 22 544 44 00
Fax Sport: 41 22 544 44 50

# FEDERATION INTERNATIONALE DE L'AUTOMOBILE
## JAPAN AUTO MOBILE FEDERATION
## 社団法人 日本自動車連盟

Homologation N°
**N-5629**

Extension N°
**05/03 VO**

Groupe / Group **~~A~~ / ~~B~~ / N**

**NON VALABLE EN SUPER PRODUCTION**
**NOT VALID IN SUPER PRODUCTION**

JAF公認番号 FN-066VO-7/5
JAF発効日 2004年 2月 29日

**FICHE D'EXTENSION D'HOMOLOGATION**
**FORM OF HOMOLOGATION EXTENSION**
**追加公認書式**

- ☐ **ES** Evolution sportive du type / Sporting evolution of the type スポーツ進化
- ☐ **ET** Evolution normale du type / Normal evolution of the type 型式の正常進化
- ☐ **VF** Variante de fourniture / Supply variant 供給変型
- ☒ **VO** Variante option / Option variant オプション変型
- ☐ **VP** Variante de Production / Production variant プロダクション変型
- ☐ **ER** Erratum / Erratum 誤記訂正

**Véhicule :** Constructeur
**Vehicle :** Manufacturer
**車両 :** 製造会社名
**MITSUBISHI MOTORS CORP.**

Modèle et type
Model and type
モデルと型式
**LANCER EVOLUTION(CT9A)**

Homologation valable à partir du
Homologation valid as from
FIA公認発効年月日
01 MARS 2004

| Page or ext. 頁または追加番号 | Article 項目 | Description 記述 | PHOTO No. |
|---|---|---|---|
| 16 | 803 | **BRAKES** | |
| | | **HYDRAULIC HANDBRAKE ASSEMBLY WITH LOCKING MECHANISM.** | 1 |
| | | **HYDRAULIC HANDBRAKE INSTALLED ON THE FLOOR TUNNEL. ( SHOWN LHD POSITION ) ( INSTALLED ANGLE TO TUNNEL DIFFERENT FOR RHD )** | 2 |
| | | **HYDRAULIC HANDBRAKE SCHEMATIC** (X brake circuit) 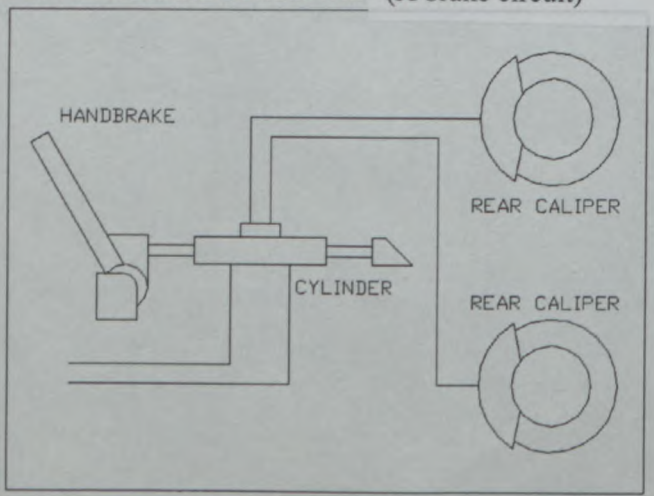  | |

Fédération Internationale de l'Automobile
2 chemin de Blandonnet
CH-1215 GENEVE 15
Tél.: 41 22 544 44 00
Fax Sport: 41 22 544 44 50

Marque
Make
会社名 **MITSUBISHI**

Modèle
Model
ﾓﾃﾞﾙ **LANCER (CT9A)**

Homologation N°

**N-5629**

Extension N°

05 / 03 VO

JAF公認番号 FN-066VO-7/5

PHOTO N° **1**

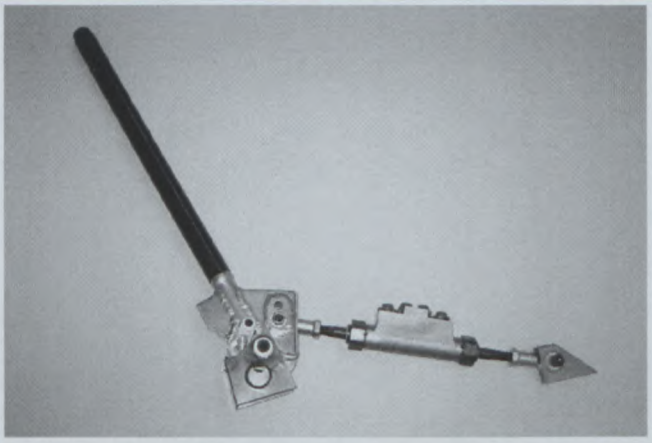

PHOTO N° **2**

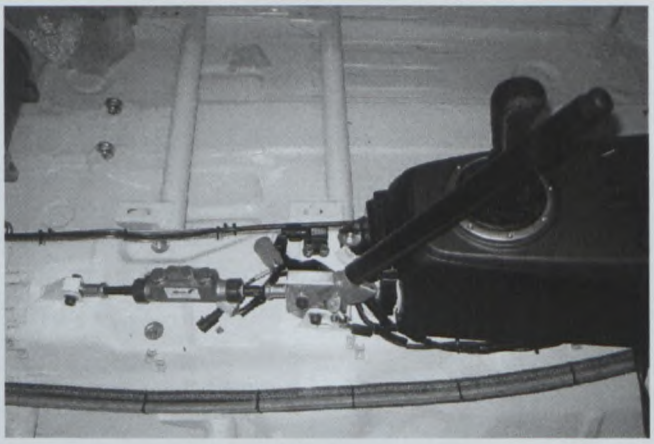

PHOTO N°

PHOTO N°

PHOTO N°

PHOTO N°

JAPAN AUTOMOBILE FEDERATION JAF

Fédération Internationale de l'Automobile
2 chemin de Blandonnet
CH-1215 GENEVE 15
Tél.: 41 22 544 44 00
Fax Sport: 41 22 544 44 50

# FEDERATION INTERNATIONALE DE L'AUTOMOBILE
## JAPAN AUTO MOBILE FEDERATION
## 社団法人 日本自動車連盟

Homologation N°
N-5629

Extension N°
05/03 VO

Groupe / Group ~~A~~ / ~~B~~ / N

**NON VALABLE EN SUPER PRODUCTION**
**NOT VALID IN SUPER PRODUCTION**

JAF公認番号 FN-066VO-7/5
JAF発効日 2004年 2月29日

**FICHE D'EXTENSION D'HOMOLOGATION**
**FORM OF HOMOLOGATION EXTENSION**
**追加公認書式**

- ☐ **ES** Evolution sportive du type / Sporting evolution of the type スポーツ進化
- ☐ **ET** Evolution normale du type / Normal evolution of the type 型式の正常進化
- ☐ **VF** Variante de fourniture / Supply variant 供給変型
- ☒ **VO** Variante option / Option variant オプション変型
- ☐ **VP** Variante de Production / Production variant プロダクション変型
- ☐ **ER** Erratum / Erratum 誤記訂正

**Véhicule :** Constructeur
**Vehicle :** Manufacturer
**車両 :** 製造会社名
**MITSUBISHI MOTORS CORP.**

Modèle et type
Model and type
モデルと型式
**LANCER EVOLUTION(CT9A)**

Homologation valable à partir du
Homologation valid as from
FIA公認発効年月日
01 MARS 2004

| Page or ext. 頁または追加番号 | Article 項目 | Description 記述 | PHOTO No. |
|---|---|---|---|
| 16 | 803 | **BRAKES** | |
| | | **HYDRAULIC HANDBRAKE ASSEMBLY WITH LOCKING MECHANISM.** | 1 |
| | | **HYDRAULIC HANDBRAKE INSTALLED ON THE FLOOR TUNNEL. ( SHOWN LHD POSITION ) ( INSTALLED ANGLE TO TUNNEL DIFFERENT FOR RHD )** | 2 |
| | | **HYDRAULIC HANDBRAKE SCHEMATIC** (X brake circuit) 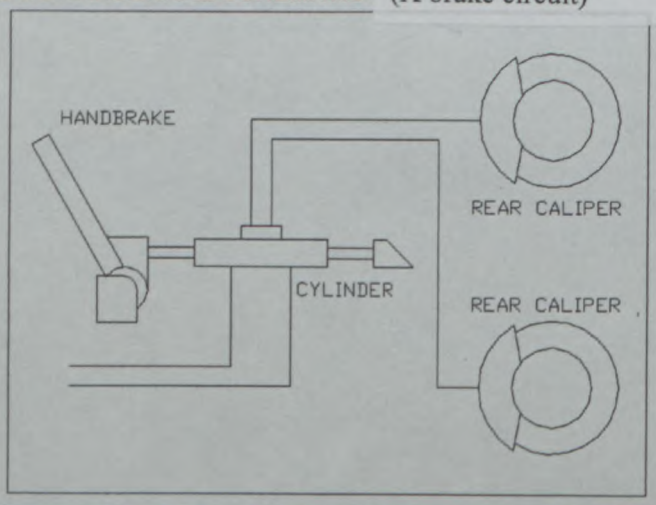  | |

Fédération Internationale de l'Automobile
2 chemin de Blandonnet
CH-1216 GENEVE 15
Tél: 41 22 544 44 00
Fax Sport: 41 22 544 44 50

Marque
Make
会社名 **MITSUBISHI**

Modèle
Model
ﾓﾃﾞﾙ **LANCER (CT9A)**

Homologation N°

**N-5629**

Extension N°

05 / 03 VO

JAF公認番号 FN-066VO-7/5

PHOTO N° 1

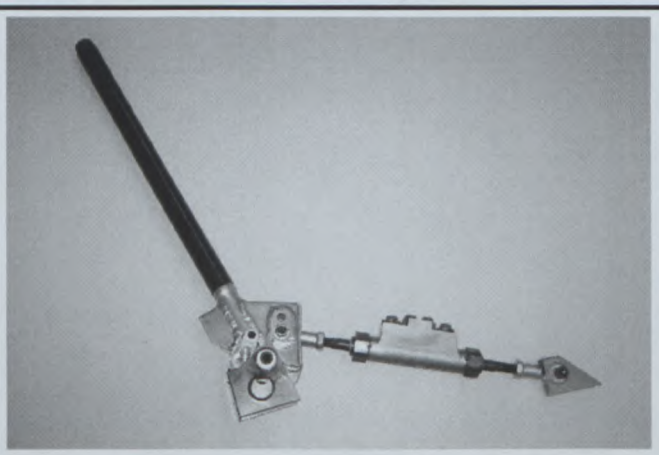

PHOTO N° 2

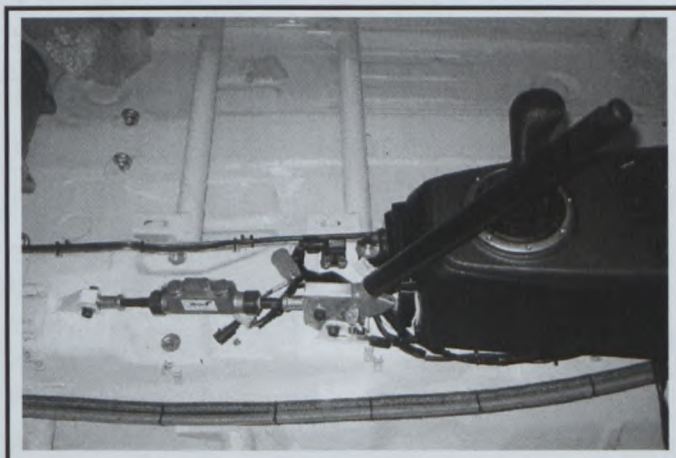

PHOTO N°

PHOTO N°

PHOTO N°

PHOTO N°

Fédération Internationale de l'Automobile
2 chemin de Blandonnet
CH-1215 GENEVE 15
Tél.: 41 22 544 44 00
Fax Sport: 41 22 544 44 50

# FEDERATION INTERNATIONALE DE L'AUTOMOBILE
JAPAN AUTO MOBILE FEDERATION
社団法人 日本自動車連盟

Homologation N°: N-5629

Extension N°: 06/02 VF

Groupe / Group: N

**NON VALABLE EN SUPER PRODUCTION**
**NOT VALID IN SUPER PRODUCTION**

JAF公認番号 JA-194VF-8/3

JAF発効日 2004年 1月31日

## FICHE D'EXTENSION D'HOMOLOGATION
## FORM OF HOMOLOGATION EXTENSION
追加公認書式

- ☐ **ES** Evolution sportive du type / Sporting evolution of the type スポーツ進化
- ☐ **ET** Evolution normale du type / Normal evolution of the type 型式の正常進化
- ☒ **VF** Variante de fourniture / Supply variant 供給変型
- ☐ **VO** Variante option / Option variant オプション変型
- ☐ **VP** Variante de Production / Production variant プロダクション変型
- ☐ **ER** Erratum / Erratum 誤記訂正

**Véhicule :** Constructeur
**Vehicle :** Manufacturer
**車両 :** 製造会社名
**MITSUBISHI MOTORS CORP.**

Modèle et type
Model and type
モデルと型式
**LANCER EVOLUTION (CT9A)**

Homologation valable à partir du
Homologation valid as from
FIA公認発効年月日
01 MAI 2004

| Page or ext. 頁または追加番号 | Article 項目 | Description 記述 | PHOTO No. |
|---|---|---|---|
| | | FOLLOWING SERIES PRODUCTION PARTS IS A / N - 5660<br>SIMULTANEOUS DELIVERY OF THE CURRENT PARTS WHICH IS<br>HOMOLOGATED BY A / N - 5629 | |
| 15 | 7 | SUSPENSION<br><br>REAR LOWER LATERAL LINK | |

[ NEW ]

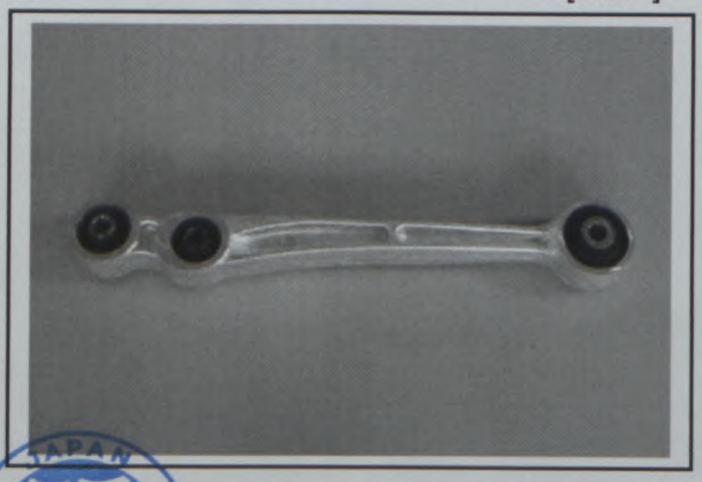

[ OLD ]

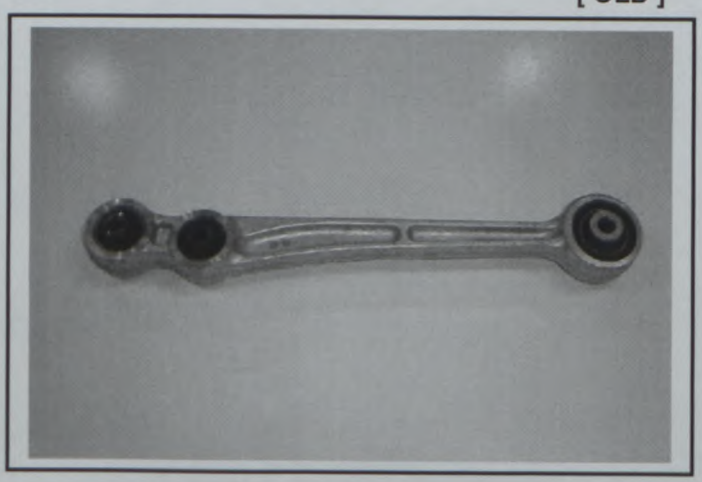

Fédération Internationale de l'Automobile
2 chemin de Blandonnet
CH-1215 GENEVE 15
Tel.: 41 22 544 44 00
Fax Sport: 41 22 544 44 50

# FEDERATION INTERNATIONALE DE L'AUTOMOBILE
## JAPAN AUTO MOBILE FEDERATION
## 社団法人 日本自動車連盟

Homologation N°: N-5629

Extension N°: 06/02 VF

Groupe / Group: N

**NON VALABLE EN SUPER PRODUCTION**
**NOT VALID IN SUPER PRODUCTION**

JAF公認番号 JA-194VF-8/3

JAF発効日 2004年 1月31日

**FICHE D'EXTENSION D'HOMOLOGATION**
**FORM OF HOMOLOGATION EXTENSION**
**追加公認書式**

- [ ] **ES** Evolution sportive du type / Sporting evolution of the type スポーツ進化
- [ ] **ET** Evolution normale du type / Normal evolution of the type 型式の正常進化
- [x] **VF** Variante de fourniture / Supply variant 供給変型
- [ ] **VO** Variante option / Option variant オプション変型
- [ ] **VP** Variante de Production / Production variant プロダクション変型
- [ ] **ER** Erratum / Erratum 誤記訂正

**Véhicule :** Constructeur
**Vehicle :** Manufacturer
**車両 :** 製造会社名
**MITSUBISHI MOTORS CORP.**

Modèle et type
Model and type
モデルと型式
**LANCER EVOLUTION (CT9A)**

Homologation valable à partir du
Homologation valid as from
FIA公認発効年月日
01 MAI 2004

| Page or ext. 頁または追加番号 | Article 項目 | Description 記述 | PHOTO No. |
|---|---|---|---|
| | | FOLLOWING SERIES PRODUCTION PARTS IS A / N - 5660<br>SIMULTANEOUS DELIVERY OF THE CURRENT PARTS WHICH IS<br>HOMOLOGATED BY A / N - 5629 | |
| 15 | 7 | SUSPENSION<br><br>REAR LOWER LATERAL LINK | |

[ NEW ]

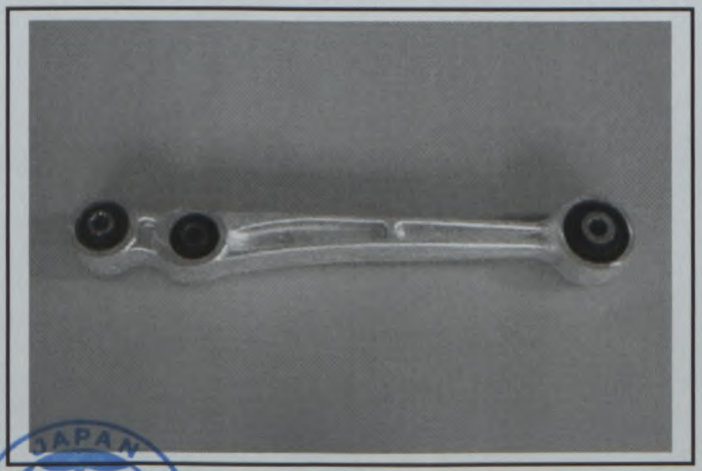

[ OLD ]

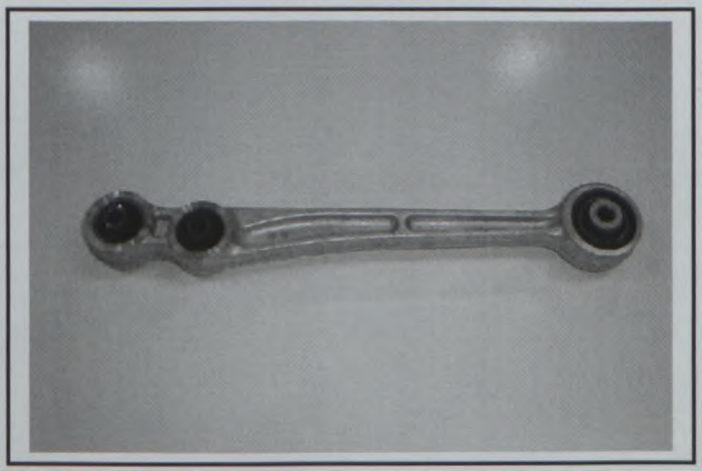

Fédération Internationale de l'Automobile
2 chemin de Blandonnet
CH-1215 GENEVE 15
Tél.: 41 22 544 44 00
Fax Sport: 41 22 544 44 50

# FEDERATION INTERNATIONALE DE L'AUTOMOBILE
JAPAN AUTO MOBILE FEDERATION
社団法人 日本自動車連盟

Homologation N°
**N-5629**

Extension N°
**07/02 ER**

Groupe ,Group **N**

**NON VALABLE EN SUPER PRODUCTION**
**NOT VALID IN SUPER PRODUCTION**

JAF公認番号 **FN-066 ER-8/2**

JAF発効日 **2005年2月28日**

## FICHE D'EXTENSION D'HOMOLOGATION
## FORM OF HOMOLOGATION EXTENSION
追加公認書式

- ☐ **ES** Evolution sportive du type / Sporting evolution of the type スポーツ進化
- ☐ **ET** Evolution normale du type / Normal evolution of the type 型式の正常進化
- ☐ **VF** Variante de fourniture / Supply variant 供給変型
- ☐ **VO** Variante option / Option variant オプション変型
- ☐ **VP** Variante de Production / Production variant プロダクション変型
- ☒ **ER** Erratum / Erratum 誤記訂正

**Véhicule :** Constructeur
**Vehicle :** Manufacturer
車両 : 製造会社名
**MITSUBISHI MOTORS CORP.**

Modèle et type
Model and type
モデルと型式
**LANCER EVOLUTION (CT9A)**

Homologation valable à partir du
Homologation valid as from
FIA公認発効年月日
**01 MARS 2005**

| Page or ext. 頁または追加番号 | Article 項目 | Description 記述 |
|---|---|---|
| 04/01 ER | 3<br>311 | **FORM OF HOMOLOGATION EXTENSION FOR 04/01 ER**<br><br>**ENGINE**<br>**MINIMUM HEIGHT OF THE CYLINDER BLOCK 283.8 mm INSTEAD OF 284.5 mm** |

Fédération Internationale de l'Automobile
Chemin de Blandonnet, 2
CH-1215 GENEVE 15
Tél. 41 22 544 44 00
Fax Sport: 41 22 544 44 50

# FEDERATION INTERNATIONALE DE L'AUTOMOBILE
## JAPAN AUTO MOBILE FEDERATION
## 社団法人 日本自動車連盟

Homologation N°
**N-5629**

Extension N°
**08/04 VO**

Groupe ,Group **N**

**NON VALABLE EN SUPER PRODUCTION**
**NOT VALID IN SUPER PRODUCTION**

JAF公認番号 FN-066 VO-9/6

JAF発効日 2006年3月1日

**FICHE D'EXTENSION D'HOMOLOGATION**
**FORM OF HOMOLOGATION EXTENSION**
追加公認書式

| | | | | | |
|---|---|---|---|---|---|
| ☐ | **ES** | Evolution sportive du type / Sporting evolution of the type スポーツ進化 | ☒ | **VO** | Variante option / Option variant オプション変型 |
| ☐ | **ET** | Evolution normale du type / Normal evolution of the type 型式の正常進化 | ☐ | **VP** | Variante de Production / Production variant プロダクション変型 |
| ☐ | **VF** | Variante de fourniture / Supply variant 供給変型 | ☐ | **ER** | Erratum / Erratum 誤記訂正 |

**Véhicule :** Constructeur
**Vehicle :** Manufacturer
車両： 製造会社名 **MITSUBISHI MOTORS CORP.**

Modèle et type
Model and type
モデルと型式 **LANCER EVOLUTION (CT9A)**

Homologation valable à partir du
Homologation valid as from
FIA公認発効年月日 **01 MAR 2006**

| Page or ext. 頁または追加番号 | Article 項目 | Description 記述 | PHOTO No. |
|---|---|---|---|
| 6 | 6 | **POWER TRAIN** | |
| | 602 | **Clutch** | |
| | | **Clutch cover outside view** | 1 |
| | | **Clutch cover inside view** | 2 |
| 7 | 7 | **SUSPENSION** | |
| | 701 | **General** | |
| | | **Front top mount plate LH** | 3 |
| | | **Front top mount plate RH** | 4 |
| | | **Underneath view of the top mount plate** | 5 |
| | | **Specify dimensions of the top mount plate** | 6 |
| | | **Kinematic point keeps for standard position.** | |
| | 706 | **Stabiliser** | |
| | | **b) Effective diameter** | |
| | | **Front stabiliser, effective diameter 29 +/- 0.25mm** | 7 |
| | | **Front stabiliser, effective diameter 26 +/- 0.25mm** | |
| | | **Rear stabiliser, effective diameter 27 +/- 0.25mm** | 8 |
| | | **Rear stabiliser, effective diameter 24 +/- 0.25mm** | |

Fédération Internationale de l'Automobile
Chemin de Blandonnet, 2
CH-1215 GENEVE 15
Tél.: 41 22 544 44 00
Fax Sport: 41 22 544 44 50

Marque
Make
会社名 **MITSUBISHI**

Modèle
Model
ﾓﾃﾞﾙ **LANCER (CT9A)**

Homologation N°
**N-5629**

Extension N°
**08/04 VO**

JAF公認番号 **FN-066 VO-9/6**

| Page or ext. 頁または追加番号 | Article 項目 | Description 記述 | PHOTO No. |
|---|---|---|---|
| 15 | 8<br>803 | **RUNNING GEAR**<br>**Brakes**<br>**c) Servo brakes**<br>**Master cylinder spacer (Aluminum) and push rod, dismounted**<br>**Drawing of master cylinder spacer** | 9 |
| | | **Racing brake parts**<br>**Front calliper mounting bracket, type 1**<br>**Front disc bell, type 1**<br>**Front brake kit, type 1**<br>**Front calliper mounting bracket, type 2**<br>**Front disc bell, type 2**<br>**Front brake kit, type 2**<br>**Rear calliper mounting bracket**<br>**Rear disc bell**<br>**Rear brake kit** | 10<br>11<br>12<br>13<br>14<br>15<br>16<br>17<br>18 |

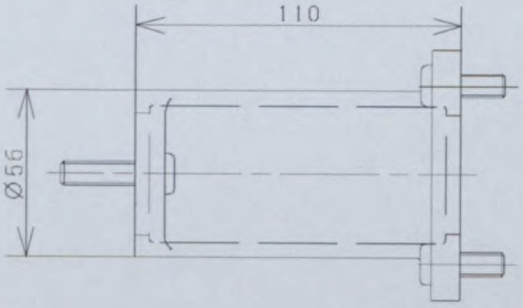


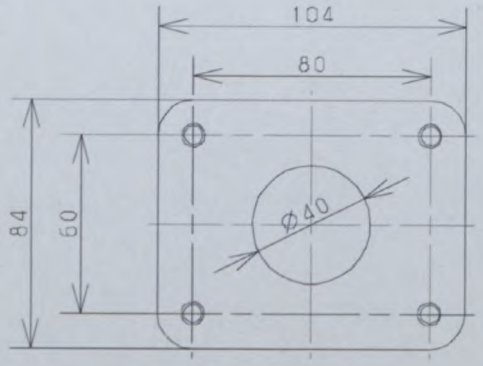


Fédération Internationale de l'Automobile
Chemin de Blandonnet, 2
CH-1215 GENEVE 15
Tél.: 41 22 544 44 00
Fax Sport: 41 22 544 44 50

Marque
Make
会社名 **MITSUBISHI**

Modèle
Model
ﾓﾃﾞﾙ **LANCER (CT9A)**

Homologation N°
**N-5629**

Extension N°
**08/04 VO**

JAF公認番号 **FN-066 VO-9/6**

PHOTO N° 1

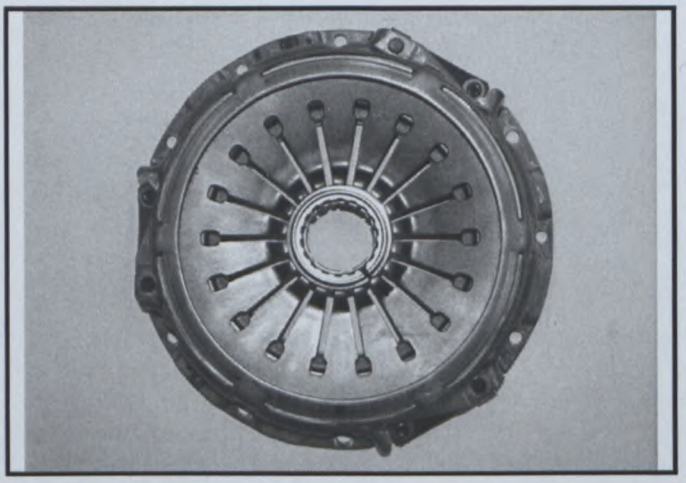

PHOTO N° 2

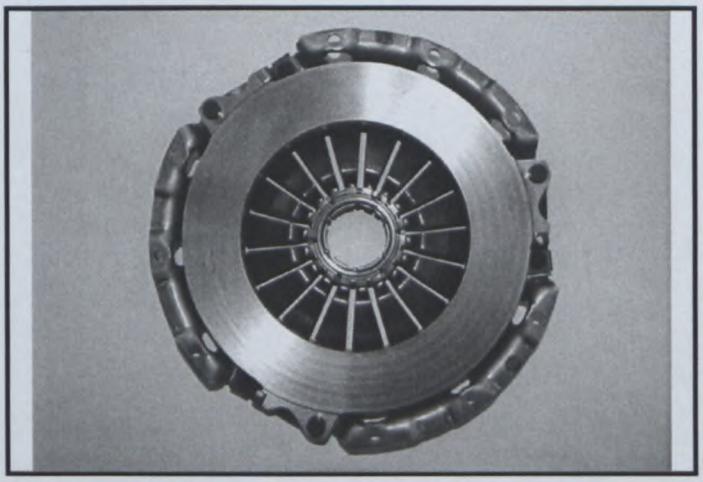

PHOTO N° 3

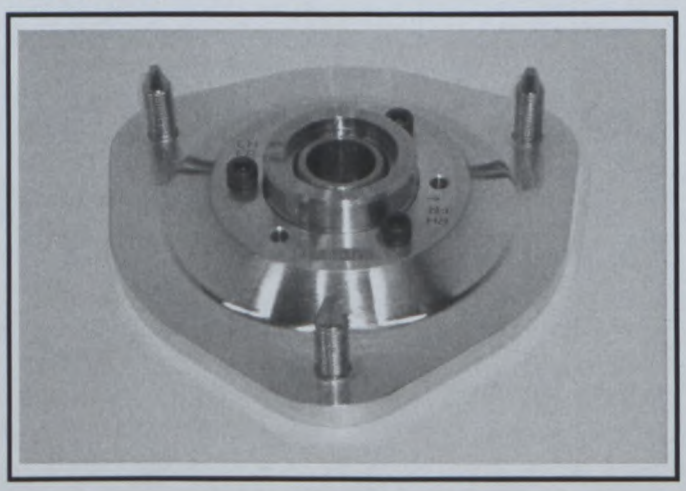

PHOTO N° 4

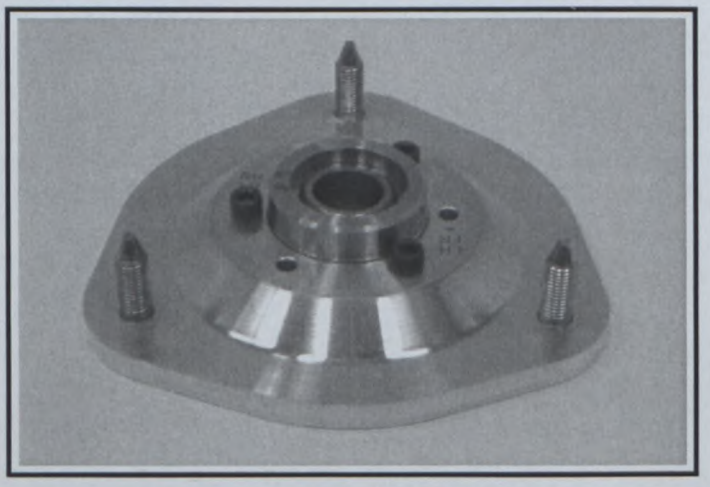

PHOTO N° 5

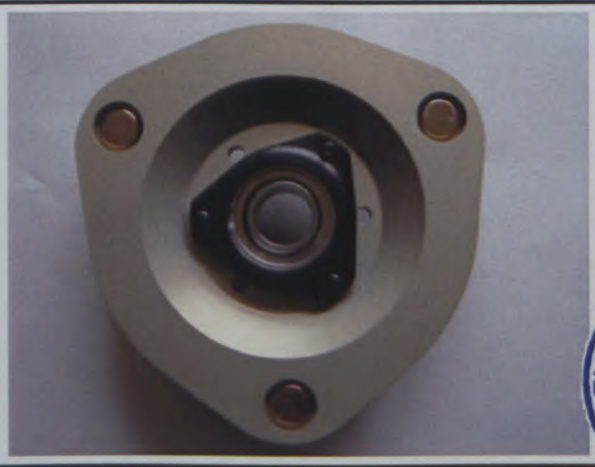

PHOTO N° 6

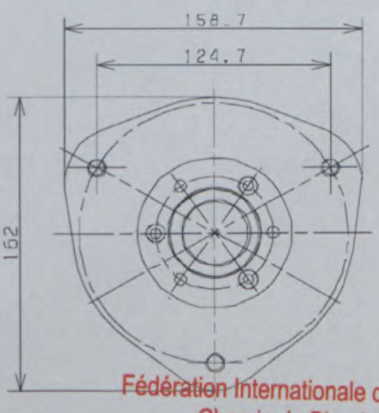


Fédération Internationale de l'Automobile
Chemin de Blandonnet, 2
CH-1215 GENEVE 15
Tél.: 41 22 544 44 00
Fax Sport: 41 22 544 44 50

Marque
Make
会社名 **MITSUBISHI**

Modèle
Model
ﾓﾃﾞﾙ **LANCER (CT9A)**

Homologation N°
**N-5629**

Extension N°
**08/04 VO**

JAF公認番号 **FN-066 VO-9/6**

PHOTO N° **7**

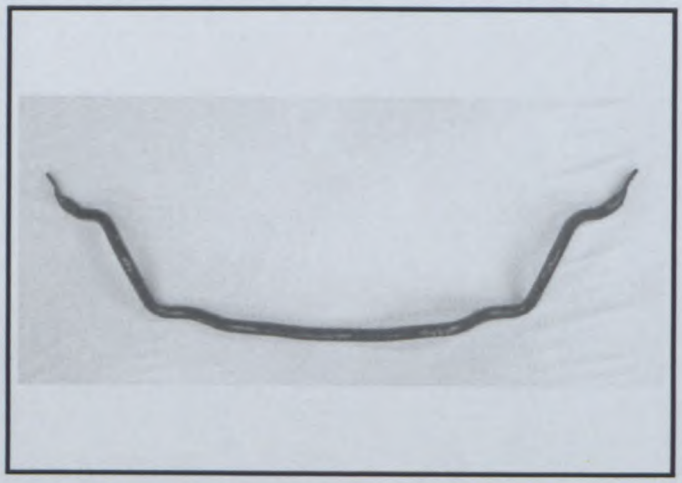

PHOTO N° **8**

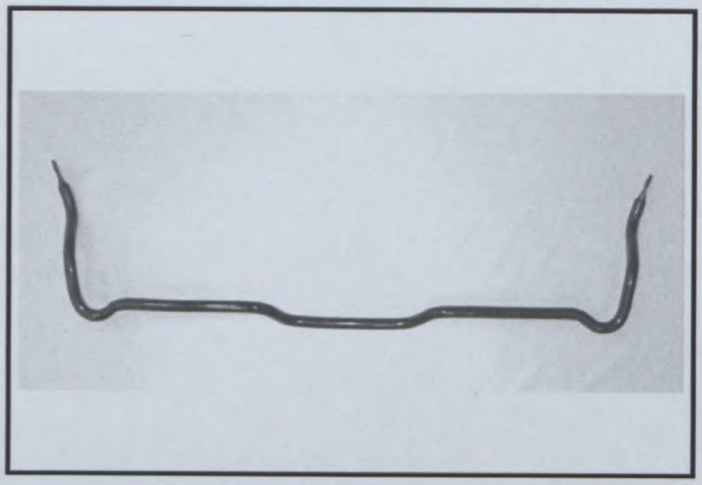

PHOTO N° **9**

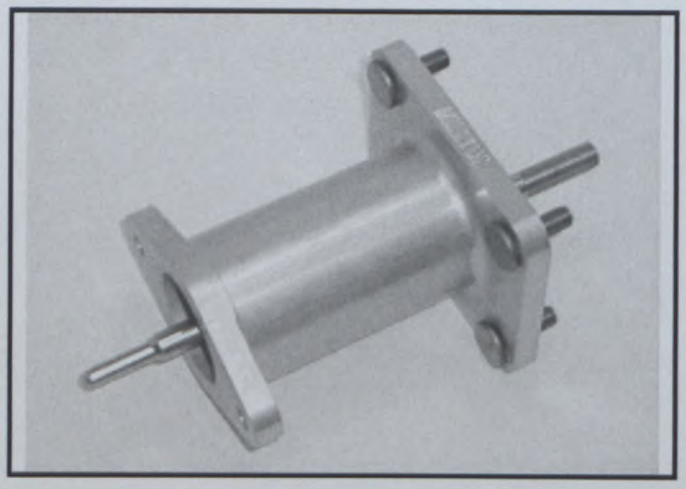

PHOTO N° **10**

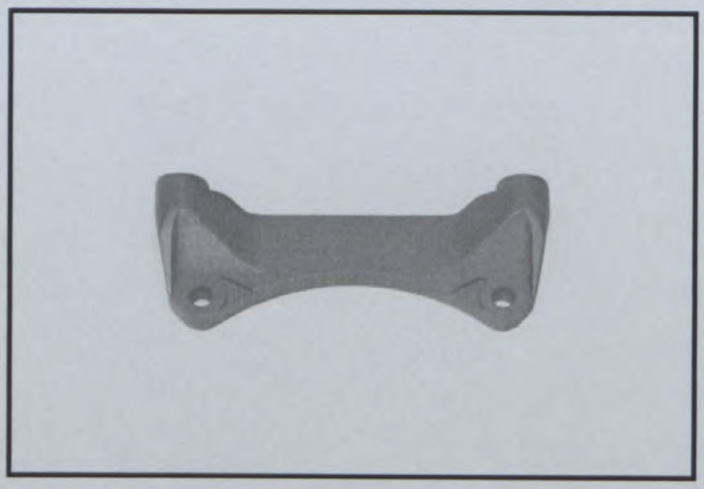

PHOTO N° **11**

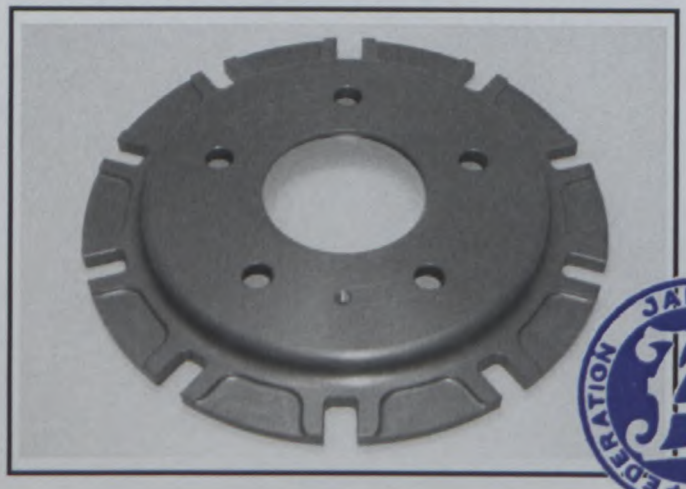

PHOTO N° **12**

JAPAN AUTOMOBILE FEDERATION JAF

Fédération Internationale de l'Automobile
Chemin de Blandonnet, 2
CH-1215 GENEVE 15
Tél.: 41 22 544 44 00
Fax Sport: 41 22 544 44 50

Marque
Make
会社名 **MITSUBISHI**

Modèle
Model
ﾓﾃﾞﾙ **LANCER (CT9A)**

Homologation N°
**N-5629**

Extension N°
**08/04 VO**

JAF公認番号 **FN-066 VO-9/6**

PHOTO N° **13**

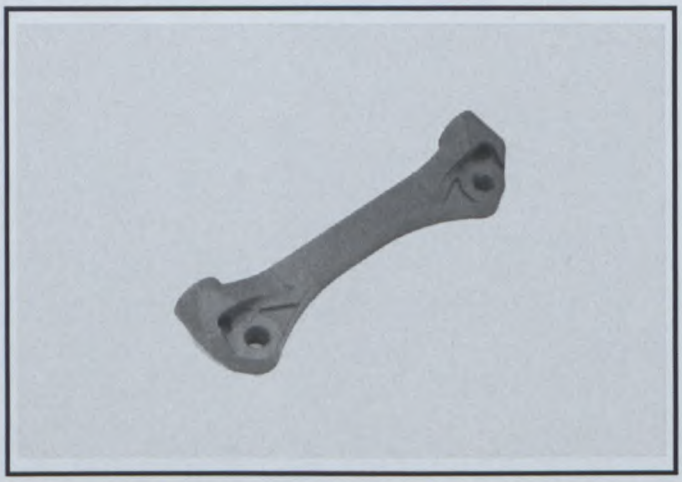

PHOTO N° **14**

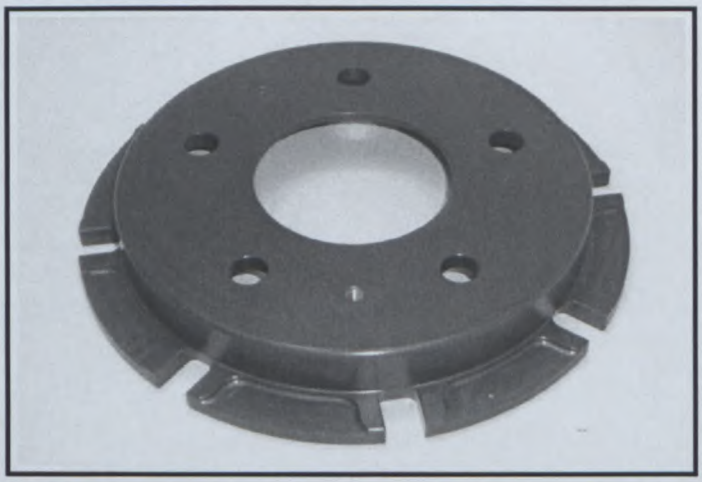

PHOTO N° **15**

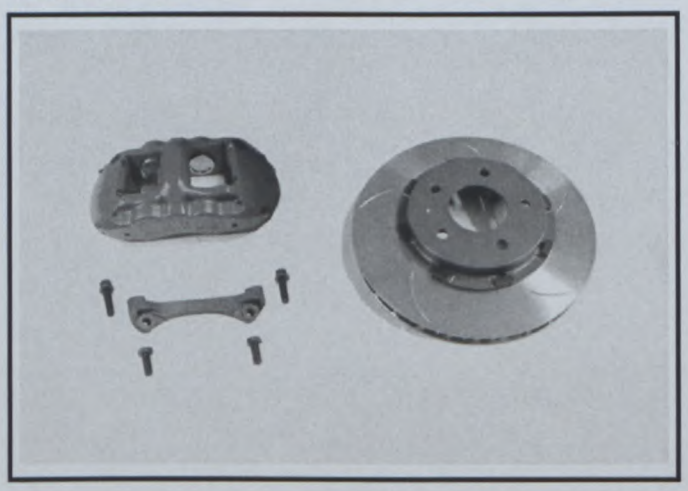

PHOTO N° **16**

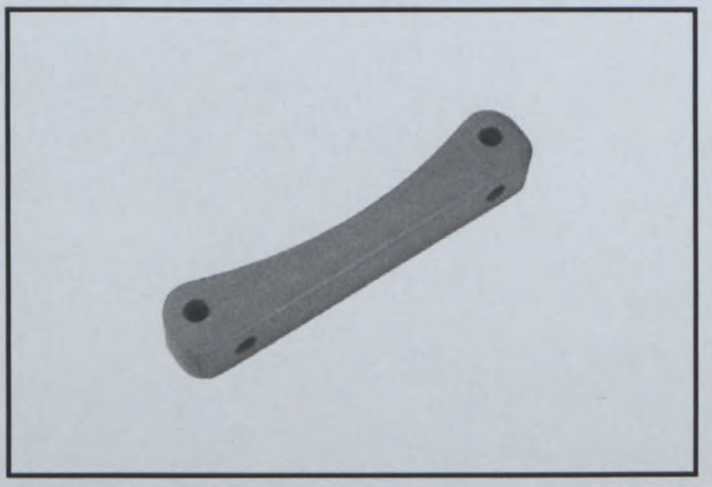

PHOTO N° **17**

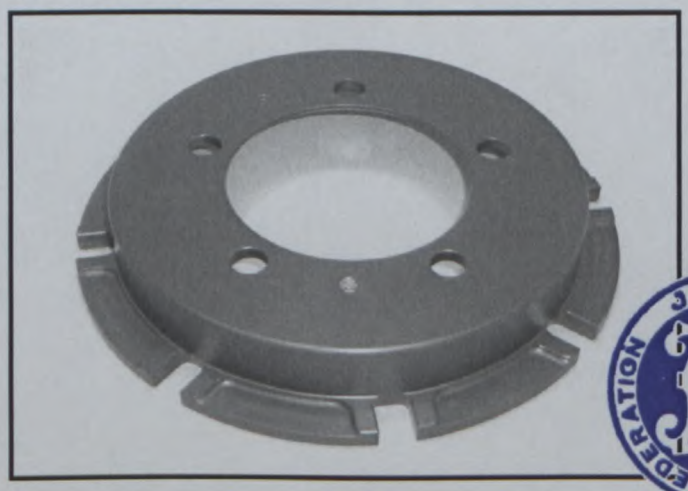

PHOTO N° **18**

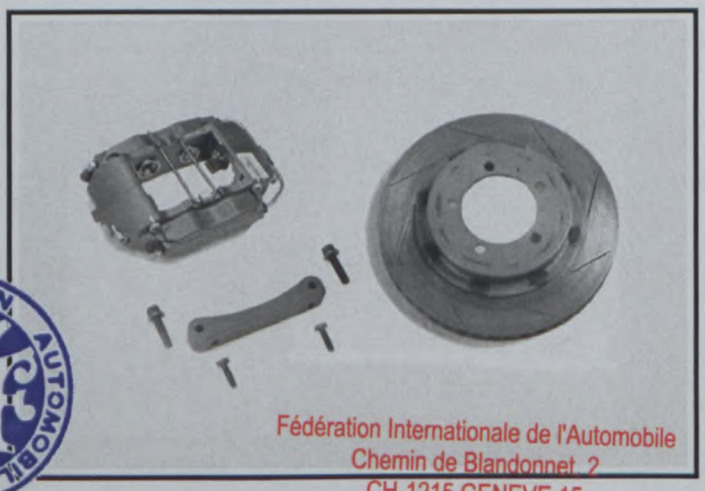

JAPAN AUTOMOBILE FEDERATION JAF

Fédération Internationale de l'Automobile
Chemin de Blandonnet 2
CH-1215 GENEVE 15
Tél.: 41 22 544 44 00
Fax Sport: 41 22 544 44 50

Marque
Make
会社名 **MITSUBISHI**

Modèle
Model
ﾓﾃﾞﾙ **LANCER (CT9A)**

Homologation N°
**N-5629**

Extension N°
**08/04 VO**

JAF公認番号 **FN-066 VO-9/6**

## FICHE D'HOMOLOGATION VO POUR FREINS A DISQUE *(à utiliser avec première page de "Fiche d'Extension d'Homologation")*
## VO HOMOLOGATION FORM FOR DISC BRAKES *(to be used with first page of "Form of Homologation Extension")*
*ﾃﾞｨｽｸﾌﾞﾚｰｷのVO公認書式 ( 追加公認書式の最初のﾍﾟｰｼﾞと共に使用)*

**803. Freins :**
**Brakes : ﾌﾞﾚｰｷ :**

| | Avant / Front / 前 | Arrière / Rear / 後 |
|---|---|---|
| e) Nombre de cylindres par roue<br>Number of cylinders per wheel<br>1ﾎｲｰﾙ当りのｼﾘﾝﾀﾞｰ数 | 4 | 4 |
| e1) Alésage<br>Bore ﾎﾞｱ | 38.0 + 44.0 mm | 26.0 + 30.0 mm |
| g) Freins à disques :<br>Disc brakes : ﾃﾞｨｽｸﾌﾞﾚｰｷ | | |
| g1) Nombre de plaquettes par roue<br>Number of pads per wheel<br>1ﾎｲｰﾙ当りのﾊﾟｯﾄﾞの数 | 2 | 2 |
| g2) Nombre d'étriers par roue<br>Number of calipers per wheel<br>1ﾎｲｰﾙ当りのｷｬﾘﾊﾟｰの数 | 1 | 1 |
| g3) Matériau des étriers<br>Caliper material<br>ｷｬﾘﾊﾟｰの材質 | Aluminium alloy | Aluminium alloy |
| g4) Epaisseur du disque neuf<br>Thickness of new disc<br>新品ﾃﾞｨｽｸの厚さ | XXXX +/- 1 mm | XXXX +/- 1 mm |
| g5) Diamètre extérieur du disque<br>External diameter of the disc<br>ﾃﾞｨｽｸの外径 | XXXX +/- 1.5 mm | XXXX +/- 1.5 mm |
| g6) Diamètre extérieur de frottement des plaquettes<br>External diameter of pads' rubbing surface<br>ﾊﾟｯﾄﾞ摩擦面の外径 | XXXX +/- 1.5 mm | XXXX +/- 1.5 mm |
| g7) Diamètre intérieur de frottement des plaquettes<br>Internal diameter of pads' rubbing surface<br>ﾊﾟｯﾄﾞ摩擦面の内径 | XXXX +/- 1.5 mm | XXXX +/- 1.5 mm |
| g8) Longueur hors-tout des plaquettes<br>Overall length of the pads<br>ﾊﾟｯﾄﾞの全長 | XXXX +/- 1.5 mm | XXXX +/- 1.5 mm |
| g9) Disques ventilés<br>Ventilated discs<br>ﾍﾞﾝﾁﾚｰﾃｯﾄﾞﾃﾞｨｽｸ | ☐ oui yes 有 ☐ non no 無 | ☐ oui yes 有 ☐ non no 無 |

PHOTO N° **19** **Avant/Front/前**

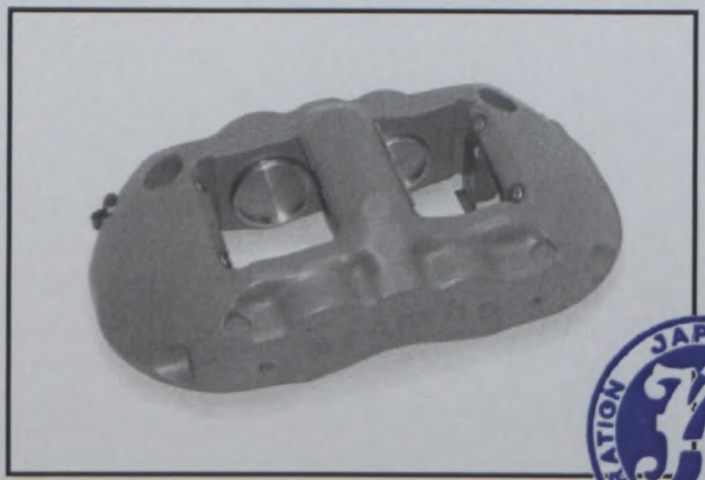

PHOTO N° **20** **Arrière/Rear/後**

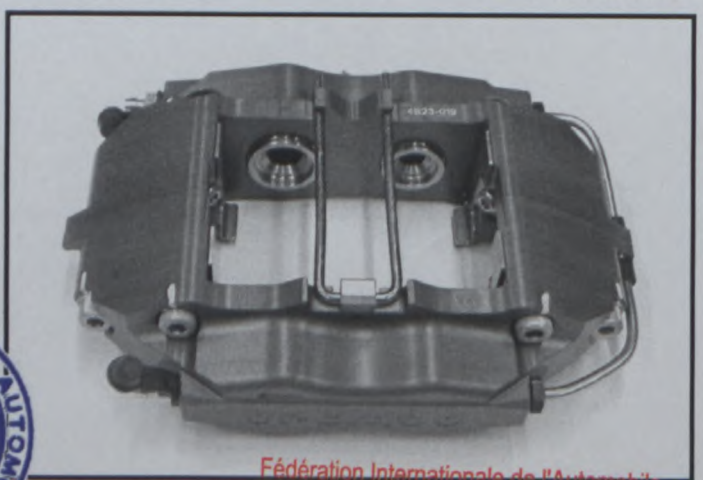

Fédération Internationale de l'Automobile
Chemin de Blandonnet, 2
CH-1215 GENEVE 15
Tél.: 41 22 544 44 00
Fax Sport: 41 22 544 44 50

Marque
Make
会社名 **MITSUBISHI**

Modèle
Model
ﾓﾃﾞﾙ **LANCER (CT9A)**

Homologation N°
**N-5629**

Extension N°
**08/04 VO**

JAF公認番号 **FN-066 VO-9/6**

# FICHE D'HOMOLOGATION VO POUR FREINS A DISQUE *(à utiliser avec première page de "Fiche d'Extension d'Homologation")*
# VO HOMOLOGATION FORM FOR DISC BRAKES *(to be used with first page of "Form of Homologation Extension")*
*ﾃﾞｨｽｸﾌﾞﾚｰｷのVO公認書式 ( 追加公認書式の最初のﾍﾟｰｼﾞと共に使用)*

**803. Freins :**
**Brakes : ﾌﾞﾚｰｷ :**

| | Avant / Front / 前 | Arrière / Rear / 後 |
|---|---|---|
| e) Nombre de cylindres par roue<br>Number of cylinders per wheel<br>1ﾎｲｰﾙ当りのｼﾘﾝﾀﾞｰ数 | XXXX | XXXX |
| e1) Alésage<br>Bore ﾎﾞｱ | XXXX mm | XXXX mm |
| g) Freins à disques :<br>Disc brakes : ﾃﾞｨｽｸﾌﾞﾚｰｷ | | |
| g1) Nombre de plaquettes par roue<br>Number of pads per wheel<br>1ﾎｲｰﾙ当りのﾊﾟｯﾄﾞの数 | XXXX | XXXX |
| g2) Nombre d'étriers par roue<br>Number of calipers per wheel<br>1ﾎｲｰﾙ当りのｷｬﾘﾊﾟｰの数 | XXXX | XXXX |
| g3) Matériau des étriers<br>Caliper material<br>ｷｬﾘﾊﾟｰの材質 | XXXX | XXXX |
| g4) Epaisseur du disque neuf<br>Thickness of new disc<br>新品ﾃﾞｨｽｸの厚さ | 32.0 +/- 1 mm | 25.4 +/- 1 mm |
| g5) Diamètre extérieur du disque<br>External diameter of the disc<br>ﾃﾞｨｽｸの外径 | 355.0 +/- 1.5 mm | 295.0 +/- 1.5 mm |
| g6) Diamètre extérieur de frottement des plaquettes<br>External diameter of pads' rubbing surface<br>ﾊﾟｯﾄﾞ摩擦面の外径 | 354.8 +/- 1.5 mm | 295.0 +/- 1.5 mm |
| g7) Diamètre intérieur de frottement des plaquettes<br>Internal diameter of pads' rubbing surface<br>ﾊﾟｯﾄﾞ摩擦面の内径 | 231.8 +/- 1.5 mm | 210.0 +/- 1.5 mm |
| g8) Longueur hors-tout des plaquettes<br>Overall length of the pads<br>ﾊﾟｯﾄﾞの全長 | 137.8 +/- 1.5 mm | 97.8 +/- 1.5 mm |
| g9) Disques ventilés<br>Ventilated discs<br>ﾍﾞﾝﾁﾚｰﾃｯﾄﾞﾃﾞｨｽｸ | ☒ oui yes 有 ☐ non no 無 | ☒ oui yes 有 ☐ non no 無 |

PHOTO N° 21 — Avant/Front/前

PHOTO N° 22 — Arrière/Rear/後

Fédération Internationale de l'Automobile
Chemin de Blandonnet, 2
CH-1215 GENEVE 15
Tél.: 41 22 544 44 00
Fax Sport: 41 22 544 44 50

Marque
Make
会社名 **MITSUBISHI**

Modèle
Model
ﾓﾃﾞﾙ **LANCER (CT9A)**

Homologation N°
**N-5629**

Extension N°
**08/04 VO**

JAF公認番号 **FN-066 VO-9/6**

## FICHE D'HOMOLOGATION VO POUR FREINS A DISQUE *(à utiliser avec première page de "Fiche d'Extension d'Homologation")*
## VO HOMOLOGATION FORM FOR DISC BRAKES *(to be used with first page of "Form of Homologation Extension")*
*ﾃﾞｨｽｸﾌﾞﾚｰｷのVO公認書式 ( 追加公認書式の最初のﾍﾟｰｼﾞと共に使用)*

| 803. Freins : Brakes : ﾌﾞﾚｰｷ : | Avant / Front / 前 | Arrière / Rear / 後 |
|---|---|---|
| e) Nombre de cylindres par roue<br>Number of cylinders per wheel<br>1ﾎｲｰﾙ当りのｼﾘﾝﾀﾞｰ数 | XXXX | ____ |
| e1) Alésage<br>Bore ﾎﾞｱ | XXXX mm | ____ mm |
| g) Freins à disques :<br>Disc brakes : ﾃﾞｨｽｸﾌﾞﾚｰｷ | | |
| g1) Nombre de plaquettes par roue<br>Number of pads per wheel<br>1ﾎｲｰﾙ当りのﾊﾟｯﾄﾞの数 | XXXX | ____ |
| g2) Nombre d'étriers par roue<br>Number of calipers per wheel<br>1ﾎｲｰﾙ当りのｷｬﾘﾊﾟｰの数 | XXXX | ____ |
| g3) Matériau des étriers<br>Caliper material<br>ｷｬﾘﾊﾟｰの材質 | XXXX | ____ |
| g4) Epaisseur du disque neuf<br>Thickness of new disc<br>新品ﾃﾞｨｽｸの厚さ | 28.0 +/- 1 mm | ____ +/- 1 mm |
| g5) Diamètre extérieur du disque<br>External diameter of the disc<br>ﾃﾞｨｽｸの外径 | 300.0 +/- 1.5 mm | ____ +/- 1.5 mm |
| g6) Diamètre extérieur de frottement des plaquettes<br>External diameter of pads' rubbing surface<br>ﾊﾟｯﾄﾞ摩擦面の外径 | 299.8 +/- 1.5 mm | ____ +/- 1.5 mm |
| g7) Diamètre intérieur de frottement des plaquettes<br>Internal diameter of pads' rubbing surface<br>ﾊﾟｯﾄﾞ摩擦面の内径 | 202.3 +/- 1.5 mm | ____ +/- 1.5 mm |
| g8) Longueur hors-tout des plaquettes<br>Overall length of the pads<br>ﾊﾟｯﾄﾞの全長 | 136.3 +/- 1.5 mm | ____ +/- 1.5 mm |
| g9) Disques ventilés<br>Ventilated discs<br>ﾍﾞﾝﾁﾚｰﾃｯﾄﾞﾃﾞｨｽｸ | ☒ oui yes 有 ☐ non no 無 | ☐ oui yes 有 ☐ non no 無 |

PHOTO N° **23** **Avant/Front/前**

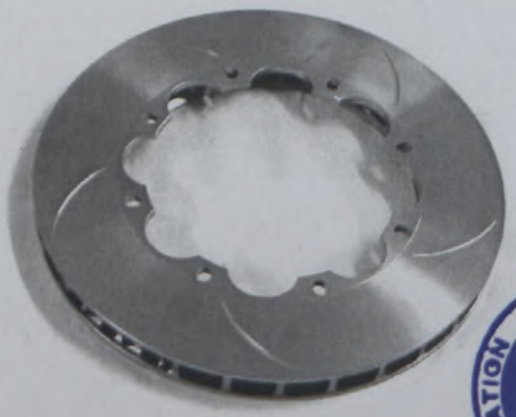

PHOTO N° **Arrière/Rear/後**

Fédération Internationale de l'Automobile
Chemin de Blandonnet, 2
CH-1215 GENEVE 15
Tél.: 41 22 544 44 00
Fax Sport: 41 22 544 44 50

# FEDERATION INTERNATIONALE DE L'AUTOMOBILE

## JAPAN AUTOMOBILE FEDERATION
## 社団法人 日本自動車連盟

Homologation N°

**N-5629**

Extension N°

**09/03 ER**

Groupe / Group / ｸﾞﾙｰﾌﾟ

**~~A~~ / ~~B~~ / N**

**NON VALABLE EN SUPER PRODUCTION**
**NOT VALID IN SUPER PRODUCTION**

JAF公認番号 FN-066 ER-11/4

JAF発効日 2008年3月1日

**FICHE D'EXTENSION D'HOMOLOGATION**
**HOMOLOGATION EXTENSION FORM**
**追加公認書式**

| | | | |
|---|---|---|---|
| ☐ | **ES** Evolution sportive du type / Sporting evolution of the type ｽﾎﾟｰﾂ進化 | ☐ | **VO** Variante option / Option variant ｵﾌﾟｼｮﾝ変型 |
| ☐ | **ET** Evolution normale du type / Normal evolution of the type 型式の正常進化 | ☐ | **VP** Variante de Production / Production variant ﾌﾟﾛﾀﾞｸｼｮﾝ変型 |
| ☐ | **VF** Variante de fourniture / Supply variant 供給変型 | ☒ | **ER** Erratum / Erratum 誤記訂正 |

**Véhicule :** Constructeur
**Vehicle :** Manufacturer
車両： 製造会社名

**MITSUBISHI MOTORS CORP.**

Modèle et type
Model and type
ﾓﾃﾞﾙと型式

**LANCER EVOLUTION (CT9A)**

Homologation valable à partir du
Homologation valid as from
FIA公認発効年月日

**01 MARS 2008**

| Page or ext. 頁または追加番号 | Article 項目 | Description 記述 |
|---|---|---|
| 7 | 6.<br>605. | **Form of homologation extension for 02/02 VO**<br>**POWER TRAIN**<br>**Final drive**<br>**d) Type of differential limitation** |

| | | Front | Rear |
|---|---|---|---|
| Ramp Angles | Drive / Coast | 58 / 5 | |
| Numbers of plates | Friction plate | 4 | |
| | Friction disc | 4 | |

Fédération Internationale de l'Automobile
Chemin de Blandonnet, 2
CH-1215 GENEVE 15
Tél.: 41 22 544 44 00
Fax Sport: 41 22 544 44 50

# FEDERATION INTERNATIONALE DE L'AUTOMOBILE

JAPAN AUTOMOBILE FEDERATION
社団法人 日本自動車連盟

Homologation N°
**N-5629**

Extension N°
**11/05 VO**

Groupe / Group / ｸﾞﾙｰﾌﾟ

**~~A / B /~~ N**

**NON VALABLE EN SUPER PRODUCTION**
**NOT VALID IN SUPER PRODUCTION**

JAF公認番号 FN-066 VO-13/7

JAF発効日 2008年10月1日

## FICHE D'EXTENSION D'HOMOLOGATION
## HOMOLOGATION EXTENSION FORM
## 追加公認書式

- ☐ **ES** Evolution sportive du type / Sporting evolution of the type ｽﾎﾟｰﾂ進化
- ☐ **ET** Evolution normale du type / Normal evolution of the type 型式の正常進化
- ☐ **VF** Variante de fourniture / Supply variant 供給変型
- ☒ **VO** Variante option / Option variant ｵﾌﾟｼｮﾝ変型
- ☐ **VP** Variante de Production / Production variant ﾌﾟﾛﾀﾞｸｼｮﾝ変型
- ☐ **ER** Erratum / Erratum 誤記訂正

Véhicule : Constructeur
Vehicle : Manufacturer
車両 : 製造会社名
**MITSUBISHI MOTORS CORP.**

Modèle et type
Model and type
ﾓﾃﾞﾙと型式
**LANCER EVOLUTION (CT9A)**

Homologation valable à partir du
Homologation valid as from
FIA公認発効年月日
**01 OCT. 2008**

| Page or ext. 頁または追加番号 | Article 項目 | Description 記述 |
|---|---|---|
| 17 | 9.<br>901. | **BODYWORK**<br>**Interior**<br>**Roof vent** |

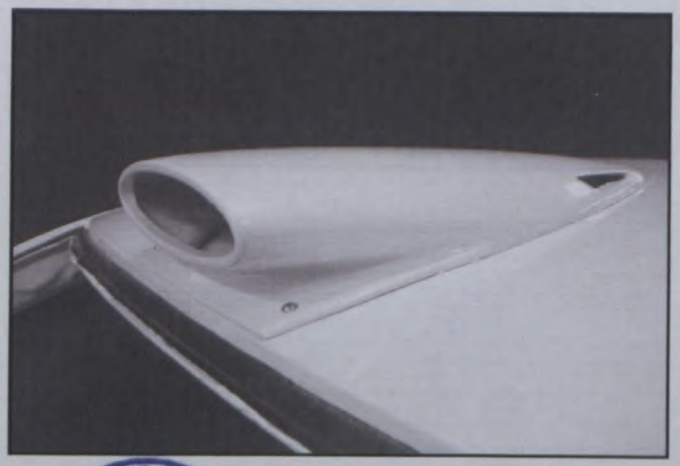

**Drawing**

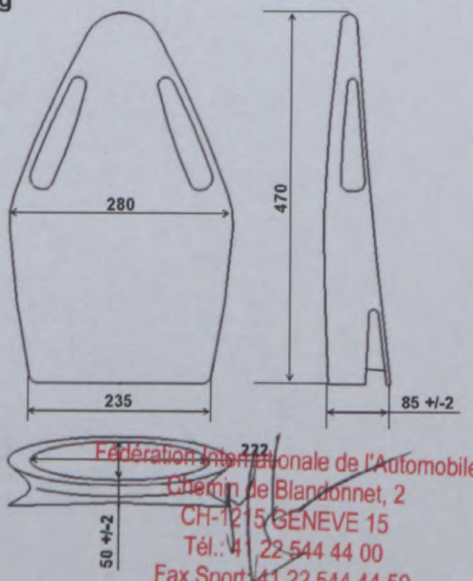


Fédération Internationale de l'Automobile
Chemin de Blandonnet, 2
CH-1215 GENEVE 15
Tél.: 41 22 544 44 00
Fax Sport: 41 22 544 44 50

**(All tolerances are +/-2% unless otherwise shown)**

# FEDERATION INTERNATIONALE DE L'AUTOMOBILE
## JAPAN AUTOMOBILE FEDERATION
## 社団法人 日本自動車連盟

Groupe / Group / ｸﾞﾙｰﾌﾟ **A** ~~B~~

Homologation N°

**A-5629**

JAF公認番号 JA-194

JAF発効日 2001年 2月28日

**FICHE D'HOMOLOGATION CONFORME A L'ANNEXE J DU CODE SPORTIF INTERNATIONAL**
**HOMOLOGATION FORM IN ACCORDANCE WITH APPENDIX J OF THE INTERNATIONAL SPORTING CODE**
国際モータースポーツ競技規則付則Ｊ項に従った公認書式

Homologation valable à partir du
Homologation valid as from
FIA公認発効年月日 '01 AVR. 2001

A) Voiture vue de 3/4 avant
Car seen from 3/4 front / ﾌﾛﾝﾄ3/4が見える車体全体

B) Voiture vue de 3/4 arrière
Car seen from 3/4 rear / ﾘｱ3/4が見える車体全体

## 1. GENERALITES / GENERAL / 一般項目

101. Constructeur
Manufacturer
製造会社名 MITSUBISHI MOTORS CORP.

102. Dénomination(s) commerciale(s) - Modèle et type
Commercial name(s) - Model and type
通称名 – モデルと型式 LANCER EVOLUTION (CT9A)

103. Cylindrée
Cylinder capacity 1,997.4 cm³
総排気量

Cylindrée corrigée
Corrected cylinder capacity 1,997.4 x 1.7 = 3,395.6 cm³
修正総排気量

104. Mode de construction
Type of car construction
車両構造の形式

a) Mode :
Type :
形式 :

| ☐ séparée / separated / ｾﾊﾟﾚｰﾄ | ☒ monocoque / unitary construction / ﾓﾉｺｯｸ |
|---|---|

b) Matériau du châssis / coque
Material of chassis / bodyshell
ｼｬｼｰ / 車体の材質 STEEL

105. Nombre de volumes
Number of volumes
ｺﾝﾊﾟｰﾄﾒﾝﾄの数 3

106. Nombre de places
Number of places
定員 5

Fédération Internationale de l'Automobile
2 chemin de Blandonnet
CH-1215 GENEVE 15
Tél.: 41 22 544 44 00
Fax Sport: 41 22 544 44 50

© FIA -1997

Homologation N°

A-5629

JAF公認番号 JA-194

Marque
Make
会社名 MITSUBISHI

Modèle
Model
ﾓﾃﾞﾙ LANCER (CT9A)

## 2. DIMENSIONS, POIDS / DIMENSIONS, WEIGHT / 寸法 , 重量

202. Longueur hors tout
Overall length
車両全長 4,443 mm +/- 1 %

203. Largeur hors-tout
Overall width
車両全幅 1,770 mm +/- 1 %

Endroit de mesure
Where measured
測定個所 AT FRONT AXLE

204. Largeur de carrosserie
Width of bodywork
車体の幅

a) A la hauteur de l'axe avant
At front axle
前輪軸上の車体幅 1,770 mm +/- 1 %

b) A la hauteur de l'axe arrière
At rear axle
後輪軸上の車体幅 1,770 mm +/- 1 %

206. Empattement
Wheelbase
ﾎｲｰﾙﾍﾞｰｽ 2,625 mm +/- 1%

209. Porte-à-faux
Overhang
ｵｰﾊﾞｰﾊﾝｸﾞ

a) Avant
Front
前 883 mm +/- 1 %

b) Arrière
Rear
後 935 mm +/- 1 %

210. Distance "G" (volant - paroi de séparation arrière)
Distance "G" (steering wheel - rear bulkhead)
寸法 "G" (ｽﾃｱﾘﾝｸﾞﾎｲｰﾙ－ﾘｱﾊﾞﾙｸﾍｯﾄﾞ) 1,685 mm

[ REMARKS ]
REFERRING ART.255.2 (HOMOLOGATION), THE TOLERANCE OF +1% ON THE ABOVE 203 AS WELL AS 204 a) AND b) SHOULD NOT APPLY GROUP A RALLY CAR.

JAPAN AUTOMOBILE FEDERATION JAF



© FIA -1997

Fédération Internationale de l'Automobile
2 chemin de Blandonnet
CH-1215 GENEVE 15
Tél.: 41 22 544 44 00
Fax Sport: 41 22 544 44 50

Homologation N°

A-5629

Marque
Make
会社名 MITSUBISHI

Modèle
Model
ﾓﾃﾞﾙ LANCER (CT9A)

JAF公認番号 JA-194

## 3. MOTEUR / ENGINE / ｴﾝｼﾞﾝ

*(En cas de moteur rotatif, voir Art. 335 sur fiche additionnelle)*
*(In case of rotative engine, see Art. 335 on additional form)*
*(ﾛｰﾀﾘｰｴﾝｼﾞﾝの場合、補助書式 第335項参照)*

**301. Emplacement et position du moteur**
**Location and position of the engine**
ｴﾝｼﾞﾝの位置と向き FRONT,LATERAL,VERTICAL

**303. Cycle**
**Cycle**
ｻｲｸﾙ 4-OTTO

C) Profil droit du moteur déposé
Right hand view of dismounted engine
車両から取り外したｴﾝｼﾞﾝの右側面

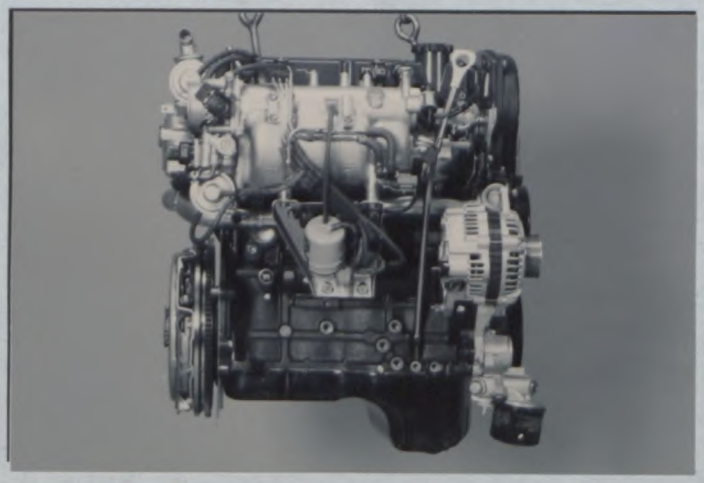

D) Profil gauche du moteur déposé
Left hand of dismounted engine
車両から取り外したｴﾝｼﾞﾝの左側面

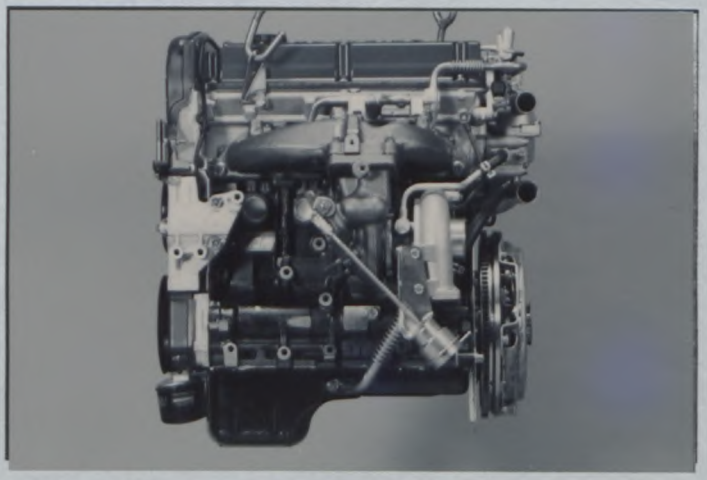

E) Moteur dans son compartiment
Engine in its compartment
車両に取り付けたｴﾝｼﾞﾝ

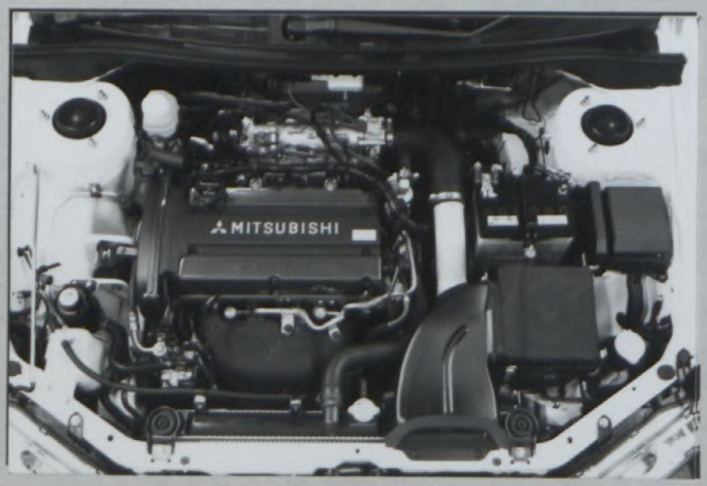


JAPAN AUTOMOBILE FEDERATION JAF

**304. Suralimentation**
**Supercharging**
過給

| ☒ oui yes 有 | ☐ non no 無 |
|---|---|

*(En cas de suralimentation, voir Art. 334 sur fiche additionnelle)*
*(In case of supercharging, see Art. 334 on additional form)*
*(過給の場合、追加書式第334項参照)*

Type et nombre de compresseurs
Type and number of compressors
ｺﾝﾌﾟﾚｯｻｰの形式と数 EXHAUST TURBO CHARGER,SINGLE

Fédération Internationale de l'Automobile
2 chemin de Blandonnet
CH-1215 GENEVE 15
Tél.: 41 22 544 44 00
Fax Sport: 41 22 544 44 50

© FIA -1997

Homologation N°

A-5629

Marque
Make
会社名 MITSUBISHI

Modèle
Model
ﾓﾃﾞﾙ LANCER (CT9A)

JAF公認番号 JA-194

305. Nombre et disposition des cylindres
Number and layout of cylinders ｼﾘﾝﾀﾞの配列と数 4 IN-LINE

306. Mode de refroidissement
Type of cooling 冷却方式 LIQUID

307. Cylindrée
Cylinder capacity 気筒容積
a) Unitaire
Unitary 1気筒 499.4 cm³
b) Totale
Total 合計 3,395.6 (1,997.4x1.7) cm³

c) Totale max. Autorisée
Max. total allowed
許される最大排気量 3,443.7 cm³

INDICATION NON VALABLE EN GROUPE N
NOT VALID FOR GROUP N / ｸﾞﾙｰﾌﾟNには有効ではない。

312. Matériau du bloc-cylindre
Cylinder block material ｼﾘﾝﾀﾞｰﾌﾞﾛｯｸの材質 CAST IRON

313. Chemises :
Sleeves : ｽﾘｰﾌﾞ :
a) ☐ oui yes 有 ☒ non no 無

c) ☐ humides wet 湿式 ☐ sèches dry 乾式

314. Alésage
Bore
ﾎﾞｱ 85.0 mm

315. Alésage maximum autorisé
Maximum bore allowed
許される最大ﾎﾞｱ径 85.6 mm

INDICATION NON VALABLE EN GROUPE N
NOT VALID FOR GROUP N / ｸﾞﾙｰﾌﾟNには有効ではない。

316. Course
Stroke ｽﾄﾛｰｸ 88.0 mm

318. Bielle :
Connecting rod : ｺﾈｸﾃｨﾝｸﾞﾛｯﾄﾞ :
a) Matériau
Material 材質 STEEL
b) Type de la tête de bielle
Big end type ﾋﾞｯｸｴﾝﾄﾞ形式 SEPARATE

c) Diamètre intérieur de la tête de bielle (sans coussinets)
Interior diameter of the big end (without shell bearings) ﾋﾞｯｸｴﾝﾄﾞ内径(ﾍﾞｱﾘﾝｸﾞを除く) 48.0 mm

d) Longueur entre axes
Length between the axes ｺﾝﾛｯﾄﾞの長さ 150.0 +/- 0.1 mm

e) Poids minimum
Minimum weight 最低重量 619.0 g

319. Vilebrequin
Crankshaft ｸﾗﾝｸｼｬﾌﾄ
a) Type de construction
Type of manufacture 製造の方式 ONE PIECE

b) Matériau
Material 材質 STEEL

c) ☐ coulé cast 鋳造 ☒ forgé forged 鍛造

d) Nombre de paliers
Number of bearings ﾍﾞｱﾘﾝｸﾞの数 5

e) Type de paliers
Type of bearings ﾍﾞｱﾘﾝｸﾞの形式 PLAIN

f) Diamètre des paliers
Diameter of bearings ﾍﾞｱﾘﾝｸﾞの外径 61.0 mm

g) Matériau des chapeaux de paliers
Bearing caps material ﾍﾞｱﾘﾝｸﾞｷｬｯﾌﾟの材質 CAST IRON

h) Poids minimum du vilebrequin nu
Minimum weight of bare crankshaft
ｸﾗﾝｸｼｬﾌﾄ単体の最低重量 13,800 g

320. Volant moteur :
Flywheel : ﾌﾗｲﾎｲｰﾙ :

| Boîte manuelle / Manual gearbox | Boîte automatique / Automatic gearbox |
|---|---|
| a) Matériau / Material 材質 | STEEL | XXXX |
| b) Poids minimum avec couronne de démarreur / Minimum weight with starter ring / ﾘﾝｸﾞｷﾞﾔ付ﾌﾗｲﾎｲｰﾙの最低重量 | 6,000 g | XXXX g |
| | | Utilisable uniquement avec boîte de vitesses automatique / Only usable with an automatic gearbox / ｵｰﾄﾏﾁｯｸｷﾞﾔﾎﾞｯｸｽの使用のみ |

Fédération Internationale de l'Automobile
2 chemin de Blandonnet
CH-1215 GENEVE 15
Tél.: 41 22 544 44 00
Fax Sport: 41 22 544 44 50



© FIA -1997

Homologation N°

**Marque**
**Make**
会社名 **MITSUBISHI**

**Modèle**
**Model**
ﾓﾃﾞﾙ **LANCER (CT9A)**

A-5629

JAF公認番号 JA-194

**321. Culasse :**
**Cylinderhead :** ｼﾘﾝﾀﾞｰﾍｯﾄﾞ :

a) Nombre
Number 数 1

b) Matériau
Material 材質 **ALUMINUM ALLOY**

e) Angle entre soupape d'admission et la verticale
Angle between intake valve and vertical ｲﾝﾃｰｸﾊﾞﾙﾌﾞと垂直線間の角度 **28.5°**

f) Angle entre soupape d'échappement et la verticale
Angle between exhaust valve and vertical ｴｷｿﾞｰｽﾄﾊﾞﾙﾌﾞと垂直線間の角度 **28.5°**

F) Culasse nue
Bare cylinderhead ｼﾘﾝﾀﾞｰﾍｯﾄﾞ単体

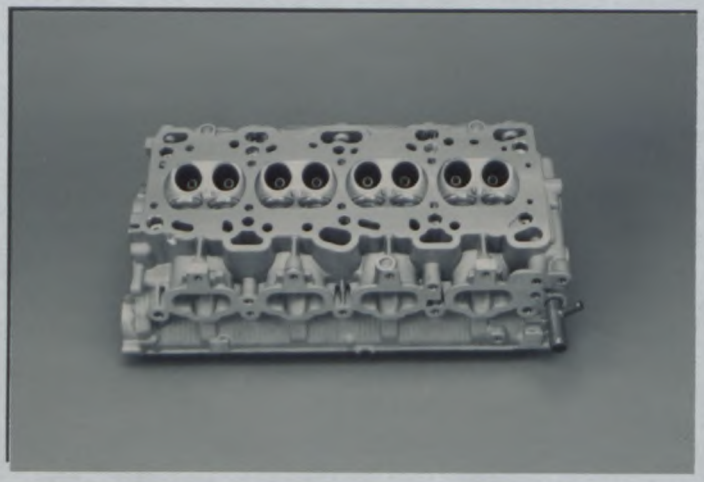

G) Chambre de combustion
Combustion chamber 燃焼室

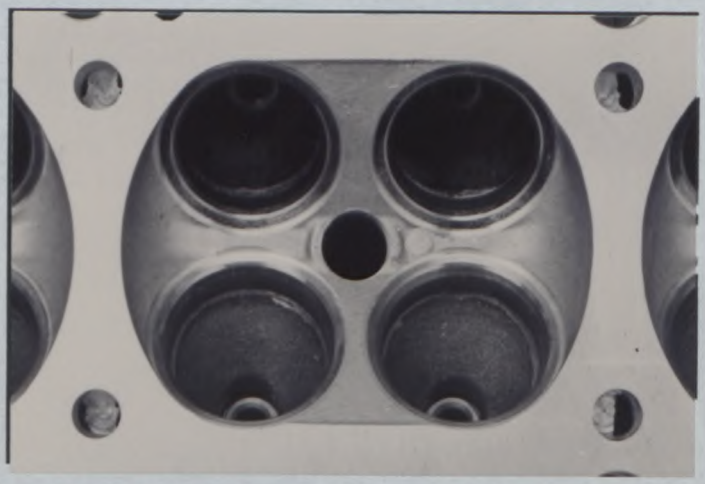

**323. Alimentation par carburateur :**
**Fuel feed by carburettor :** ｷｬﾌﾞﾚﾀｰ方式 :

a) Nombre de carburateurs
Number of carburettors ｷｬﾌﾞﾚﾀｰの数 **XXXX**

b) Type
Type 形式 **XXXX**

c) Marque et modèle
Make and model 会社名と型式 **XXXX**

d) Nombre de passages de gaz par carburateur
Number of mixture passages per carburettor 1ｷｬﾌﾞﾚﾀｰ当たりの混合気通過口の数 **XXXX**

e) Diamètre maximum de la sortie de gaz du carburateur
Maximum diameter of the carburettor mixture exit port ｷｬﾌﾞﾚﾀｰ出口の最大内径 **XXXX** mm

f) Diamètre du diffuseur au point d'étranglement maximum
Diameter of the venturi at the narrowest point ﾍﾞﾝﾁｭﾘｰ径 **XXXX** +/- 0.25 mm

H) Carburateur(s)
Carburettor(s) ｷｬﾌﾞﾚﾀｰ

XXXX

JAPAN AUTOMOBILE FEDERATION JAF

© FIA -1997



Fédération Internationale de l'Automobile
2 chemin de Blandonnet
CH-1215 GENEVE 15
Tél.: 41 22 544 44 00
Fax Sport: 41 22 544 44 50

Homologation N°

**Marque**
**Make**
会社名 **MITSUBISHI**

**Modèle**
**Model**
ﾓﾃﾞﾙ **LANCER (CT9A)**

**A-5629**

JAF公認番号 JA-194

**324. Alimentation par injection :** a) Marque b) Modèle
**Fuel feed by injection : 噴射方式 :** Make 会社名 **MITSUBISHI** Model 型式 **ECI-MULTI**

c) Mode de dosage du carburant :
Kind of fuel measurement :
燃料制御方式 :

| ☐ mécanique mechanical 機械式 | ☒ électronique electronic 電気式 | ☐ hydraulique hydraulic 油圧式 |
|---|---|---|

d) Dimensions du conduit d'admission au niveau du papillon ou de la guillotine
Dimensions of intake pipe at the throttle or slide location ｽﾛｯﾄﾙまたはｽﾗｲﾄﾞﾊﾞﾙﾌﾞのｲﾝﾃｰｸﾊﾟｲﾌﾟ寸法 **60.0** +/- 0.25 mm

e) Nombre de sorties effectives de carburant
Number of effective fuel outlets ﾉｽﾞﾙの数 **4**

f) Position des injecteurs
Position of injectors ﾉｽﾞﾙの位置

f1)

| ☒ Collecteur Manifold ﾏﾆﾎｰﾙﾄﾞ | ☐ Culasse Cylinderhead ｼﾘﾝﾀﾞｰﾍｯﾄﾞ |
|---|---|

g) Capteurs du système d'injection
Sensors of injection system 噴射装置のｾﾝｻｰ **WATER TEMPERATURE SENSOR, AIR TEMPERATURE SENSOR, PRESSURE SENSOR, THROTTLE POSITION SENSOR, AIR FLOW METRE, CRANK ANGLE SENSOR, CAM POSITION SENSOR, KNOCK SENSOR, OXYGEN SENSOR**

h) Actionneurs du système d'injection
Actuators of injection system 噴射装置のｱｸﾁｭｴｰﾀｰ **INJECTORS, PRESSURE REGULATOR**

H) Système d'injection
Injection system 噴射装置

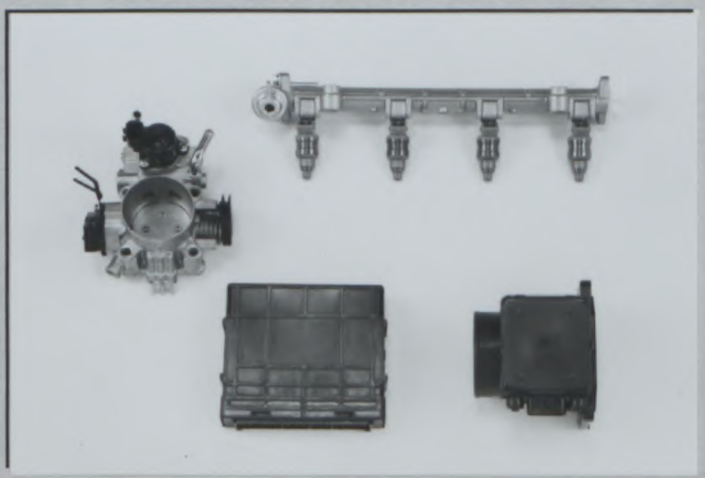

JAPAN AUTOMOBILE FEDERATION JAF



© FIA -1997

Fédération Internationale de l'Automobile
2 chemin de Blandonnet
CH-1215 GENEVE 15
Tél.: 41 22 544 44 00
Fax Sport: 41 22 544 44 50

Marque
Make
会社名 **MITSUBISHI**

Modèle
Model
ﾓﾃﾞﾙ **LANCER (CT9A)**

Homologation N°
**A-5629**

JAF公認番号 JA-194

## XIV) LOCALISATION DES CAPTEURS ET ACTIONNEURS / LOCATION OF SENSORS AND ACTUATORS :
センサーとアクチュエーターの位置：

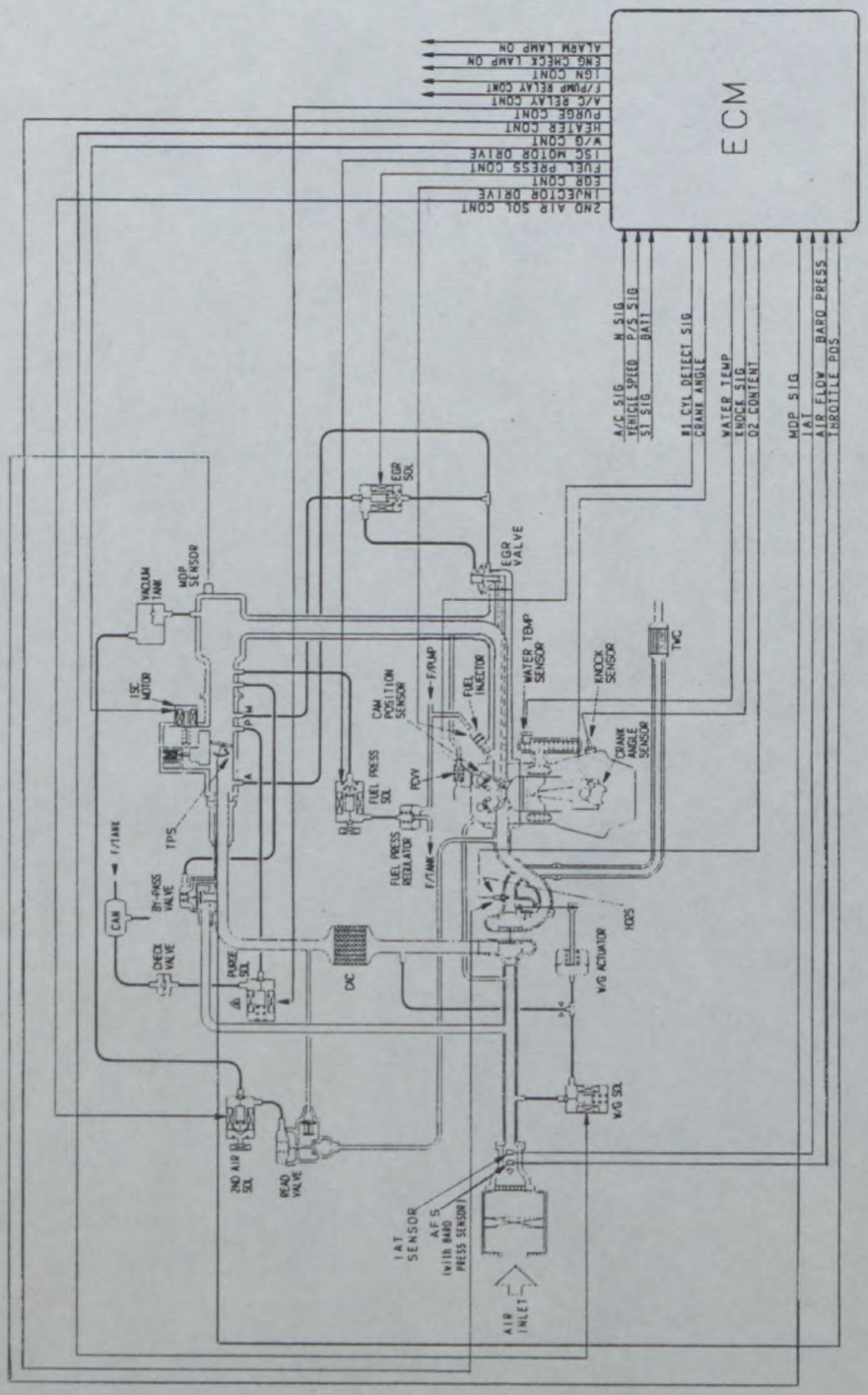


© FIA -1997



Fédération Internationale de l'Automobile
2 chemin de Blandonnet
CH-1215 GENEVE 15
Tél.: 41 22 544 44 00
Fax Sport: 41 22 544 44 50

Marque
Make
会社名 **MITSUBISHI**

Modèle
Model
ﾓﾃﾞﾙ **LANCER (CT9A)**

Homologation N°
**A-5629**

JAF公認番号 JA-194

**325. Arbre à cames :** / **Camshaft : ｶﾑｼｬﾌﾄ :**

a) Nombre / Number 数 **2**

b) Emplacement / Location 位置 **OVERHEAD (DOHC)**

c) Système d'entraînement / Drive system 駆動方式 **NOTCHED BELT**

d) Nombre de paliers par arbre / Number of bearings per shaft / 1ｼｬﾌﾄ当たりのﾍﾞｱﾘﾝｸﾞの数 **6**

f) Système de commande de soupapes / Type of valve operation ﾊﾞﾙﾌﾞ作動方式 **ROCKER ARM**

**327. Admission :** / **Intake : 吸気系 :**

a) Matériau du collecteur / Material of manifold ﾏﾆﾎｰﾙﾄﾞの材質 **ALUMINUM ALLOY**

b) Nombre d'éléments du collecteur / Number of manifold elements / 吸気ﾏﾆﾎｰﾙﾄﾞｴﾚﾒﾝﾄの数 **1**

c) Nombre de soupapes par cylindre / Number of valves per cylinder / 1ｼﾘﾝﾀﾞｰ当たりのﾊﾞﾙﾌﾞの数 **2**

d) Diamètre maximum de soupape / Maximum diameter of the valve / ﾊﾞﾙﾌﾞの最大径 **34.1** mm

e) Diamètre de tige de soupape dans guide / Diameter of the valve stem in guide / ｶﾞｲﾄﾞ位置のﾊﾞﾙﾌﾞｽﾃﾑ径 **6.6** +0/-0.2 mm

f) Longueur de soupape / Valve length / ﾊﾞﾙﾌﾞの長さ **109.5** +/- 1.5 mm

g) Type des ressorts de soupape / Type de valve springs / ﾊﾞﾙﾌﾞｽﾌﾟﾘﾝｸﾞの形式 **HELICAL**

**328. Echappement :** / **Exhaust : 排気系 :**

a) Matériau du collecteur / Material of manifold ﾏﾆﾎｰﾙﾄﾞの材質 **CAST IRON**

b) Nombre d'éléments du collecteur / Number of manifold elements / 排気ﾏﾆﾎｰﾙﾄﾞｴﾚﾒﾝﾄの数 **1**

c) Dimensions intérieures de sortie collecteur / Internal dimensions of manifold exit / 排気ﾏﾆﾎｰﾙﾄﾞ出口内側寸法 **SEE PAGE-20** mm

d) Nombre de soupapes par cylindre / Number of valves per cylinder / 1ｼﾘﾝﾀﾞｰ当たりのﾊﾞﾙﾌﾞの数 **2**

e) Diamètre maximum de soupape / Maximum diameter of the valve / ﾊﾞﾙﾌﾞの最大径 **30.7** mm

f) Diamètre de tige de soupape dans guide / Diameter of the valve stem in guide / ｶﾞｲﾄﾞ位置のﾊﾞﾙﾌﾞｽﾃﾑ径 **6.6** +0/-0.2 mm

g) Longueur de soupape / Valve length / ﾊﾞﾙﾌﾞの長さ **109.7** +/- 1.5 mm

h) Type des ressorts de soupape / Type of valve springs / ﾊﾞﾙﾌﾞｽﾌﾟﾘﾝｸﾞの形式 **HELICAL**

I) Collecteur d'admission / Intake manifold 吸気ﾏﾆﾎｰﾙﾄﾞ

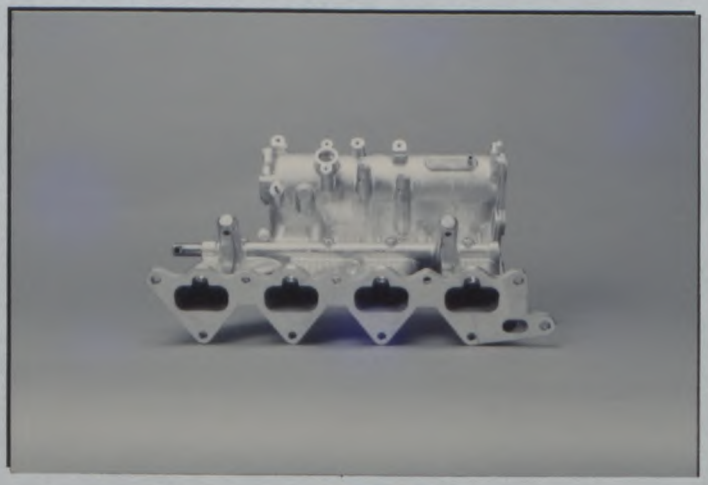

J) Collecteur d'échappement / Exhaust manifold 排気ﾏﾆﾎｰﾙﾄﾞ

© FIA -1997



Fédération Internationale de l'Automobile
2 chemin de Blandonnet
CH-1215 GENEVE 15
Tél.: 41 22 544 44 00
Fax Sport: 41 22 544 44 50

Homologation N°

**A-5629**

Marque / Make / 会社名 **MITSUBISHI**

Modèle / Model / ﾓﾃﾞﾙ **LANCER (CT9A)**

JAF公認番号 JA-194

**Dessins des orifices du moteur - ~~tolérances sur les dimensions : -2%, +4%~~**
**Drawings of engine ports - ~~tolerances on dimensions : -2%, +4%~~**
**ｴﾝｼﾞﾝﾎﾟｰﾄ図解 – ~~寸法公差 : -2%, +4%~~**

ADMISSION - INTAKE 吸気系

I) Culasse, face collecteur / Cylinderhead, manifold side / ｼﾘﾝﾀﾞｰﾍｯﾄﾞ, ﾏﾆﾎｰﾙﾄﾞ側

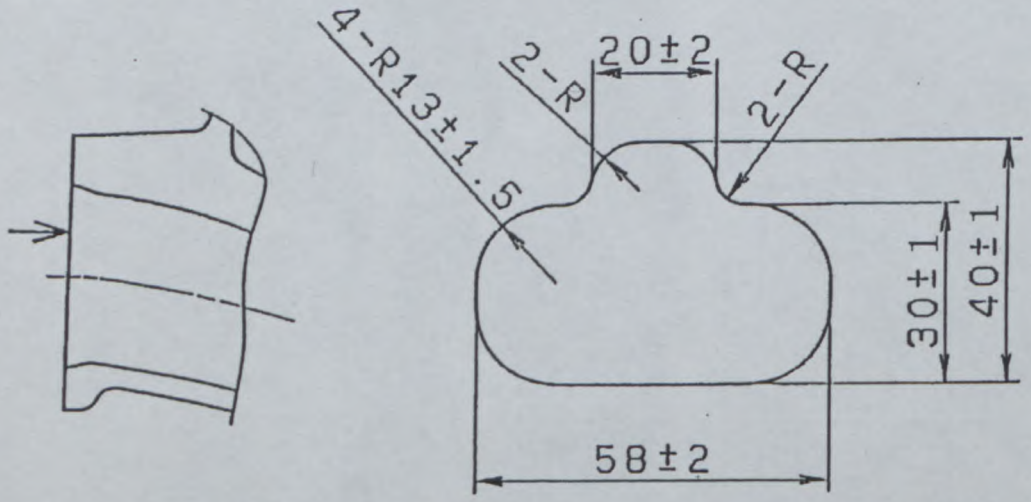


II) Collecteur, côté culasse / Manifold, cylinderhead side / ﾏﾆﾎｰﾙﾄﾞ, ｼﾘﾝﾀﾞｰﾍｯﾄﾞ側

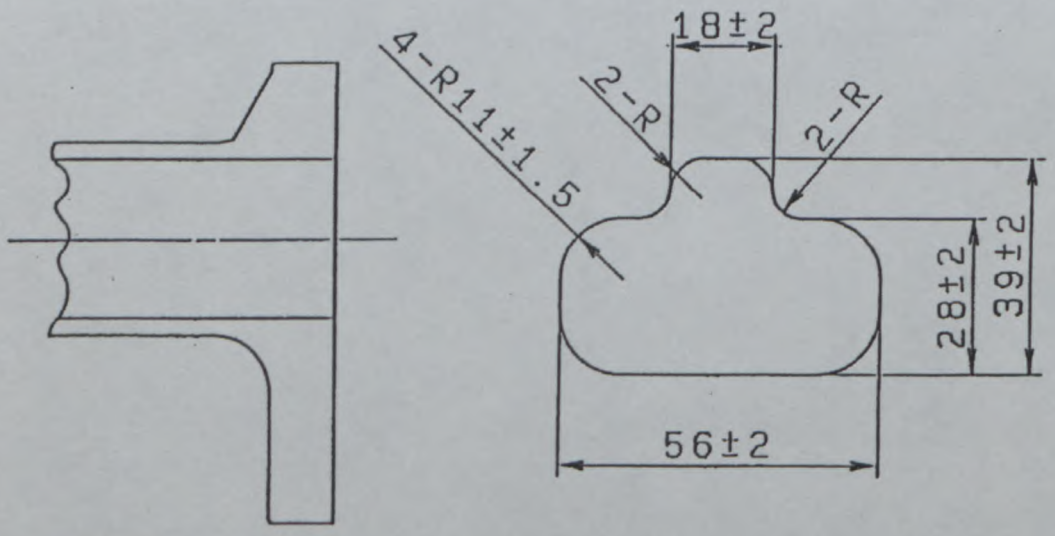


© FIA -1997



Fédération Internationale de l'Automobile
2 chemin de Blandonnet
CH-1215 GENEVE 15
Tél.: 41 22 544 44 00
Fax Sport: 41 22 544 44 50

Marque
Make
会社名 MITSUBISHI

Modèle
Model
ﾓﾃﾞﾙ LANCER (CT9A)

Homologation N°
A-5629

JAF公認番号 JA-194

**Dessins des orifices du moteur - ~~tolérances sur les dimensions : -2%, +4%~~**
**Drawings of engine ports - ~~tolerances on dimensions : -2%, +4%~~**
**ｴﾝｼﾞﾝﾎﾟｰﾄ図解 – ~~寸法公差 : -2%, +4%~~**

ECHAPPEMENT - EXHAUST 排気系

III) Culasse, face collecteur / Cylinderhead, manifold side / ｼﾘﾝﾀﾞｰﾍｯﾄﾞ, ﾏﾆﾎｰﾙﾄﾞ側

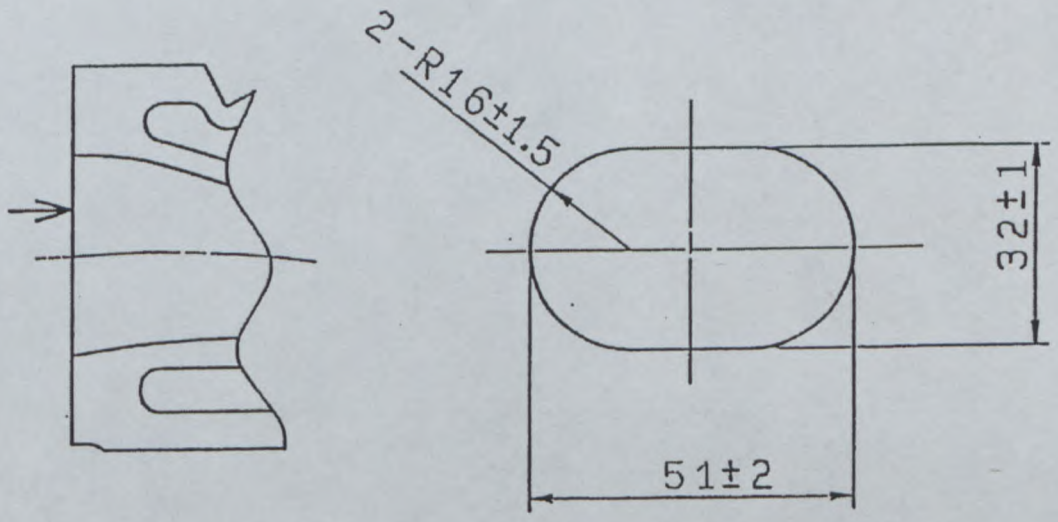


IV) Collecteur, côté culasse / Manifold, cylinderhead side / ﾏﾆﾎｰﾙﾄﾞ, ｼﾘﾝﾀﾞｰﾍｯﾄﾞ側

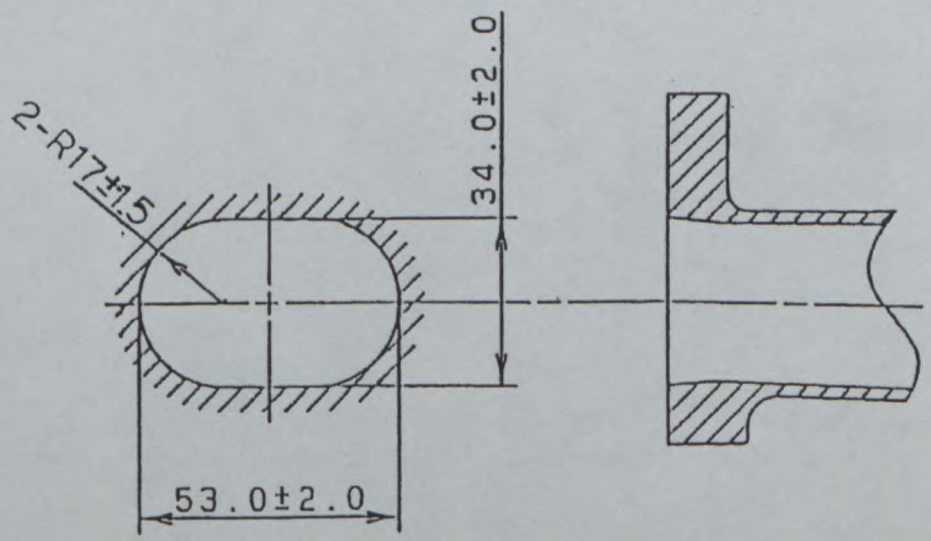


Fédération Internationale de l'Automobile
2 chemin de Blandonnet
CH-1215 GENEVE 15
Tél.: 41 22 544 44 00
Fax Sport: 41 22 544 44 50



© FIA -1997

Homologation N°

A-5629

JAF公認番号 JA-194

Marque
Make
会社名 MITSUBISHI

Modèle
Model
ﾓﾃﾞﾙ LANCER (CT9A)

330. Système d'allumage :
Ignition system : 点火装置 :

b) Nombre de bougies par cylindre
Number of plugs per cylinder
1ｼﾘﾝﾀﾞｰ当たりのﾌﾟﾗｸﾞの数 1

c) Nombre de distributeurs
Number of distributors
ﾃﾞｨｽﾄﾘﾋﾞｭｰﾀｰの数 XXXX

333. Système de lubrification :
Lubrication system :
潤滑装置 :

a) Type
Type
形式 WET SUMP

b) Nombre de pompes à huile
Number of oil pumps
ｵｲﾙﾎﾟﾝﾌﾟの数 1

© FIA -1997



Fédération Internationale de l'Automobile
2 chemin de Blandonnet
CH-1215 GENEVE 15
Tél.: 41 22 544 44 00
Fax Sport: 41 22 544 44 50

Homologation N°

A-5629

JAF公認番号 JA-194

Marque
Make
会社名 MITSUBISHI

Modèle
Model
ﾓﾃﾞﾙ LANCER (CT9A)

## 4. CIRCUIT DE CARBURANT / FUEL CIRCUIT / 燃料系統

401. **Réservoir :** / **Fuel tank : 燃料ﾀﾝｸ :**
a) Nombre / Number 数 1

b) Emplacement / Location 位置 UNDER THE REAR FLOOR PAN

c) Matériau / Material 材質 STEEL

## 5. EQUIPEMENT ELECTRIQUE / ELECTRICAL EQUIPMENT / 電装部品

501. **Batteries :** / **Batteries : ﾊﾞｯﾃﾘｰ :**
a) Nombre / Number 数 1

b) Tension / Tension 電圧 12 volts

## 6. TRANSMISSION / POWER TRAIN / 駆動系

601. **Roues motrices :** / **Driven wheels :** / **駆動輪 :**

| | ☒ oui / yes / 有 | ☐ non / no / 無 |
|---|---|---|
| avant / front / 前 | ☒ | ☐ |
| arrière / rear / 後 | ☒ | ☐ |

602. **Embrayage :** / **Clutch : ｸﾗｯﾁ :**
b) Système de commande / Control system 制御方式 HYDRAULIC

c) Nombre de disques / Nomber of plates ﾃﾞｨｽｸの数 1

603. **Boîte de vitesses :** / **Gearbox : ｷﾞｱﾎﾞｯｸｽ :**
a) Emplacement / Location 位置 ENGINE COMPARTMENT OF THE CAR

b) Marque "manuelle" / "Manual" make / "ﾏﾆｭｱﾙ" 会社名 MITSUBISHI

c) Marque "automatique" / "Automatic" make / "ｵｰﾄﾏﾁｯｸ" 会社名 XXXX

d) Type et emplacement de commande / Type and location of control / 制御の形式と位置 MECHANICAL, ON FLOOR

JAPAN AUTOMOBILE FEDERATION JAF



© FIA -1997

Fédération Internationale de l'Automobile
2 chemin de Blandonnet
CH-1215 GENEVE 15
Tél.: 41 22 544 44 00
Fax Sport: 41 22 544 44 50

Homologation N°

A-5629

JAF公認番号 JA-194

Marque
Make
会社名 MISTUBISHI

Modèle
Model
モデル LANCER (CT9A)

e) Rapports
Ratios ギア比

| | Manuelle Manual マニュアル | | | |
|---|---|---|---|---|
| | Nombre de dents Number of teeth 歯数 | Rapport Ratio 比 | Constant | Synchro |
| 1 | 39 / 14 | 2.785 | | X |
| 2 | 39 / 20 | 1.950 | | X |
| 3 | 38 / 27 | 1.407 | | X |
| 4 | 33 / 32 | 1.031 | | X |
| 5 | 31 / 43 | 0.720 | | X |
| 6 | | | | |
| AR / R リバース | 26 / 12 x 41 / 26 | 3.416 | - | - |
| Constante Constant | XXXX | XXXX | | |

| | Automatique Automatic オートマチック | | |
|---|---|---|---|
| | Nombre de dents Number of teeth 歯数 | Rapport Ratio 比 | Synchro |
| 1 | | | |
| 2 | | | |
| 3 | | | |
| 4 | | | |
| 5 | | | |
| AR / R リバース | | | |

f) Grille de vitesses
Gear change gate
シフトパターン

MANUAL

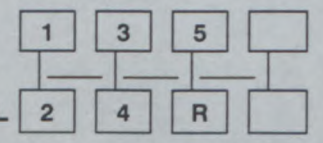

AUTOMATIC

g) Type de lubrification
Type of lubrication BY SPLASHING
潤滑方式

S) Carter de boîte de vitesses et cloche d'embrayage
Gearbox casing and clutch bell housing ギヤボックスケースとクラッチハウジング

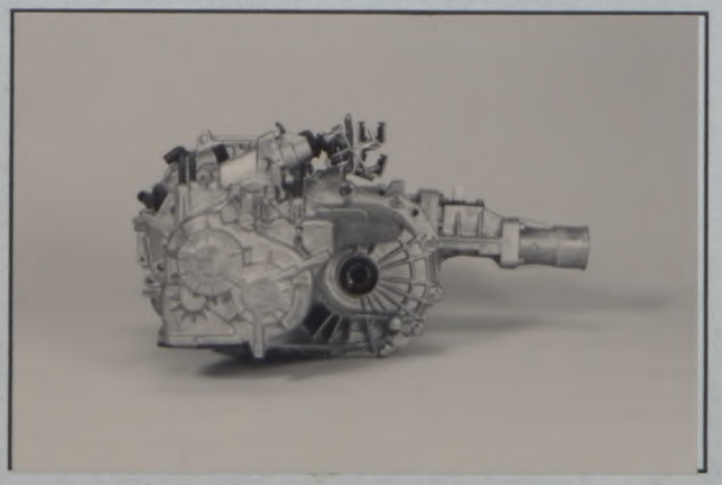

MANUAL

XXXX

AUTOMATIC

Fédération Internationale de l'Automobile
2 chemin de Blandonnet
CH-1215 GENEVE 15
Tél.: 41 22 544 44 00
Fax Sport: 41 22 544 44 50

© FIA -1997

Homologation N°

A-5629

JAF公認番号 JA-194

Marque
Make
会社名 **MITSUBISHI**

Modèle
Model
ﾓﾃﾞﾙ **LANCER (CT9A)**

**604. Boîte de transfert / Différentiel central :**
**Transfer box / Central differential :**
ﾄﾗﾝｽﾌｧｰ / ｾﾝﾀｰﾃﾞﾌ :

a) Rapports
Ratios ｷﾞｱ比 **0.302**

b) Nombre de dents
Number of teeth 歯数 **13 / 43**

c) Système de commande de boîte de transfert
Control system of transfer box
ﾄﾗﾝｽﾌｧｰの制御方式 **XXXX**

d) Type de différentiel central
Type of central differential
ｾﾝﾀｰﾃﾞﾌの制御形式 **HYPOID & BEVEL GEAR**

**605. Couple final**
**Final drive** ﾌｧｲﾅﾙﾄﾞﾗｲﾌﾞ

| | Avant / Front / 前 | Arrière / rear / 後 |
|---|---|---|
| a) Type de couple final<br>Type of final drive<br>ﾌｧｲﾅﾙﾄﾞﾗｲﾌﾞの形式 | **HELICAL GEAR** | **HYPOID & BEVEL GEAR** |
| b) Rapport<br>Ratio ｷﾞｱ比 | **4.529** | **3.307** |
| c) Nombre de dents<br>Number of teeth 歯数 | **77 / 17** | **43 / 13** |
| e) Type de lubrification<br>Type of lubrication<br>潤滑形式 | **OIL BATH** | **OIL BATH** |

**606. Arbres :**
**Shafts :** ｼｬﾌﾄ :

a) Type des arbres longitudinaux
Type of longitudinal shafts
ﾌﾟﾛﾍﾟﾗｼｬﾌﾄのｼｬﾌﾄの継手形式 **3 UNIVERSAL JOINTS AND CROSS GROOVE JOINT**

b) Matériau des arbres longitudinaux
Material of longitudinal shafts
ﾌﾟﾛﾍﾟﾗｼｬﾌﾄの材質 **STEEL**

c) Type des demi-arbres transversaux
Type of transversal half-shafts
ﾄﾞﾗｲﾌﾞｼｬﾌﾄの継手形式 **BALL JOINT + TRIPOD JOINT**

d) Matériau des demi-arbres transversaux
Material of transversal half-shafts
ﾄﾞﾗｲﾌﾞｼｬﾌﾄの材質 **STEEL**

**XII) CHAINE CINEMATIQUE (4 roues motrices) / KINEMATIC TRAIN (4 wheel drive) / 駆動系の図解(4輪駆動) :**

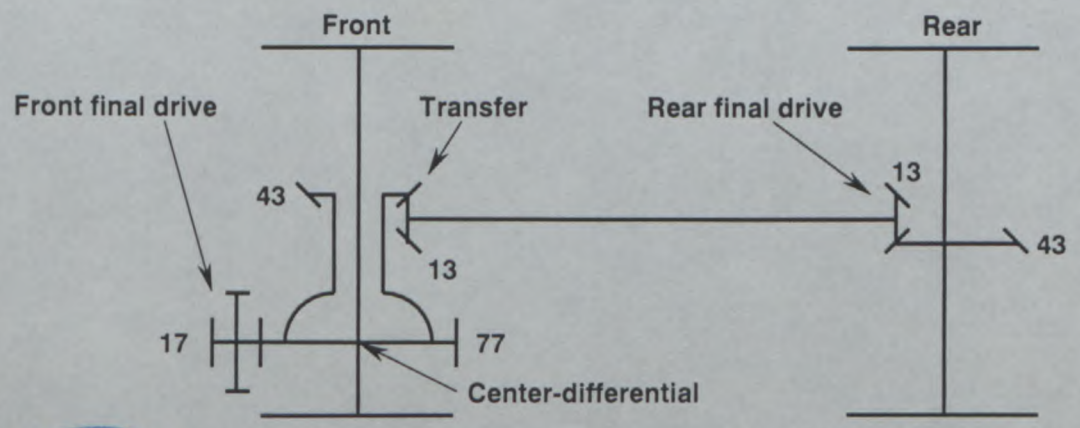


© FIA -1997



Fédération Internationale de l'Automobile
2 chemin de Blandonnet
CH-1215 GENEVE 15
Tél.: 41 22 544 44 00
Fax Sport: 41 22 544 44 50

Homologation N°

A-5629

JAF公認番号 JA-194

Marque
Make
会社名 **MITSUBISHI**

Modèle
Model
ﾓﾃﾞﾙ **LANCER (CT9A)**

## 7. SUSPENSION / SUSPENSION / ｻｽﾍﾟﾝｼｮﾝ

| | Avant / Front / 前 | Arrière / Rear / 後 |
|---|---|---|
| **701. Généralités**<br>**General 全般**<br>a) Type de suspension<br>Type of suspension<br>ｻｽﾍﾟﾝｼｮﾝ形式 | **INDEPENDENT**<br>**MCPHERSON WITH COIL SPRING** | **INDEPENDENT MULTI LINK WITH**<br>**DOUBLE WISHBONE AND COIL SPRING** |
| **702. Ressorts hélicoïdaux**<br>**Helicoïdal springs**<br>ｺｲﾙｽﾌﾟﾘﾝｸﾞ | ☒ oui yes 有 / ☐ non no 無 | ☒ oui yes 有 / ☐ non no 無 |
| **703. Ressorts à lames**<br>**Leaf springs**<br>ﾘｰﾌｽﾌﾟﾘﾝｸﾞ | ☐ oui yes 有 / ☒ non no 無 | ☐ oui yes 有 / ☒ non no 無 |
| **704. Barres de torsion**<br>**Torsion bars**<br>ﾄｰｼｮﾝﾊﾞｰｽﾌﾟﾘﾝｸﾞ | ☐ oui yes 有 / ☒ non no 無 | ☐ oui yes 有 / ☒ non no 無 |

**705. Autre type de suspension :**
**Other type of suspension :**
他形式のｻｽﾍﾟﾝｼｮﾝ

*Voir description sur fiche additionnelle*
*See description on additional form*
追加書式の記述を参照

**707. Amortisseurs :**
**Shock absorbers : ｼｮｯｸｱﾌﾞｿｰﾊﾞｰ :**

| | Avant / Front / 前 | Arrière / Rear / 後 |
|---|---|---|
| a) Nombre par roue<br>Number per wheel<br>1ﾎｲｰﾙ当りの数 | 1 | 1 |
| b) Type<br>Type<br>形式 | **TELESCOPIC** | **TELESCOPIC** |
| c) Principe de fonctionnement<br>Principle of operation<br>作動の原理 | **HYDRAULIC** | **HYDRAULIC** |

T) Train avant complet déposé
Complete dismounted front axle 取り外したﾌﾛﾝﾄｱｸｽﾙ一式

U) Train arrière complet déposé
Complete dismounted rear axle 取り外したﾘｱｱｸｽﾙ一式

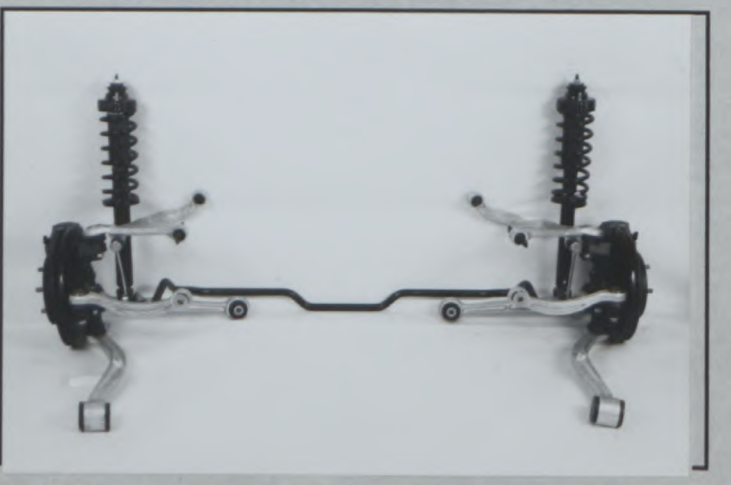

© FIA -1997



Fédération Internationale de l'Automobile
2 chemin de Blandonnet
CH-1215 GENEVE 15
Tél.: 41 22 544 44 00
Fax Sport: 41 22 544 44 50

Marque
Make
会社名 MITSUBISHI

Modèle
Model
ﾓﾃﾞﾙ LANCER (CT9A)

Homologation N°
A-5629

JAF公認番号 JA-194

## 8. TRAIN ROULANT / RUNNING GEAR / 走行装置

801. Roues :
Wheels : ﾎｲｰﾙ :

| | Avant / Front / 前 | Arrière / Rear / 後 |
|---|---|---|
| a) Diamètre<br>Diameter<br>ﾘﾑ径 | 17 " / 436.6mm | 17 " / 436.6 mm |

803. Freins :
Brakes : ﾌﾞﾚｰｷ :

a) Système de freinage
Braking system ﾌﾞﾚｰｷ方式 HYDRAULIC

b) Nombre de maître-cylindres
Number of master cylinders TANDEM
ﾏｽﾀｰｼﾘﾝﾀﾞｰの数

b1) Alésages
Bores 26.9 mm / 26.9 mm
ﾎﾞｱ

c) Servo-frein
Servo brakes
ｻｰﾎﾞｼｽﾃﾑ
☒ oui / yes / 有 ☐ non / no / 無

c1) Marque et type
Make and type BOSCH BRAKING SYSTEM, VACUUM
会社名と形式

d) Régulateur de freinage
Braking regulator
ﾌﾞﾚｰｷﾚｷﾞｭﾚｰﾀｰ
☒ oui / yes / 有 ☐ non / no / 無

d1) Emplacement
Location
位置 ON THE FRONT SIDE MEMBER

| | Avant / Front / 前 | Arrière / Rear / 後 |
|---|---|---|
| e) Nombre de cylindres par roue<br>Number of cylinders per wheel<br>1ﾎｲｰﾙ当りのｼﾘﾝﾀﾞｰ数 | 4 | 2 |
| e1) Alésage<br>Bore ﾎﾞｱ | 40.0 + 46.0 mm | 40.0 mm |
| f) Freins à tambours<br>Drum brakes<br>ﾄﾞﾗﾑﾌﾞﾚｰｷ | | |
| f1) Diamètre intérieur<br>Internal diameter 内径 | XXXX +/- 1.5 mm | XXXX +/- 1.5 mm |
| f2) Nombre de garnitures par roue<br>Number of linings per wheel<br>1ﾎｲｰﾙ当りのｼｭｰの数 | XXXX | XXXX |
| f3) Longueur développée des garnitures<br>Developed length of linings<br>ｼｭｰの長さ | XXXX +/- 1.5 mm | XXXX +/- 1.5 mm |
| f4) Largeur des garnitures<br>Width of linings<br>ｼｭｰの幅 | XXXX +/- 1 mm | XXXX +/- 1 mm |
| g) Freins à disques<br>Disc brakes ﾃﾞｨｽｸﾌﾞﾚｰｷ | | |
| g1) Nombre de plaquettes par roue<br>Number of pads per wheel<br>1ﾎｲｰﾙ当りのﾊﾟｯﾄﾞの数 | 2 | 2 |
| g2) Nombre d'étriers par roue<br>Number of calipers per weel<br>1ﾎｲｰﾙ当りのｷｬﾘﾊﾟｰの数 | 1 | 1 |
| g3) Matériau des étriers<br>Caliper material<br>ｷｬﾘﾊﾟｰの材質 | ALUMINUM ALLOY | ALUMINUM ALLOY |
| g4) Epaisseur du disque neuf<br>Thickness of new disc<br>新品ﾃﾞｨｽｸの厚さ | 32.0 +/- 1 mm | 22.0 +/- 1 mm |
| g5) Diamètre extérieur du disque<br>External diameter of the disc<br>ﾃﾞｨｽｸの外径 | 320.0 +/- 1.5 mm | 300.0 +/- 1.5 mm |
| g6) Diamètre extérieur de frottement des plaquettes<br>External diameter of pads' Rubbing surface<br>ﾊﾟｯﾄﾞ摩擦面の外径 | 318.0 +/- 1.5 mm | 298.0 +/- 1.5 mm |

© FIA -1997



Fédération Internationale de l'Automobile
2 chemin de Blandonnet
CH-1215 GENEVE 15
Tél.: 41 22 544 44 00
Fax Sport: 41 22 544 44 50

Homologation N°

**Marque**
**Make**
会社名 **MITSUBISHI**

**Modèle**
**Model**
ﾓﾃﾞﾙ **LANCER (CT9A)**

**A-5629**

JAF公認番号 JA-194

| | Avant / Front / 前 | Arrière / Rear / 後 |
|---|---|---|
| g7) Diamètre intérieur de frottement des plaquettes<br>Internal diameter of pads' rubbing surface<br>ﾊﾟｯﾄﾞ摩擦面の内径 | 195 +/- 1.5 mm | 208 +/- 1.5 mm |
| g8) Longueur hors-tout des plaquettes<br>Overall length of the pads<br>ﾊﾟｯﾄﾞの全長 | 132 +/- 1.5 mm | 74 +/- 1.5 mm |
| g9) Disques ventilés<br>Ventilated discs ﾍﾞﾝﾁﾚｰﾃｯﾄﾞ ﾃﾞｨｽｸ | ☒ oui yes 有 ☐ non no 無 | ☒ oui yes 有 ☐ non no 無 |

h) Frein de stationnement :
Parking brake : ﾊﾟｰｷﾝｸﾞﾌﾞﾚｰｷ :

h1) Système de commande
Control system 作動方式 **MECHANICAL**

h2) Emplacement de la commande
Location of lever
ﾚﾊﾞｰの位置 **BETWEEN THE FRONT SEAT**

h3) Effet sur roues
On which wheels
作動ﾎｲｰﾙ

| ☐ Avant Front 前 | ☒ Arrière Rear 後 |
|---|---|

V) Frein avant
Front brake ﾌﾛﾝﾄﾌﾞﾚｰｷ

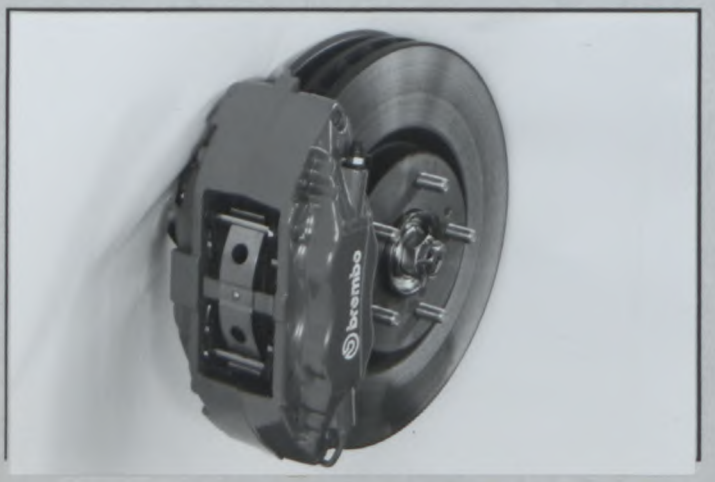


W) Frein arrière
Rear brake ﾘｱﾌﾞﾚｰｷ

**804. Direction :**
**Steering : ｽﾃｱﾘﾝｸﾞ :**

| | Avant / Front / 前 | Arrière / Rear / 後 |
|---|---|---|
| a) Type<br>Type<br>形式 | RACK & PINION | XXXX |
| b) Servo-assistance<br>Power assisted<br>ﾊﾟﾜｰｽﾃｱﾘﾝｸﾞ | ☒ oui yes 有 ☐ non no 無 | ☐ oui yes 有 ☒ non no 無 |
| Type<br>Type<br>形式 | HYDRAULIC | XXXX |

© FIA -1997



Fédération Internationale de l'Automobile
2 chemin de Blandonnet
CH-1215 GENEVE 15
Tél.: 41 22 544 44 00
Fax Sport: 41 22 544 44 50

Homologation N°

**Marque**
**Make**
会社名 **MITSUBISHI**

**Modèle**
**Model**
ﾓﾃﾞﾙ **LANCER (CT9A)**

A-5629

JAF公認番号 JA-194

## 9. CARROSSERIE / BODYWORK / 車体

901. **Intérieur :** **Interior : 室内 :**

a) Ventilation
Ventilation 換気

| ☒ oui yes 有 | ☐ non no 無 |
|---|---|

b) Chauffage
Heating ﾋｰﾀｰ

| ☒ oui yes 有 | ☐ non no 無 |
|---|---|

f) Toit ouvrant optionnel
Optional sun roof
ｵﾌﾟｼｮﾅﾙｻﾝﾙｰﾌ

| ☐ oui yes 有 | ☒ non no 無 |
|---|---|

f1) Type
Type
形式 **XXXX**

f2) Système de commande
Control system
制御方式 **XXXX**

g) Système d'ouverture des vitres latérales
Opening system for side windows
ｻｲﾄﾞｳｲﾝﾄﾞ開閉方式

| Avant / Front / 前 | Arrière / Rear / 後 |
|---|---|
| **MANUAL** | **MANUAL** |

X) Tableau de bord
Dashboard ﾀﾞｯｼｭﾎﾞｰﾄﾞ

Y) Toit ouvrant
Sunroof ｻﾝﾙｰﾌ

XXXX

© FIA -1997



Fédération Internationale de l'Automobile
2 chemin de Blandonnet
CH-1215 GENEVE 15
Tél.: 41 22 544 44 00
Fax Sport: 41 22 544 44 50

Homologation N°

A-5629

Marque
Make
会社名 **MITSUBISHI**

Modèle
Model
ﾓﾃﾞﾙ **LANCER (CT9A)**

JAF公認番号 JA-194

**902. Extérieur :**
**Exterior : 室外 :**

a) Nombre de portes
Number of doors ﾄﾞｱの数 **4**

b) Hayon
Tailgate ﾃｰﾙｹﾞｰﾄ

| ☐ oui yes 有 | ☒ non no 無 |
|---|---|

| | Avant / Front / 前 | Arrière / Rear / 後 |
|---|---|---|
| c) Matériau des portières<br>Door material ﾄﾞｱの材質 | **STEEL** | **STEEL** |

d) Matériau du capot avant
Front bonnet material
ﾌﾛﾝﾄﾎﾞﾝﾈｯﾄの材質 **ALUMINUM**

e) Matériau du capot arrière / hayon
Rear bonnet / tailgate material
ﾘｱﾎﾞﾝﾈｯﾄ/ﾃｰﾙｹﾞｰﾄの材質 **STEEL**

f) Matériau de la carrosserie
Bodywork material 車体の材質 **STEEL (EXCEPT FRONT FENDER AND BONNET : ALUMINUM ALLOY)**

h) Matériau de lunette arrière
Rear window material
ﾘｱｳｲﾝﾄﾞの材質 **SAFETY GLASS**

i) Matériau des glaces de custode
Rear quarter window material
ﾘｱｸｫｰﾀｰｳｲﾝﾄﾞの材質 **SAFETY GLASS**

| | Avant / Front / 前 | Arrière / Rear / 後 |
|---|---|---|
| k) Matériau des vitres latérales<br>Side window material ｻｲﾄﾞｳｲﾝﾄﾞの材質 | **SAFETY GLASS** | **SAFETY GLASS** |
| l) Matériau du pare-choc<br>Material of bumper<br>ﾊﾞﾝﾊﾟｰの材質 | **PLASTICS (MODIFIED POLY- PROPYLENE)** | **PLASTICS (MODIFIED POLY- PROPYLENE)** |

**XIII) PARTIES DE CARROSSERIE SYNTHETIQUES / SYNTHETIC PARTS OF THE BODY / 車両外観でﾌﾟﾗｽﾃｨｯｸや合成樹脂部品の類別 :**

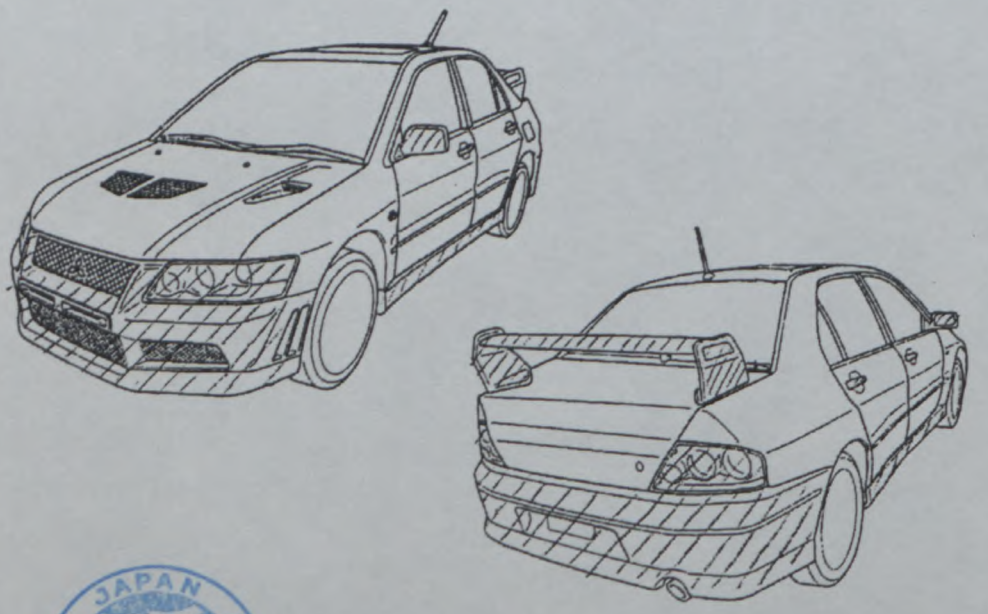

JAPAN AUTOMOBILE FEDERATION JAF

Fédération Internationale de l'Automobile
2 chemin de Blandonnet
CH-1215 GENEVE 15
Tél.: 41 22 544 44 00
Fax Sport: 41 22 544 44 50



© FIA -1997

Homologation N°

Marque
Make
会社名 MITSUBISHI

Modèle
Model
ﾓﾃﾞﾙ LANCER (CT9A)

A-5629

JAF公認番号 JA-194

INFORMATIONS COMPLEMENTAIRES / COMPLEMENTARY INFORMATION / 補足情報

102. COMMERCIAL NAME FOR EUROPEAM MARKET.

" CARISMA GT "

328. c) INTERNAL DIMENSIONS OF MANIFOLD EXIT

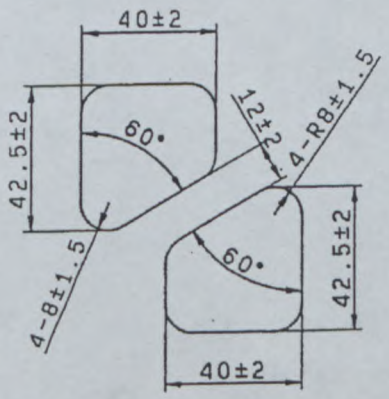


902. WAY OF THE REAR WING MANUAL ADJUSTMENT.

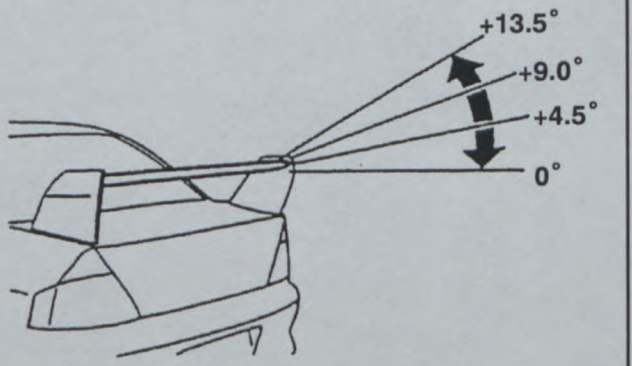


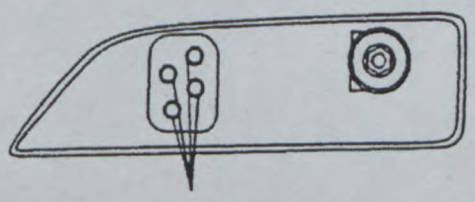

Bolt Holes

[ REMARKS ]

REFERRING ART.255.2 (HOMOLOGATION), THE ADJUSTABLE REAR WING SHOULD NOT APPLY GROUP A RALLY CAR AND IT MUST BE FIXED 0° ONLY.

JAPAN AUTOMOBILE FEDERATION JAF



© FIA -1997

tion Internationale de l'Automobile
2 chemin de Blandonnet
CH-1215 GENEVE 15
Tél.: 41 22 544 44 00
Fax Sport: 41 22 544 44 50

# FEDERATION INTERNATIONALE DE L'AUTOMOBILE

## JAPAN AUTOMOBILE FEDERATION
## 社団法人 日本自動車連盟

Groupe / Group **A**

Homologation N° **A-5629**

Extension N°

## CERTIFICAT DE DIMENSIONS INTERIEURES
## CERTIFICATE FOR INTERIOR DIMENSIONS
## 室内寸法の証明書

JAF公認番号 JA-194

**Véhicule** : Constructeur
**Vehicle** : Manufacturer **MITSUBISHI MOTORS CORP.**
車両 : 会社名
Modèle et type
Model and type **LENCER EVOLUTION (CT9A)**
ﾓﾃﾞﾙと型式

Dimensions intérieures comme définies par le Règlement d'Homologation
Interior dimensions as defined by the Homologation Regulations
車両公認規則で定義された室内寸法

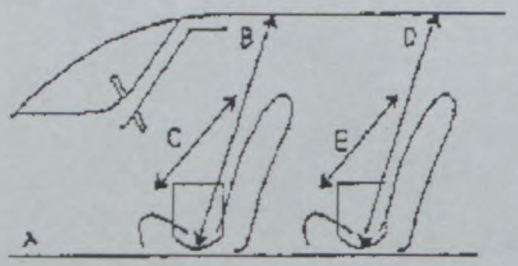


| | | | |
|---|---|---|---|
| **B** | (Hauteur sur sièges avant)<br>(Height above front seats)<br>(前座席上部の高さ) | 1,005.0 | mm |
| **C** | (Largeur aux sièges avant)<br>(Width at front seats)<br>(前座席の巾) | 1,190.0 | mm |
| **D** | (Hauteur sur sièges arrière)<br>(Height above rear seats)<br>(後座席上部の高さ) | 905.0 | mm |
| **E** | (Largeur aux sièges arrière)<br>(Width at rear seats)<br>(後座席の巾) | 1,370.0 | mm |

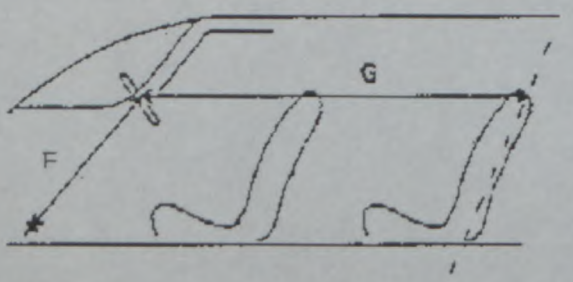


| | | | |
|---|---|---|---|
| **F** | (Volant - Pédale de frein)<br>(Steering wheel - Brake pedal)<br>(ｽﾃｱﾘﾝｸﾞﾎｲｰﾙ－ﾌﾞﾚｰｷﾍﾟﾀﾞﾙ) | 670.0 | mm |
| **G** | (Volant - Paroi de séparation arrière)<br>(Steering wheel - Rear bulkhead)<br>(ｽﾃｱﾘﾝｸﾞﾎｲｰﾙ－後部ﾊﾞﾙｸﾍｯﾄﾞ) | 1,685.0 | mm |
| **H** | = F + G = | 2,355.0 | mm |

© FIA -1997

ération Internationale de l'Automobile
2 chemin de Blandonnet
CH-1215 GENEVE 15
Tél.: 41 22 544 44 00
Fax Sport: 41 22 544 44 50

Homologation N°

A-5629

# FEDERATION INTERNATIONALE DE L'AUTOMOBILE
## JAPAN AUTOMOBILE FEDERATION
## 社団法人 日本自動車連盟

Groupe / Group **A**

JAF公認番号 JA-194

JAF発効日 2001年 2月28日

**FICHE D'HOMOLOGATION ADDITIONNELLE POUR MOTEURS SURALIMENTES PAR TURBOCOMPRESSEUR(S)**
**ADDITIONAL HOMOLOGATION FORM FOR TURBOCHARGED ENGINES**
ターボチャージャー付きエンジンの追加公認書式

**Véhicule :** Constructeur
**Vehicle :** Manufacturer **MITSUBISHI MOTORS CORP.**
**車両 :** 製造会社名

Modèle et type
Model and type **LANCER EVOLUTION (CT9A)**
ﾓﾃﾞﾙと型式

Homologation valable à partir du
Homologation valid as from
FIA公認発効年月日

**334. Suralimentation**
**Turbocharging**
ﾀｰﾎﾞﾁｬｰｼﾞｬｰ

a) Marque et type du turbocompresseur
Make and type of the turbocharger **MITSUBISHI (H.I.) TYPE = TD05HRA**
ﾀｰﾎﾞﾁｬｰｼﾞｬｰの製造会社名と型式

b) Carter de turbine :
Turbine housing :
ﾀｰﾋﾞﾝﾊｳｼﾞﾝｸﾞ :

b1) Nombre d'entrées des gaz d'échappement
Number of exhaust gas entries
排気取り入れ口の数 **2**

b2) Matériau
Material **CAST IRON**
材質

c) Roue de turbine :
Turbine wheel :
ﾀｰﾋﾞﾝﾎｲｰﾙ :

c1) Matériau
Material
材質 **TiAl ALLOYS**

c2) Nombre d'aubes
Number of blades **12**
ﾌﾞﾚｰﾄﾞの数

c3) Hauteur(s) des aubes
Height(s) of blades **19.6** +/- 0.5 mm
ﾌﾞﾚｰﾄﾞの高さ

c4) Cotes A, B, C, selon le schéma suivant
Dimensions A, B, C, according to the following sketch
右図のA,B,Cの寸法

A = **50.2** +/- 0.4 mm

B = **9.1** +/- 0.5 mm

C = **56.0** +/- 0.3 mm

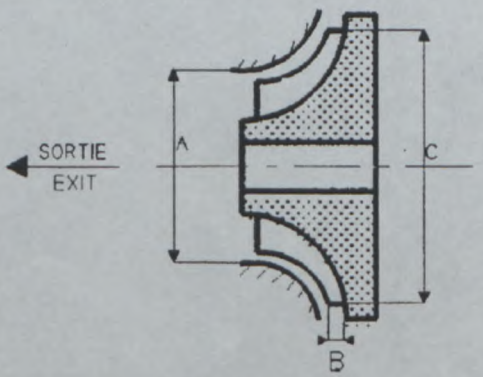


c5) Aubes variables
Variable blades
可変ﾌﾞﾚｰﾄﾞ

| ☐ oui yes 有 | ☒ non no 無 |
|---|---|

d) Carter de compression :
Impeller housing :
ｲﾝﾍﾟﾗｰﾊｳｼﾞﾝｸﾞ :

d1) Nombre d'entrées d'air (mélange)
Number of air entries (gas)
空気取り入れ口の数 **1**

d2) Matériau
Material
材質 **ALUMINIUM ALLOY**

Fédération Internationale de l'Automobile
2 chemin de Blandonnet
CH-1215 GENEVE 15
Tél.: 41 22 544 44 00
Fax Sport: 41 22 544 44 50

© FIA -1997

Homologation N°

**Marque**
**Make**
会社名 **MITSUBISHI**

**Modèle**
**Model**
ﾓﾃﾞﾙ **LANCER (CT9A)**

**A-5629**

JAF公認番号 JA-194

e) Roue de compression :
Impeller wheel :
ｲﾝﾍﾟﾗ-ﾎｲｰﾙ :

e1) Matériau
Material
材質 **ALUMINIUM ALLOY**

e2) Nombre d'aubes
Number of blades **6 + 6**
ﾌﾞﾚｰﾄﾞの数

e3) Hauteur(s) des aubes
Height(s) of blades **20.8 & 14.8** +/- 0.5 mm
ﾌﾞﾚｰﾄﾞの高さ

e4) Cotes A, B, C, selon le schéma suivant
Dimensions A, B, C, according to the following sketch
右図のA,B,Cの寸法

A = **49.0** +/- 0.4 mm

B = **4.1** +/- 0.5 mm

C = **68.0** +/- 0.4 mm

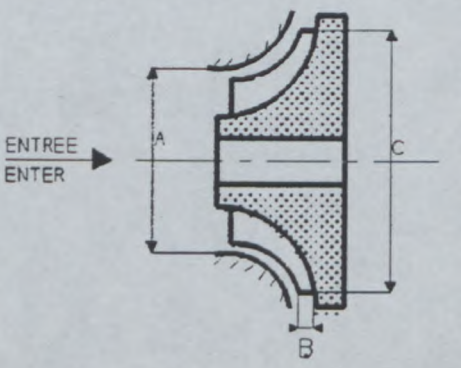


e5) Aubes variables
Variable blades
可変ﾌﾞﾚｰﾄﾞ

| ☐ oui yes 有 | ☒ non no 無 |
|---|---|

f) Régulation de la pression :
Pressure regulation :
圧力調整 :

f1) Type de régulation de la pression :
Type of pressure adjustment :
圧力調整の方式 :

☒ by-pass
by-pass
ﾊﾞｲﾊﾟｽ

☐ soupape de décharge
relief valve
ﾘﾘｰﾌﾊﾞﾙﾌﾞ

☐ autre cas
other case
その他

f2) Type de la soupape
Type of the valve
ﾊﾞﾙﾌﾞの形式 **SWING VALVE, WASTEGATE ACTUATOR WITH ADJUSTABLE ROD**

g) Système d'échappement :
Exhaust system :
排気方式:

g1) Dimensions intérieures de(s) éventuel(s) tuyau(x) d'échappement entre collecteur d'échappement et turbocompresseur
Internal dimensions of the possible exhaust pipe(s) between exhaust manifold and turbocharger **XXXX**
ｴｷｿﾞｰｽﾄﾏﾆﾎｰﾙﾄﾞとﾀｰﾎﾞの間のｴｷｿﾞｰｽﾄﾊﾟｲﾌﾟの内径

h) Refroidissement de l'air d'admission :
Cooling of the intake air : 吸気冷却 :

h1)

| ☒ oui yes 有 | ☐ non no 無 |
|---|---|

h2) Système
System 方式

☒ air/air
air/air 空気/空気

☐ air/eau
air/water 空気/水

☒ simple-passe
single-flow 単流

☐ double-passe
double-flow 複流

Capacité en eau
Water capacity 水の容量 **XXXX** l

h3) Diamètre de l'entrée d'air
Air inlet diameter **56.5 +/- 2.0** mm
吸気口径

h4) Diamètre de la sortie d'air
Air outlet diameter **56.5 +/- 2.0** mm
排気口径

© FIA -1997



...ération Internationale de l'Automobile
2 chemin de Blandonnet
CH-1215 GENEVE 15
Tél.: 41 22 544 44 00
Fax Sport: 41 22 544 44 50

Marque
Make
会社名 **MITSUBISHI**

Modèle
Model
ﾓﾃﾞﾙ **LANCER (CT9A)**

Homologation N°
**A-5629**

JAF公認番号 JA-194

## PHOTOS / 写真

K) Vue de dessus du turbocompresseur
Plan view of turbocharger ﾀｰﾎﾞﾁｬｰｼﾞｬｰの上面視

L) Vue de face du turbocompresseur
Front view of turbocharger ﾀｰﾎﾞﾁｬｰｼﾞｬｰの前面視

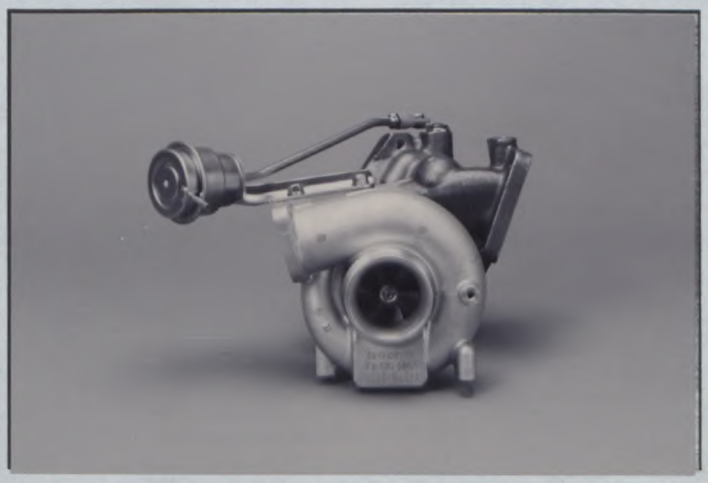

M) Vue de côté du turbocompresseur
Side view of turbocharger ﾀｰﾎﾞﾁｬｰｼﾞｬｰの側面視

N) Carter de turbine du turbocompresseur
Turbine housing of turbocharger ﾀｰﾎﾞﾁｬｰｼﾞｬｰのﾀｰﾋﾞﾝﾊｳｼﾞﾝｸﾞ

O) Soupape et montage du by-pass du turbocompresseur
Valve and by-pass installation of turbocharger
ﾊﾞﾙﾌﾞとﾊﾞｲﾊﾟｽのﾀｰﾎﾞﾁｬｰｼﾞｬｰへの取付位置

P) Système d'échappement entre collecteur et turbocompresseur
Exhaust system between manifold and turbocompressor
ﾀｰﾎﾞｺﾝﾌﾟﾚｯｻｰとﾏﾆﾎｰﾙﾄﾞ間の排気方式

**( THE TURBO CHARGER IS DIRECTLY FITTED**

**ON THE EXHAUST MANIFORD )**

© FIA -1997



...ation internationale de l'Automobile
2 chemin de Blandonnet
CH-1215 GENEVE 15
Tél.: 41 22 544 44 00
Fax Sport: 41 22 544 44 50

Homologation N°

A-5629

JAF公認番号 JA-194

Marque
Make
会社名 **MITSUBISHI**

Modèle
Model
ﾓﾃﾞﾙ **LANCER (CT9A)**

Q) Carter de compression du turbocompresseur
Compressor housing of turbocharger ﾀｰﾎﾞﾁｬｰｼﾞｬｰのｺﾝﾌﾟﾚｯｻｰﾊｳｼﾞﾝｸﾞ

R) Echangeur intermédiaire déposé
Intercooler dismounted 取り外したｲﾝﾀｰｸｰﾗｰ

Z) Echangeur intermédiaire monté
Intercooler mounted 取り付けたｲﾝﾀｰｸｰﾗｰ

**WATER SPRAY DEVICE**

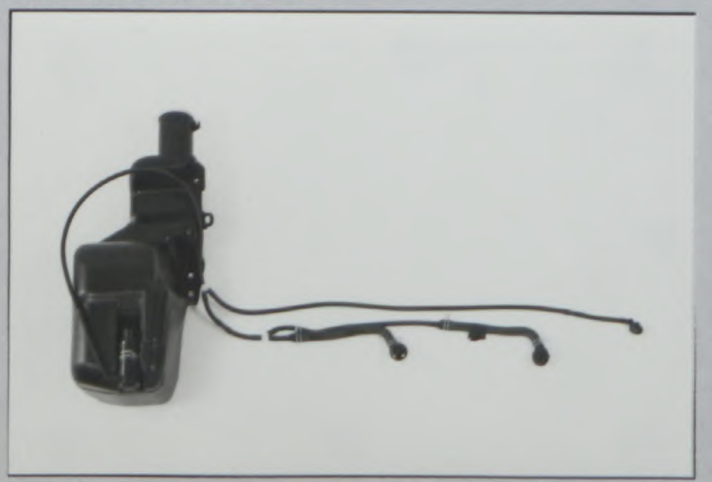

**TANK CAPACITY : 4.5 L**
**IN THE ENGINE COMPARTMENT**

**( 3 NOZZLES : INTERCOOLER )**

FEDERATION JAPAN AUTOMOBILE



© FIA -1997

Fédération Internationale de l'Automobile
2 chemin de Blandonnet
CH-1215 GENEVE 15
Tél.: 41 22 544 44 00
Fax Sport: 41 22 544 44 50

Homologation N°

**Marque**
**Make**
会社名 **MITSUBISHI**

**Modèle**
**Model**
ﾓﾃﾞﾙ **LANCER (CT9A)**

**A-5629**

JAF公認番号 JA-194

## DESSINS / DRAWINGS / 図面

V) Entrée des gaz d'échappement dans turbine de compresseur
Exhaust gas inlet to the compressor turbine
ﾀｰﾎﾞﾁｬｰｼﾞｬｰｺﾝﾌﾟﾚｯｻｰの排気入口図

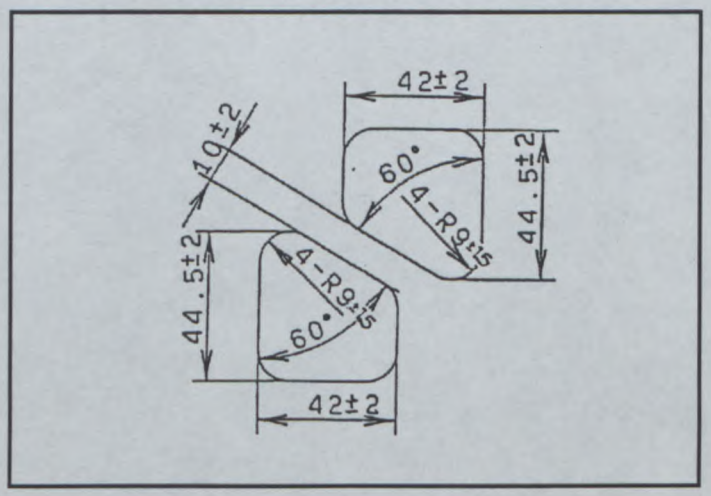


VI) Sortie des gaz d'échappement de turbine de compresseur
Exhaust gas outlet from the compressor turbine
ﾀｰﾎﾞﾁｬｰｼﾞｬｰｺﾝﾌﾟﾚｯｻｰの排気出口図

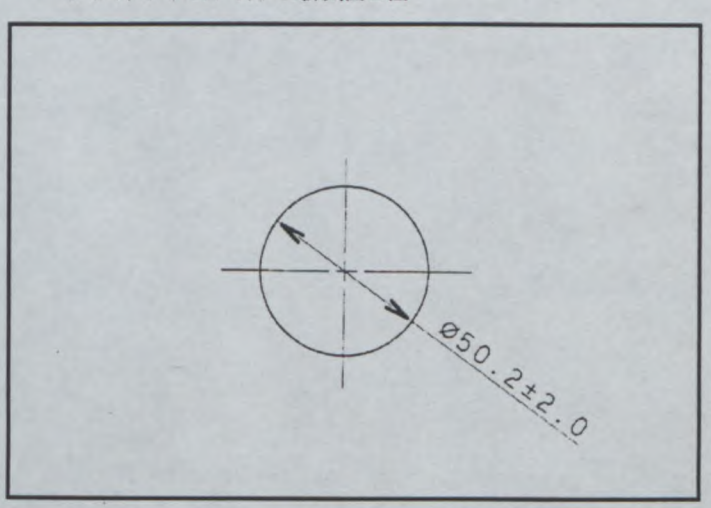


VII) Entrée d'air (mélange) dans carter de compresseur
Air (gas) inlet to the compressor housing
ｺﾝﾌﾟﾚｯｻｰﾊｳｼﾞﾝｸﾞの入口図

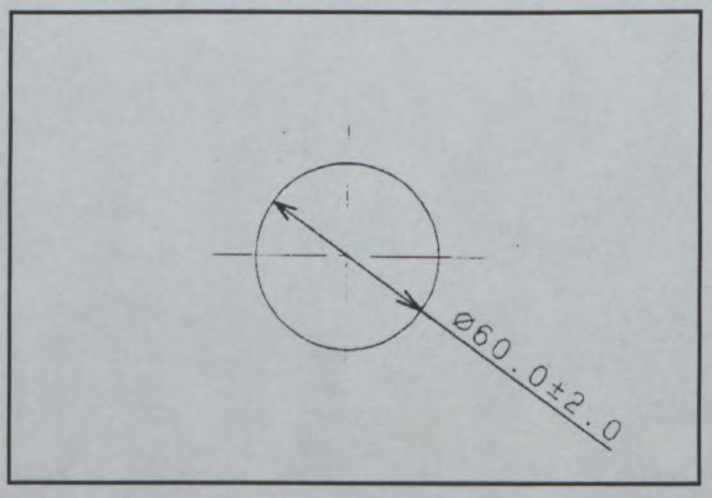


VIII) Sortie d'air (mélange) du carter de compresseur
Air (gas) outlet from the compressor housing
ｺﾝﾌﾟﾚｯｻｰﾊｳｼﾞﾝｸﾞの出口図

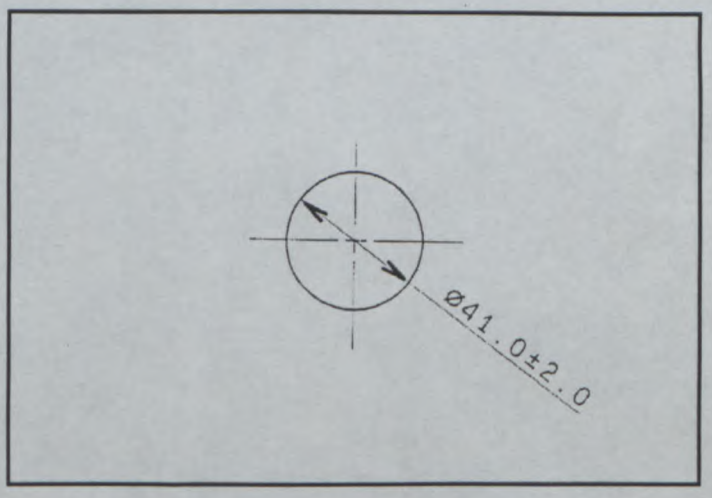


© FIA -1997



Fédération Internationale de l'Automobile
2 chemin de Blandonnet
CH-1215 GENEVE 15
Tél.: 41 22 544 44 00
Fax Sport: 41 22 544 44 50

Homologation N°

A-5629

Marque
Make
会社名 MITSUBISHI

Modèle
Model
ﾓﾃﾞﾙ LANCER (CT9A)

JAF公認番号 JA-194

IX) Dispositif réglant la pression de suralimentation
Device regulating the turbocharger pressure 過給圧力の調整装置図

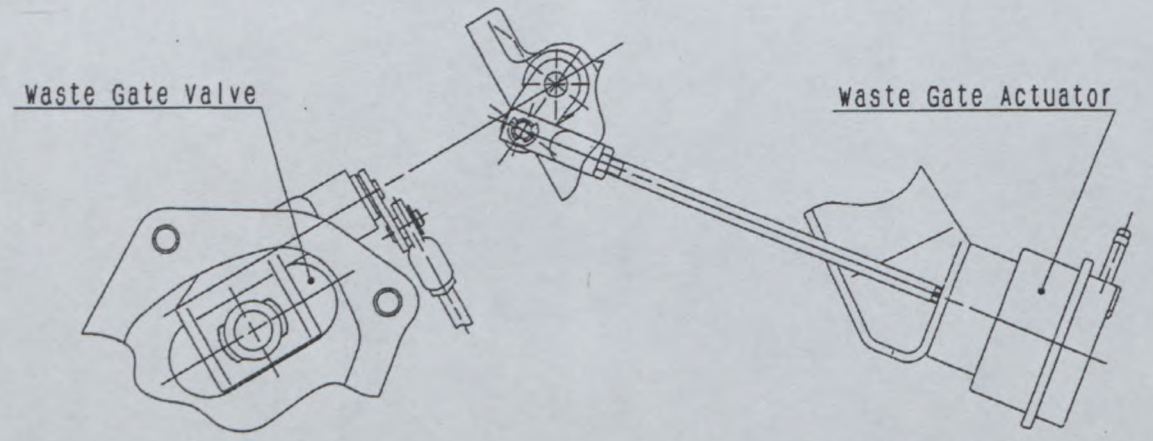


Pression standard
Standard pressure 1.02 bar
標準過給圧力

Procédure de contrôle de la pression
Procedure for checking the pressure
過給圧力の検査手順

PRESSURE CORRESPONDING TO AN AXIAL DISPLACEMENT OF THE WASTE GATE CONTROL ROD OF 1.0 mm

XV) Système de refroidissement de l'intercooler
Intercooler cooling system
ｲﾝﾀｰｸｰﾗｰの冷却方式図

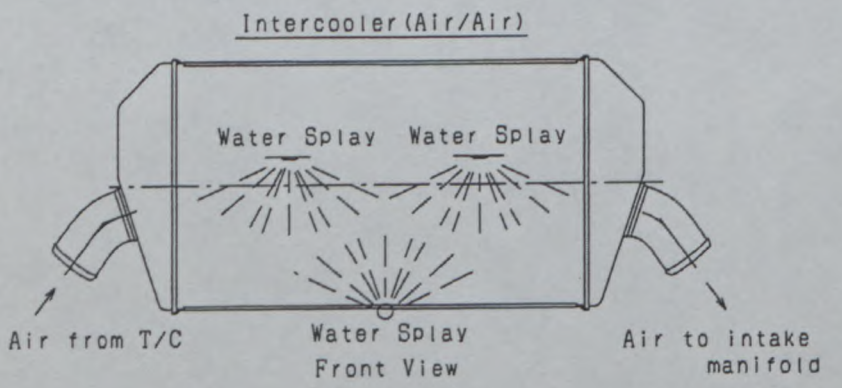


[ REMARKS]
REFERRING ART.255.2 (HOMOLOGATION), ABOVE INTERCOOLER ( 9.221 $dm^3$ ) SHOULD NOT APPLY GROUP A RALLY CAR.

JAPAN AUTOMOBILE FEDERATION JAF

© FIA -1997



Fédération Internationale de l'Automobile
2 chemin de Blandonnet
CH-1215 GENEVE 15
Tél.: 41 22 544 44 00
Fax Sport: 41 22 544 44 50

# FEDERATION INTERNATIONALE DE L'AUTOMOBILE
## JAPAN AUTO MOBILE FEDERATION
## 社団法人 日本自動車連盟

Homologation N°
**A-5629**

Extension N°
**01/01VO**

JAF公認番号 JA-194 VO- 1/1

JAF発効日 2001年 2月28日

Groupe / Group **A**

**FICHE D'EXTENSION D'HOMOLOGATION**
**FORM OF HOMOLOGATION EXTENSION**
**追加公認書式**

☐ **ES** Evolution sportive du type / Sporting evolution of the type
スポーツ進化

☐ **ET** Evolution normale du type / Normal evolution of the type
型式の正常進化

☐ **VF** Variante de fourniture / Supply variant
供給変型

☒ **VO** Variante option / Option variant
オプション変型

☐ **ER** Erratum / Erratum
誤記訂正

**Véhicule :** Constructeur
**Vehicle :** Manufacturer
**車両 :** 製造会社名
**MITSUBISHI MOTORS CORP.**

Modèle et type
Model and type
モデルと型式
**LANCER EVOLUTION (CT9A)**

Homologation valable à partir du
Homologation valid as from
FIA公認発効年月日
01 AVR. 2001

| Page or ext. 頁または追加番号 | Article 項目 | Description 記述 |
|---|---|---|
| 13 | 6 | **603. GEARBOX** |

**e) Ratios**

| | Manual | | | |
|---|---|---|---|---|
| | number of teeth | ratio | constant | synchro |
| 1 | 39 / 14 | 2.785 | | X |
| 2 | 39 / 20 | 1.950 | | X |
| 3 | 39 / 27 | 1.444 | | X |
| 4 | 34 / 31 | 1.096 | | X |
| 5 | 33 / 40 | 0.825 | | X |
| R | 26 / 12 x 41 / 26 | 3.416 | - | X |
| Constant | XXXX | XXXX | | |

| | | |
|---|---|---|
| 16 | 8 | **803. BRAKES**<br>**d1) Location** **ON THE MASTER CYLINDER** |

Fédération Internationale de l'Automobile
2 chemin de Blandonnet
CH-1215 GENEVE 15
Tél.: 41 22 544 44 00
Fax Sport: 41 22 544 44 50

© FIA -1997

# FEDERATION INTERNATIONALE DE L'AUTOMOBILE
## JAPAN AUTO MOBILE FEDERATION
## 社団法人 日本自動車連盟

Homologation N°
A-5629

Extension N°
02/01 VF

Groupe / Group **A**

**FICHE D'EXTENSION D'HOMOLOGATION**
**FORM OF HOMOLOGATION EXTENSION**
**追加公認書式**

JAF公認番号 JA-194 VF- 3/1

JAF発効日 2001年 5月31日

☐ **ES** Evolution sportive du type / Sporting evolution of the type
スポーツ進化

☐ **ET** Evolution normale du type / Normal evolution of the type
型式の正常進化

☒ **VF** Variante de fourniture / Supply variant
供給変型

☐ **VO** Variante option / Option variant
オプション変型

☐ **ER** Erratum / Erratum
誤記訂正

**Véhicule :** Constructeur
**Vehicle :** Manufacturer
**車両 :** 製造会社名
**MITSUBISHI MOTORS CORP.**

Modèle et type
Model and type
モデルと型式
**LANCER EVOLUTION (CT9A)**

Homologation valable à partir du
Homologation valid as from
FIA公認発効年月日
01 JUIL. 2001

| Page or ext. 頁または追加番号 | Article 項目 | Description 記述 |
|---|---|---|
| 4 | 318 | **CONNECTING ROD**<br>**PHOTO –1, 2**<br>**FOLLOWING TWO DIFFERENT TYPES OF DISTINCTION MARK ON THE CONNECTING ROD IN THE SERIES PRODUCTION AND THE CUSTOMER HAS NO OPPORTUNITY TO CHOOSE ONE OR THE OTHER.**<br>**BOTH HAVE THE SAME ATTACHMENTS AND NO PERFORMANCE EFFECT.** |

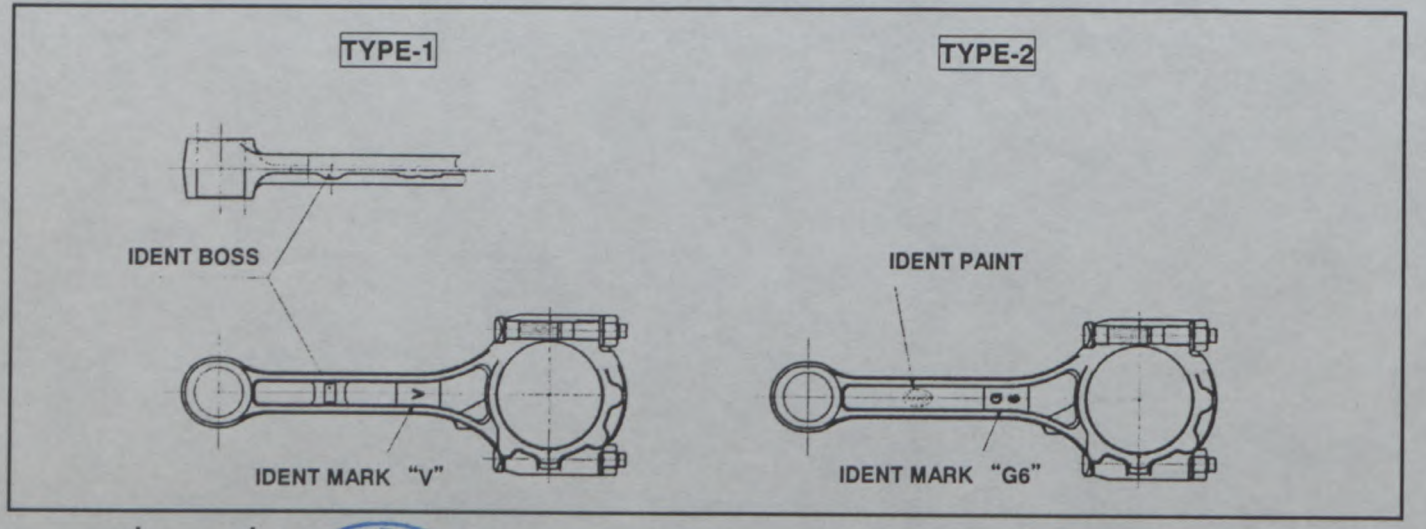


Fédération Internationale de l'Automobile
2 chemin de la Bandonnet
CH-1215 GENEVE 15
Tél: 41 22 544 44 00
Fax Sport: 41 22 544 44 50

© FIA -1997

Marque
Make
会社名 MITSUBISHI

Modèle
Model
ﾓﾃﾞﾙ LANCER (CT9A)

Homologation N°
A-5629

Extension N°
02/01 VF

JA-194 VF- 3/1
JAF公認番号

| Page or ext.<br>頁または追加番号 | Article<br>項目 | Description<br>記述 |
|---|---|---|
| | | **WATER PUMP CASE**<br>**PHOTO –3, 4**<br>**FOLLOWING TWO DIFFERENT TYPES OF WATER PUMP CASE IN THE SERIES PRODUCTION AND THE CUSTOMER HAS NO OPPORTUNITY TO CHOOSE ONE OR THE OTHER.**<br>**BOTH HAVE THE SAME ATTACHMENTS AND NO PERFORMANCE EFFECT.** |

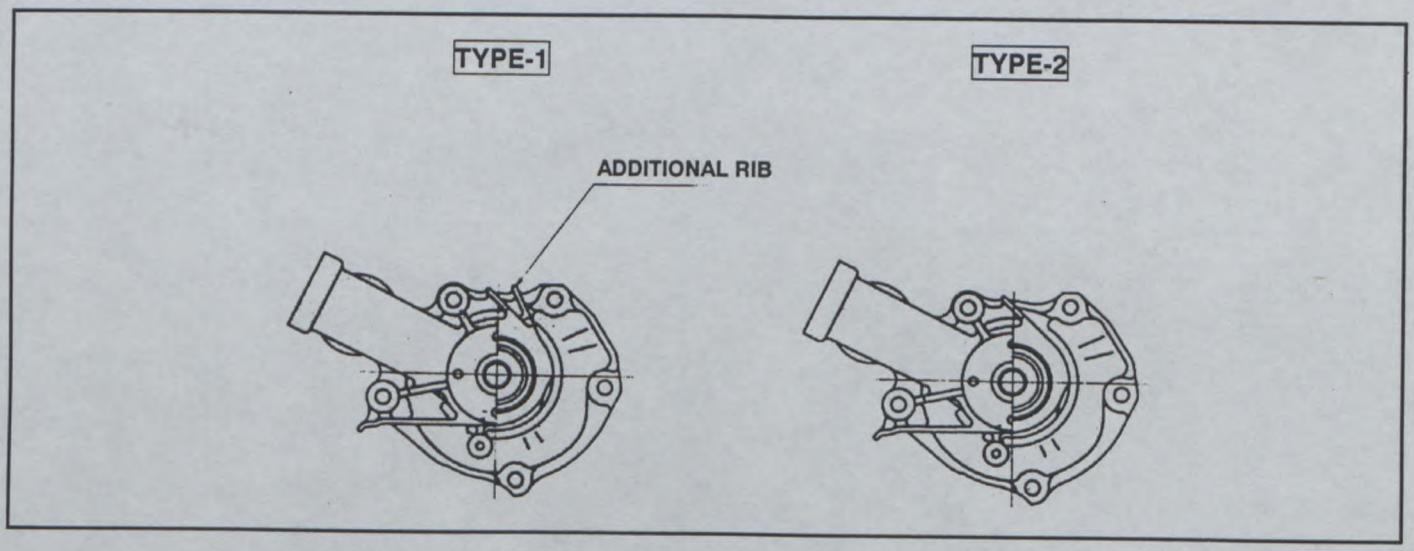


JAPAN AUTOMOBILE FEDERATION JAF

Fédération Internationale de l'Automobile
2 chemin de Blandonnet
CH-1215 GENEVE 15
Tél.: 41 22 544 44 00
Fax Sport: 41 22 544 44 50

© FIA -1997

Marque
Make
会社名 **MITSUBISHI**

Modèle
Model
モデル **LANCER (CT9A)**

Homologation N°

**A-5629**

Extension N°

**02/01 VF**

JAF公認番号 JA-194 VF- 3/1

PHOTO N° 1

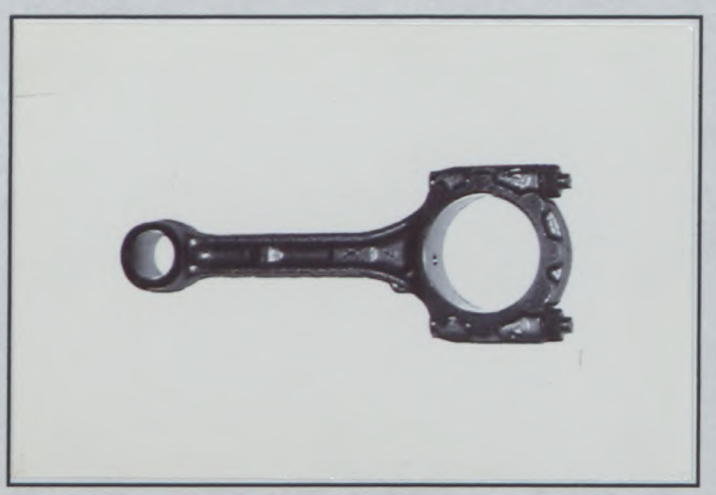

PHOTO N° 2

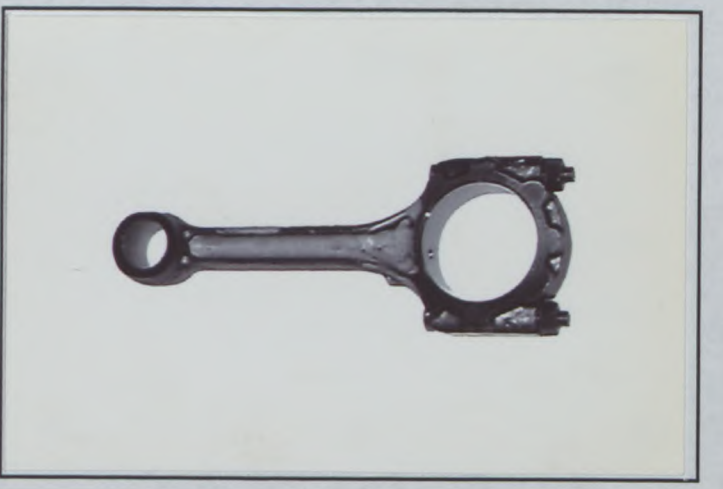

PHOTO N° 3

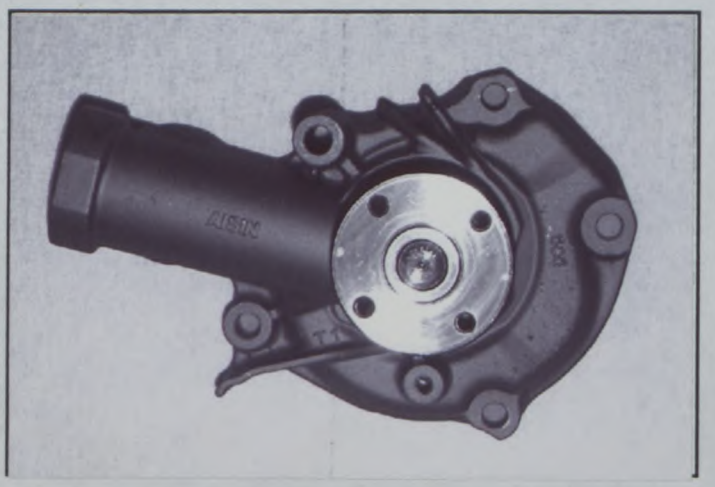


PHOTO N° 4

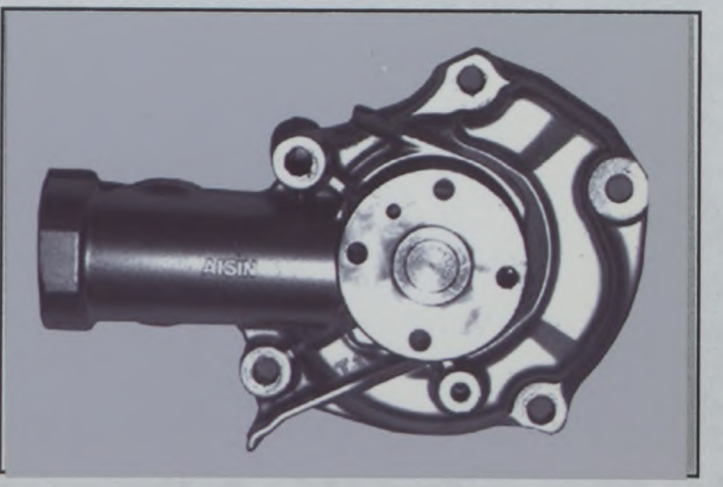


PHOTO N°

PHOTO N°

JAPAN AUTOMOBILE FEDERATION JAF

Fédération Internationale de l'Automobile
2 chemin de Blandonnet
CH-1215 GENEVE 15
Tél.: 41 22 544 44 00
Fax Sport: 41 22 544 44 50



© FIA -1997

Marque
Make
会社名 **MITSUBISHI**

Modèle
Model
ﾓﾃﾞﾙ **LANCER (CT9A)**

Homologation N°
**A-5629**

JAF公認番号 JA-194VO-1/1
01/01VO

| | Avant / Front / 前 | Arrière / Rear / 後 |
|---|---|---|
| e) Nombre de cylindres par roue<br>Number of cylinders per wheel<br>1ﾎｲｰﾙ当りのｼﾘﾝﾀﾞｰ数 | 2 | 1 |
| e1) Alésage<br>Bore ﾎﾞｱ | 42.86 x 2 mm | 34.93 mm |
| g) Freins à disques<br>Disc brakes ﾃﾞｨｽｸﾌﾞﾚｰｷ | | |
| g1) Nombre de plaquettes par roue<br>Number of pads per wheel<br>1ﾎｲｰﾙ当りのﾊﾟｯﾄﾞの数 | 2 | 2 |
| g2) Nombre d'étriers par roue<br>Number of calipers per weel<br>1ﾎｲｰﾙ当りのｷｬﾘﾊﾟｰの数 | 1 | 1 |
| g3) Matériau des étriers<br>Caliper material<br>ｷｬﾘﾊﾟｰの材質 | STEEL | STEEL |
| g4) Epaisseur du disque neuf<br>Thickness of new disc<br>新品ﾃﾞｨｽｸの厚さ | 24.0 +/- 1 mm | 20.0 +/- 1 mm |
| g5) Diamètre extérieur du disque<br>External diameter of the disc<br>ﾃﾞｨｽｸの外径 | 276.0 +/- 1.5 mm | 284.0 +/- 1.5 mm |
| g6) Diamètre extérieur de frottement des plaquettes<br>External diameter of pads' Rubbing surface<br>ﾊﾟｯﾄﾞ摩擦面の外径 | 275.0 +/- 1.5 mm | 283.0 +/- 1.5 mm |
| g7) Diamètre intérieur de frottement des plaquettes<br>Internal diameter of pads' rubbing surface<br>ﾊﾟｯﾄﾞ摩擦面の内径 | 175.0 +/- 1.5 mm | 192.0 +/- 1.5 mm |
| g8) Longueur hors-tout des plaquettes<br>Overall length of the pads<br>ﾊﾟｯﾄﾞの全長 | 133.8 +/- 1.5 mm | 91.8 +/- 1.5 mm |
| g9) Disques ventilés<br>Ventilated discs ﾍﾞﾝﾁﾚｰﾃｯﾄﾞﾃﾞｨｽｸ | ☒ oui yes 有 ☐ non no 無 | ☒ oui yes 有 ☐ non no 無 |

V) Frein avant
Front brake ﾌﾛﾝﾄﾌﾞﾚｰｷ

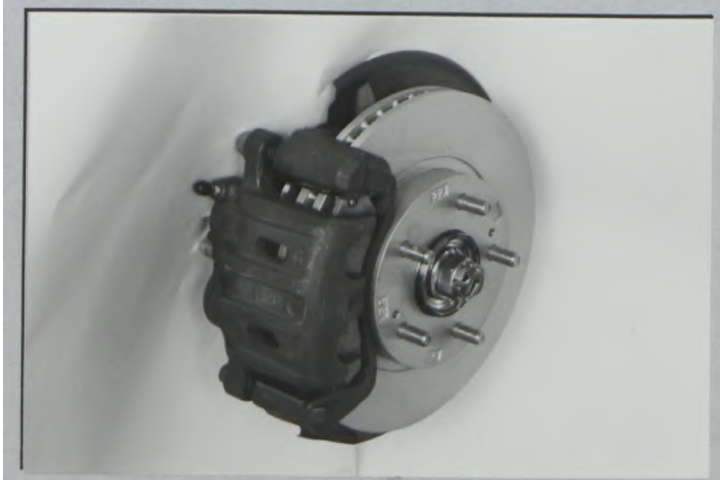

W) Frein arrière
Rear brake ﾘｱﾌﾞﾚｰｷ

JAPAN AUTOMOBILE FEDERATION JAF

© FIA -1997



Fédération Internationale de l'Automobile
2 chemin de Blandonnet
CH-1215 GENEVE 15
Tél.: 41 22 544 44 00
Fax Sport: 41 22 544 44 50

# FEDERATION INTERNATIONALE DE L'AUTOMOBILE
# JAPAN AUTO MOBILE FEDERATION
# 社団法人 日本自動車連盟

Homologation N°
A-5629

Extension N°
03/02 VO

JAF公認番号 JA-194VO-4/3

JAF発効日 2001年 8月31日

Groupe / Group **A**

## FICHE D'EXTENSION D'HOMOLOGATION
## FORM OF HOMOLOGATION EXTENSION
## 追加公認書式

☐ **ES** Evolution sportive du type / Sporting evolution of the type
ｽﾎﾟｰﾂ進化

☐ **ET** Evolution normale du type / Normal evolution of the type
型式の正常進化

☐ **VF** Variante de fourniture / Supply variant
供給変型

☒ **VO** Variante option / Option variant
ｵﾌﾟｼｮﾝ変型

☐ **ER** Erratum / Erratum
誤記訂正

**Véhicule :** Constructeur
**Vehicle :** Manufacturer
**車両 :** 製造会社名

**MITSUBISHI MOTORS CORP.**

Modèle et type
Model and type
ﾓﾃﾞﾙと型式

**LANCER EVOLUTION (CT9A)**

Homologation valable à partir du
Homologation valid as from
FIA公認発効年月日

**01 OCT. 2001**

**VALIAD FOR GROUP-A RALLY PURPOSE ONLY**

| Page or ext. 頁または追加番号 | Article 項目 | Description 記述 |
|---|---|---|
| | | **FOLLOWING ITEMS ARE DEFINED IN THE WRC HOMOLOGATION REGURATION** |
| | 334 | **TURBOCHARGING**<br>**Photo 1 : INTERCOOLER DISMOUNTED ( MAXIMUM VOLUME LESS THAN 9dm$^3$ )**<br>**Photo 2 : ABOVE INTERCOOLER MOUNTED** |
| | 902 | **EXTERIOR**<br>**Photo 3 : DISMOUNTED FRONT SHIELD ( TOTAL OPENING AREA LESS THAN 2,500cm$^2$ )**<br>**Drowing-1 : THE DIMENSIONS OF OPENING ( TOTAL BUMPER CUT OUTS = 2,492.3cm$^2$ )** |

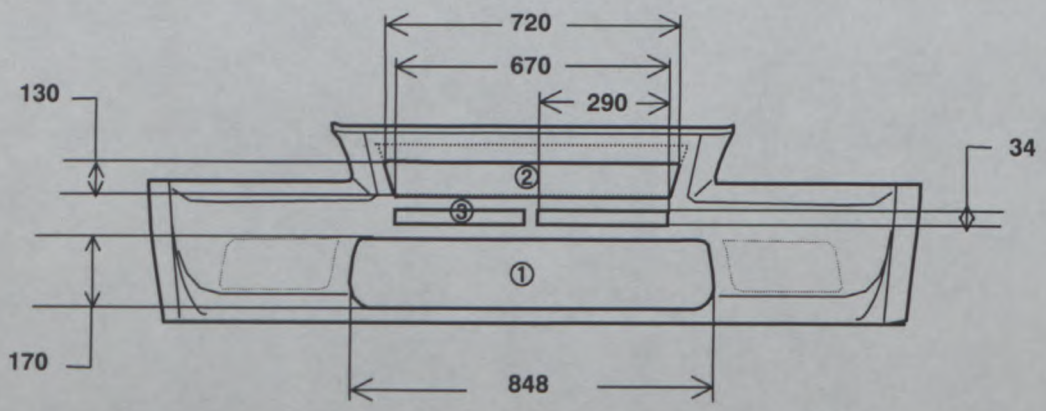


**Area, Total Bumper opening = 2,492.3 cm$^2$ ( 1,391.6 cm$^2$ + 903.5 + 98.6 x 2 : ① + ② + ③ x 2 )**
**Tolearance for all dimensions are +0/-1%**


Fédération Internationale de l'Automobile
2 chemin de Blandonnet
CH-1215 GENEVE 15
Tél: 41 22 544 44 00
Fax Sport: 41 22 544 44 50


© FIA -1997

Marque
Make
会社名 **MITSUBISHI**

Modèle
Model
ﾓﾃﾞﾙ **LANCER**

Homologation N°

**A-5629**

Extension N°

**03/02 VO**

JAF公認番号 JA-194 VO- 4/3

PHOTO N° **1**

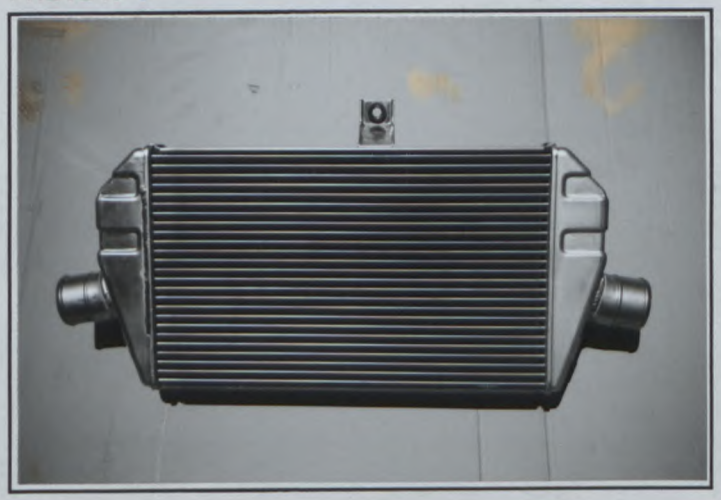

PHOTO N° **2**

PHOTO N° **3**

PHOTO N°

PHOTO N°

PHOTO N°

JAPAN AUTOMOBILE FEDERATION JAF

Fédération Internationale de l'Automobile
2 chemin de Blandonnet
CH-1215 GENEVE 15
Tél.: 41 22 544 44 00
Fax Sport: 41 22 544 44 50



© FIA -1997

# FEDERATION INTERNATIONALE DE L'AUTOMOBILE
# JAPAN AUTO MOBILE FEDERATION
# 社団法人 日本自動車連盟

Homologation N°
A-5629

Extension N°
04/02 VF

JAF公認番号 JA-194 VF- 6/2

JAF発効日 2002年 5月31日

Groupe / Group **A**

## FICHE D'EXTENSION D'HOMOLOGATION
## FORM OF HOMOLOGATION EXTENSION
## 追加公認書式

☐ **ES** Evolution sportive du type / Sporting evolution of the type
スポーツ進化

☐ **ET** Evolution normale du type / Normal evolution of the type
型式の正常進化

☒ **VF** Variante de fourniture / Supply variant
供給変型

☐ **VO** Variante option / Option variant
オプション変型

☐ **ER** Erratum / Erratum
誤記訂正

**Véhicule :** Constructeur
**Vehicle :** Manufacturer
**車両 :** 製造会社名
**MITSUBISHI MOTORS CORP.**

Modèle et type
Model and type
モデルと型式
**LANCER EVOLUTION (CT9A)**

Homologation valable à partir du
Homologation valid as from
FIA公認発効年月日
01 JUIL. 2002

| Page or ext. 頁または追加番号 | Article 項目 | Description 記述 | PHOTO No. |
|---|---|---|---|
| 1 | 102 | **COMMERCIAL NAME FOR MALAYSIA MARKET.**<br>**"PROTON PERT"** | |
| | | **CAR SEEN FROM 3/4 FRONT** | **A** |
| | | **THE BUDGE FOR "PROTON" ON THE GRILLE.** | **A1** |
| | | **CAR SEEN FROM 3/4 REAR** | **B** |
| | | **THE "PROTON" AND "PROTON PERT" ORNAMENT ON THE TRUNK LID.** | **B1** |

Fédération Internationale de l'Automobile
2 chemin de Blandonnet
CH-1213 GENEVE 15
Tél.: 41 22 544 44 00
Fax Sport: 41 22 544 44 50

© FIA -1997

Marque
Make
会社名 **MITSUBISHI**

Modèle
Model
ﾓﾃﾞﾙ **LANCER (CT9A)**

Homologation N°

**A-5629**

Extension N°

04/02 VF

JAF公認番号 JA-194 VF- 6/2

PHOTO N° **A**

PHOTO N° **A1**

PHOTO N° **B**

PHOTO N° **B1**

PHOTO N°

PHOTO N°

JAPAN AUTOMOBILE FEDERATION JAF

Fédération Internationale de l'Automobile
2 chemin de Blandonnet
CH-1215 GENEVE 15
Tél.: 41 22 544 44 00
Fax Sport: 41 22 544 44 50



© FIA -1997

# FEDERATION INTERNATIONALE DE L'AUTOMOBILE
# JAPAN AUTO MOBILE FEDERATION
# 社団法人 日本自動車連盟

Homologation N°
A-5629

Extension N°
05/03 VO

JAF公認番号 IA-194 VO- 5/4

JAF発効日 2002年 5月31日

Groupe / Group **A**

**FICHE D'EXTENSION D'HOMOLOGATION**
**FORM OF HOMOLOGATION EXTENSION**
**追加公認書式**

☐ **ES** Evolution sportive du type / Sporting evolution of the type
ｽﾎﾟｰﾂ進化

☐ **ET** Evolution normale du type / Normal evolution of the type
型式の正常進化

☐ **VF** Variante de fourniture / Supply variant
供給変型

☒ **VO** Variante option / Option variant
ｵﾌﾟｼｮﾝ変型

☐ **ER** Erratum / Erratum
誤記訂正

**Véhicule :** Constructeur
**Vehicle :** Manufacturer
**車両 :** 製造会社名
**MITSUBISHI MOTORS CORP.**

Modèle et type
Model and type
ﾓﾃﾞﾙと型式
**LANCER EVOLUTION (CT9A)**

Homologation valable à partir du
Homologation valid as from
FIA公認発効年月日
01 JUIL. 2002

| Page or ext. 頁または追加番号 | Article 項目 | Description 記述 | PHOTO No. |
|---|---|---|---|
| 16 | 803 | **BRAKES** | |
| | | BRAKE BELL ; TYPE 1 | 1 |
| | | ; TYPE 2 | 2 |
| | | ; TYPE 3 | 3 |
| | | ; TYPE 4 | 4 |
| | | ; TYPE 5 | 5 |
| | | ; TYPE 6 ( 5-BOLTS FOR FRONT ) | 6 |
| | | ; TYPE 7 ( 5-BOLTS FOR REAR | 7 |
| | | BRAKE MASTER CYLINDER | 8 |
| | | b) NUMBER OF MASTER CYLINDER : 2 | |
| | | b1) BORE : FROM 15.9 mm TO 25.4 mm | |
| | | c) SERVO : NO | |
| | | HYDRAULIC HAND BRAKE | 9 |
| | | TWIN BRAKE MASTER CYLINDER WITH BALANCE BAR | 10 |
| | | ALTERNATIVE BRAKE PEDAL | 11 |
| | | BRAKE CALIPER MOUNTING BRACKET ; TYPE 1 | 12 |
| | | ; TYPE 2 | 13 |
| | 804 | **STEERING** | |
| | | STEERING RACK ASSEMBLY ( RATIO 10.3 : 1 ) | 14 |

Fédération Internationale de l'Automobile
2 chemin de Blandonnet
CH-1215 GENEVE 15
Tél.: 41 22 544 44 00
Fax Sport: 41 22 544 44 50

© FIA -1997

Marque
Make
会社名 MITSUBISHI

Modèle
Model
ﾓﾃﾞﾙ LANCER(CT9A)

Homologation N°
A-5629

Extension N°
05/03 VO

JAF公認番号JA-194 VO- 5/4

| Page or ext.<br>頁または追加番号 | Article<br>項目 | Description<br>記述 | PHOTO No. |
|---|---|---|---|
| 18 | 9 | BODYWORK | |
| | | DRIVER SEAT SUPPORT ( t = 6.0 mm ALUMINIUM ALL0Y ) | 15 |
| | | CO DRIVER SEAT SUPPORT ( t = 6.0 mm ALUMINIUM ALL0Y ) | 16 |
| | | SEAT BELT ANCHORAGES DRIVER | 17 |
| | | SEAT BELT ANCHORAGES CO-DRIVER | 18 |
| | | [ REMARKS ]<br>THE BLACK PLATE BEHIND SEAT BELT ANCHORAGES<br>ON THE REAR SEAT PAN IS RALLY EQUIPMENTS HOLDER<br>AND NO RELATION WITH SEAT BELT ANCHORAGES<br>AS WELL AS SEAT SUPPORT. | |
| | | FLAPS FOR VENTILATION ( ONLY FOR RALLIES ) ; TYPE 1<br>( MANUAL OPERATION MAXIMUM HIGHT IS WITHIN 10 cm )<br>( MOVEMENT IS WITHIN THE ONE THIRD OF THE ROOF )<br>( MAXIMUM WIDTH 300 mm AND LENGTH 440 mm ) | 19 |
| | | ; TYPE 2 | 20 |
| | | ; TYPE 3 | 21 |
| | | INNER AIR VENT FOR FLAPS | 22 |
| | | INTERCOOLER COOLING SYSTEM | |
| | | INTERCOOLER WATER SPRAY SYSTEM APPLY ONLY FOR INTERCOOLER<br>( CAPACITY OF THE TANK INCLUDING SYSTEM : 14 +/- 1 l ) | 23 |

© FIA -1997



Fédération Internationale de l'Automobile
2 chemin de Blandonnet
CH-1215 GENEVE 15
Tél.: 41 22 544 44 00
Fax Sport: 41 22 544 44 50

Marque
Make
会社名 **MITSUBISHI**

Modèle
Model
ﾓﾃﾞﾙ **LANCER(CT9A)**

Homologation N°

**A-5629**

Extension N°

**05/03 VO**

JAF公認番号JA-194 VO- 5/4

PHOTO N° **1**

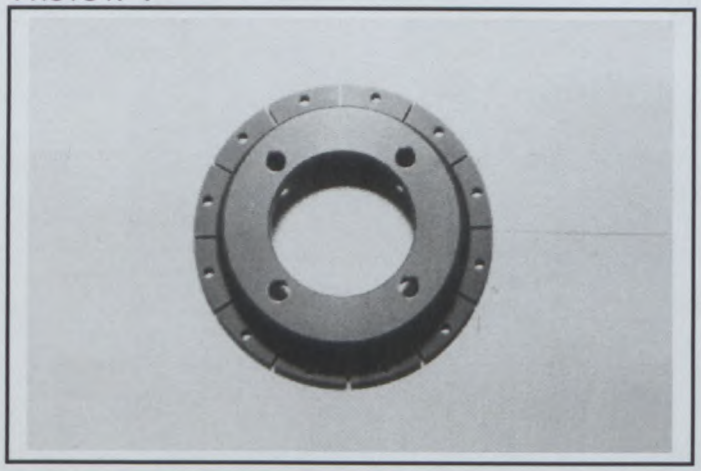

PHOTO N° **2**

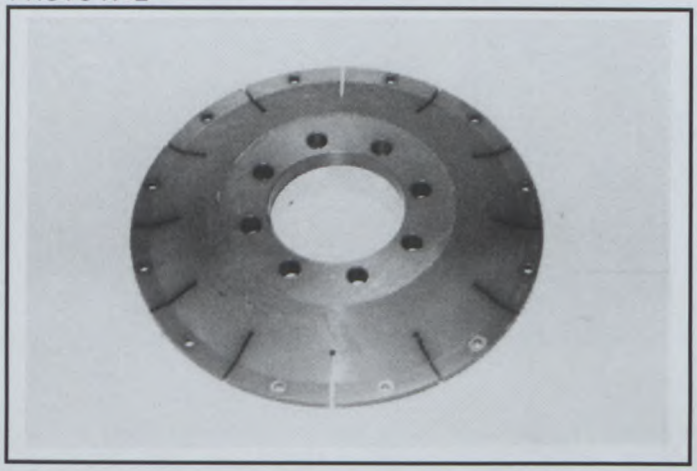

PHOTO N° **3**

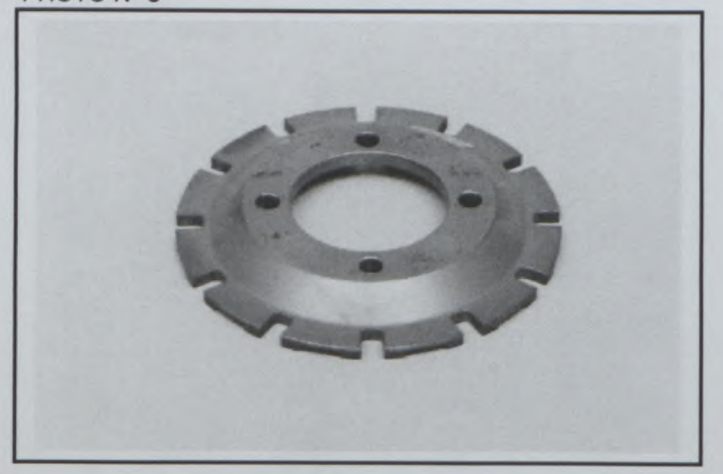

PHOTO N° **4**

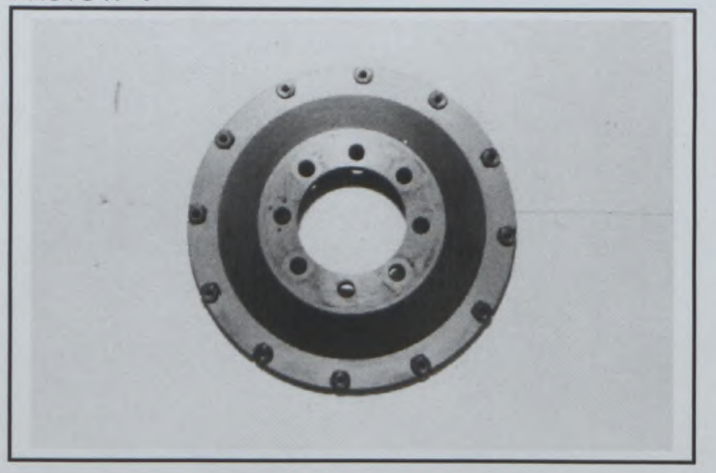

PHOTO N° **5**

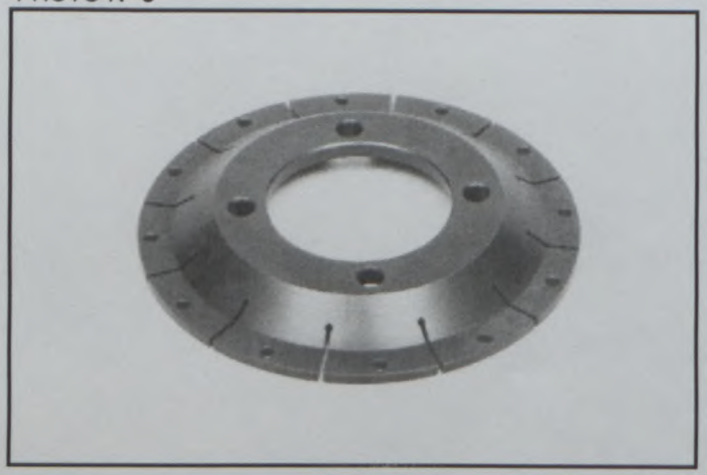

PHOTO N° **6**

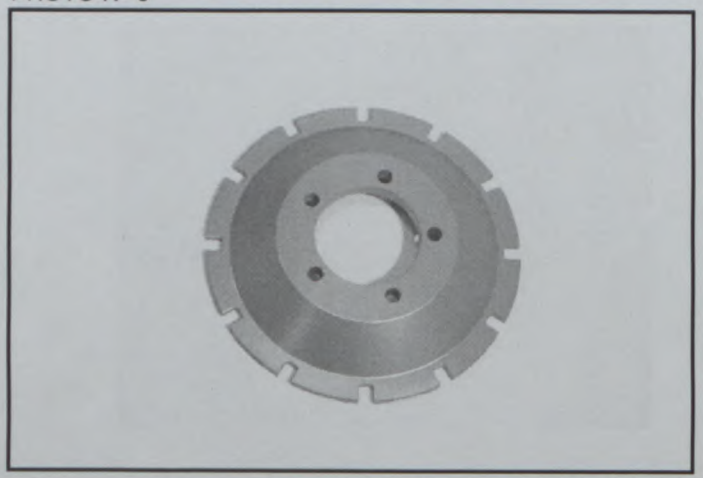

JAPAN AUTOMOBILE FEDERATION JAF

Fédération Internationale de l'Automobile
2 chemin de Blandonnet
CH-1215 GENEVE 15
Tél.: 41 22 544 44 00
Fax Sport: 41 22 544 44 50



© FIA -1997

Marque
Make
会社名 **MITSUBISHI**

Modele
Model
ﾓﾃﾞﾙ **LANCER (CT9A)**

Homologation N°

**A-5629**

Extension N°

05/03 VO

JA-194 VO- 5/4

JAF公認番号

PHOTO N° **7**

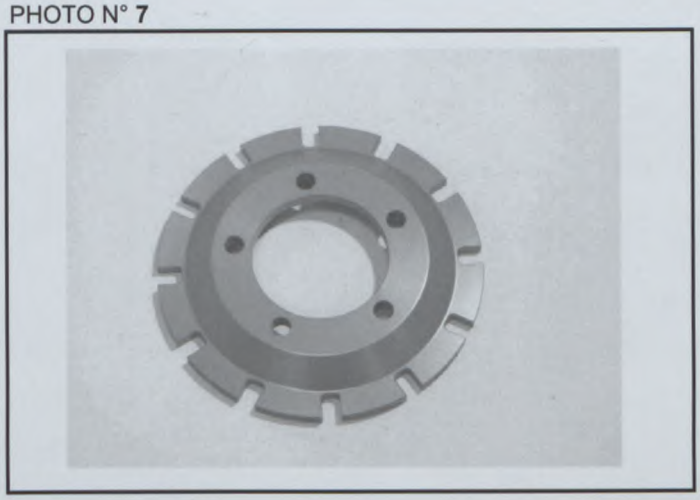

PHOTO N° **8**

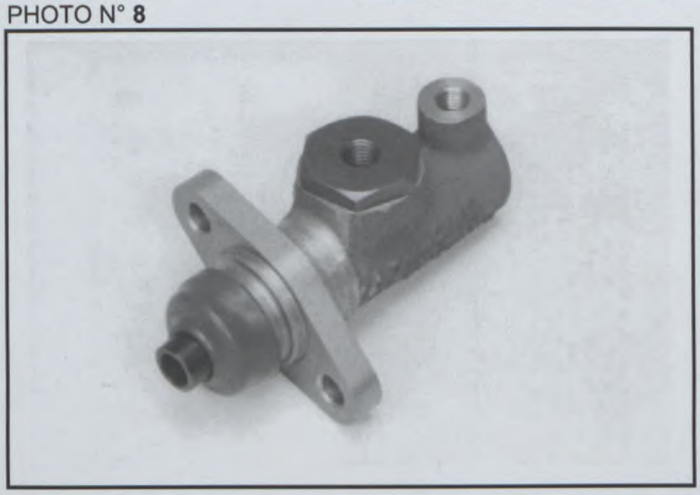

PHOTO N° **9**

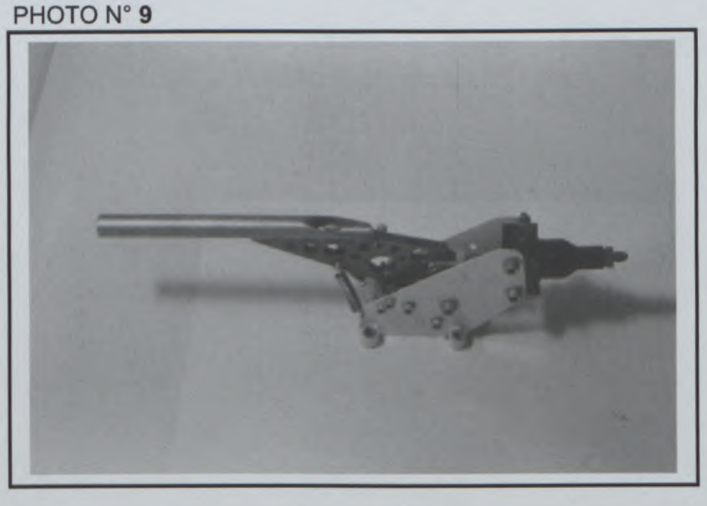

PHOTO N° **10**

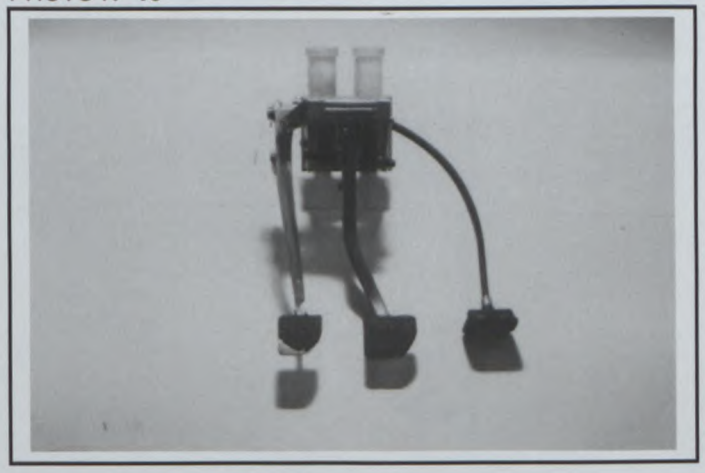

PHOTO N° **11**

PHOTO N° **12**

Fédération Internationale de l'Automobile
2 chemin de Blandonnet
CH-1215 GENEVE 15
Tél.: 41 22 544 44 00
Fax Sport: 41 22 544 44 50



© FIA -1997

Marque
Make
会社名 **MITSUBISHI**

Modele
Model
ﾓﾃﾞﾙ **LANCER (CT9A)**

Homologation N°

**A-5629**

Extension N°

05/03 VO

JA-194 VO- 5/4
JAF公認番号

PHOTO N° **13**

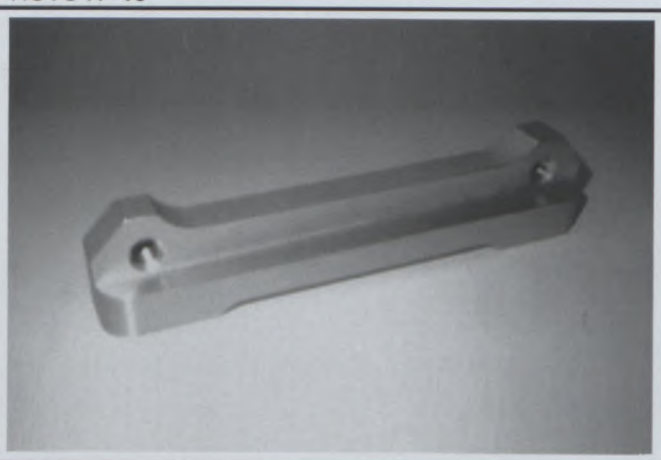

PHOTO N° **14**

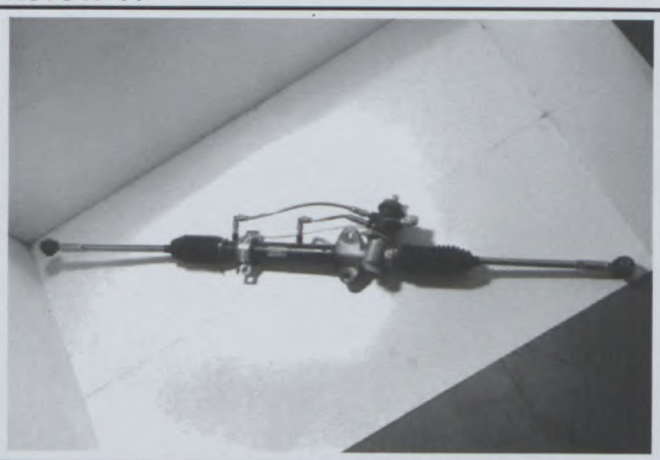

PHOTO N° **15**

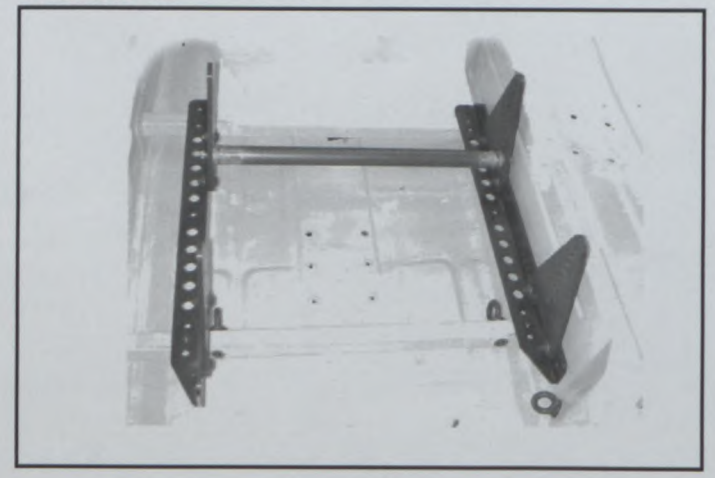

PHOTO N° **16**

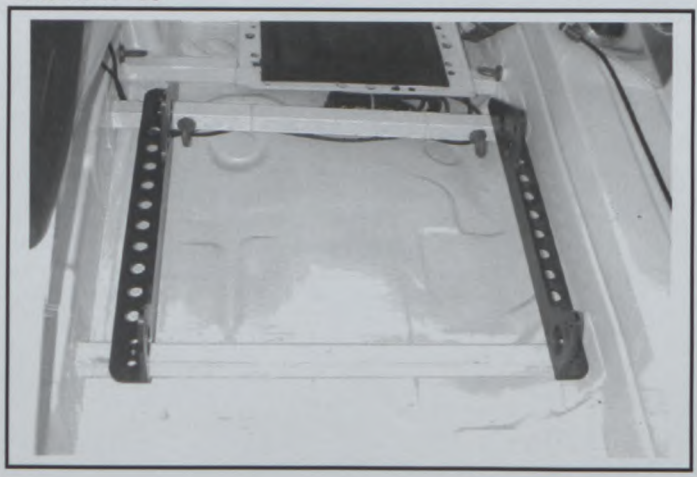

PHOTO N° **17**

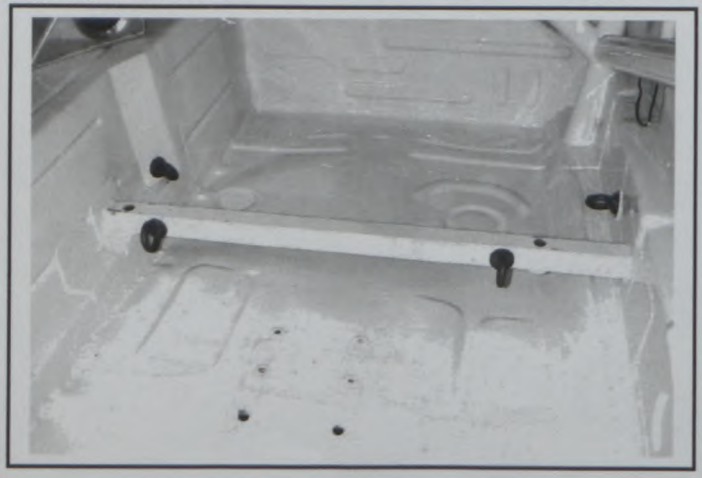

PHOTO N° **18**

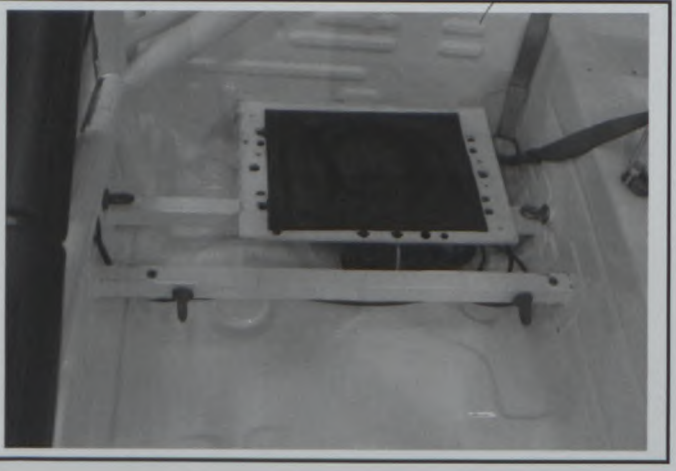

© FIA -1997



Fédération Internationale de l'Automobile
2 chemin de Blandonnet
CH-1215 GENEVE 15
Tél.: 41 22 544 44 00
Fax Sport: 41 22 544 44 50

Marque
Make
会社名 **MITSUBISHI**

Modele
Model
ﾓﾃﾞﾙ **LANCER(CT9A)**

Homologation N°

**A-5629**

Extension N°

05/03 VO

JAF公認番号 JA-194 VO- 5/4

PHOTO N° **19**

PHOTO N° **20**

PHOTO N° **21**

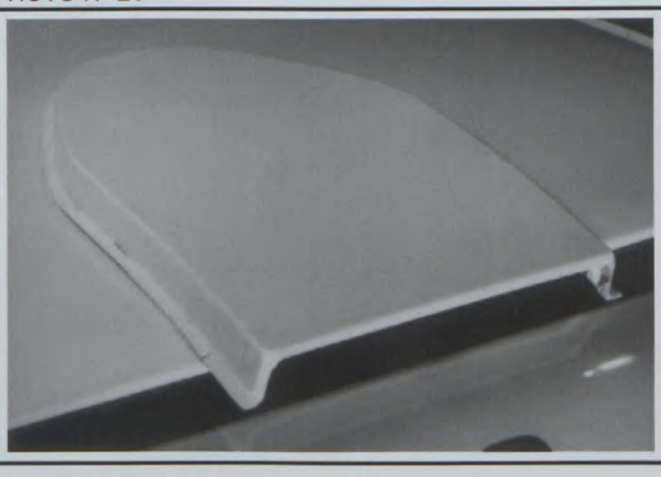

PHOTO N° **22**

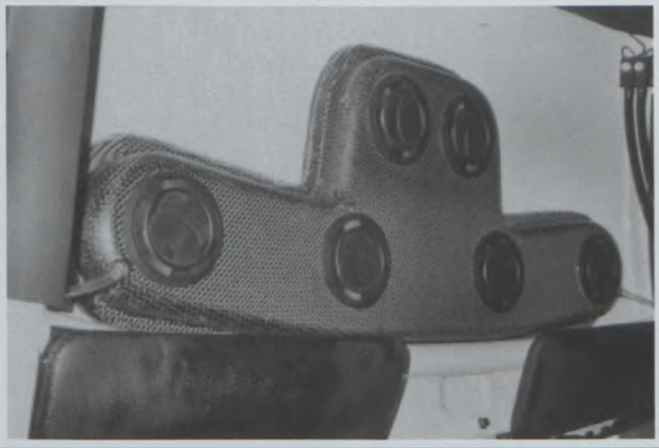

PHOTO N° **23**

PHOTO N°

© FIA -1997



Fédération Internationale de l'Automobile
2 chemin de Blandonnet
CH-1215 GENEVE 15
Tél.: 41 22 544 44 00
Fax Sport: 41 22 544 44 50

Marque
Make
会社名 **MITSUBISHI**

Modèle
Model
ﾓﾃﾞﾙ **LANCER(CT9A)**

Homologation N°
**A-5629**

Extension N°
05/03 VO

JAF公認番号 JA-194VO-5/4

**FICHE D'HOMOLOGATION VO POUR FREINS A DISQUE** ***(à utiliser avec première page de "Fiche d'Extension d'Homologation")***
**VO HOMOLOGATION FORM FOR DISC BRAKES** ***(to be used with first page of "Form of Homologation Extension")***
ﾃﾞｨｽｸﾌﾞﾚｰｷのVO公認書式 *( 追加公認書式の最初のﾍﾟｰｼﾞと共に使用 )*

**803. Freins :**
**Brakes : ﾌﾞﾚｰｷ :**

| | | Avant / Front / 前 | Arrière / Rear / 後 |
|---|---|---|---|
| | | **( CP3720 )** | **( CP4556 )** |
| e) | Nombre de cylindres par roue<br>Number of cylinders per wheel<br>1ﾎｲｰﾙ当りのｼﾘﾝﾀﾞｰ数 | **4** | **4** |
| e1) | Alésage<br>Bore ﾎﾞｱ | **38.1 / 44.4** mm | **31.75** mm |
| g) | Freins à disques :<br>Disc brakes : ﾃﾞｨｽｸﾌﾞﾚｰｷ : | | |
| g1) | Nombre de plaquettes par roue<br>Number of pads per wheel<br>1ﾎｲｰﾙ当りのﾊﾟｯﾄﾞの数 | **2** | **2** |
| g2) | Nombre d'étriers par roue<br>Number of calipers per wheel<br>1ﾎｲｰﾙ当りのｷｬﾘﾊﾟｰの数 | **1** | **1** |
| g3) | Matériau des étriers<br>Caliper material ｷｬﾘﾊﾟｰの材質 | **ALUMINIUM ALLOY** | **ALUMINIUM ALLOY** |
| g4) | Epaisseur du disque neuf<br>Thickness of new disc 新品ﾃﾞｨｽｸの厚さ | **XXXX** +/- 1 mm | **XXXX** +/- 1 mm |
| g5) | Diamètre extérieur du disque<br>External diameter of the disc ﾃﾞｨｽｸの外径 | **XXXX** +/- 1.5 mm | **XXXX** +/- 1.5 mm |
| g6) | Diamètre extérieur de frottement des plaquettes<br>External diameter of pads' rubbing surface<br>ﾊﾟｯﾄﾞ摩擦面の外径 | **XXXX** +/- 1.5 mm | **XXXX** +/- 1.5 mm |
| g7) | Diamètre intérieur de frottement des plaquettes<br>Internal diameter of pads' rubbing surface<br>ﾊﾟｯﾄﾞ摩擦面の内径 | **XXXX** +/- 1.5 mm | **XXXX** +/- 1.5 mm |
| g8) | Longueur hors-tout des plaquettes<br>Overall length of the pads ﾊﾟｯﾄﾞの全長 | **131.2** +/- 1.5 mm | **112.3** +/- 1.5 mm |
| g9) | Disques ventilés<br>Ventilated discs<br>ﾍﾞﾝﾁﾚｰﾃｯﾄﾞﾃﾞｨｽｸ | ☐ oui yes 有 ☐ non no 無 | ☐ oui yes 有 ☐ non no 無 |

**NOTE ; MAY HAVE WATER COOLED AND NON WATER COOLED.**
**STONE GUARDS MAY BE REMOVED.**

PHOTO N°( **CP3720** ) **Avant/Front/前**

PHOTO N°( **CP4556** ) **Arriere/Rear/後**

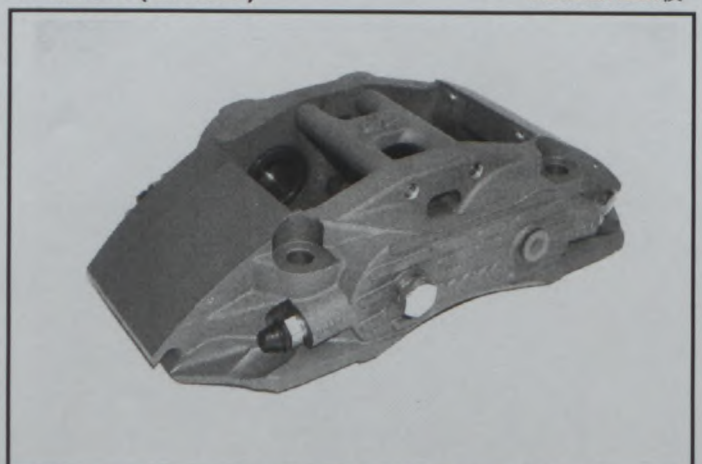

Fédération Internationale de l'Automobile
2 chemin de Blandonnet
CH-1215 GENEVE 15
Tél.: 41 22 544 44 00
Fax Sport: 41 22 544 44 50



© FIA -1997

Marque
Make
会社名 **MITSUBISHI**

Modele
Model
ﾓﾃﾞﾙ **LANCER (CT9A)**

Homologation N°
**A-5629**

Extension N°
**05/03 VO**

JAF公認番号 JA- 194 VO- 5/4

**FICHE D'HOMOLOGATION VO POUR FREINS A DISQUE** *(a utiliser avec premiere page de "Fiche d'Extension d'Homologation")*
**VO HOMOLOGATION FORM FOR DISC BRAKES** *(to be used with first page of "Form of Homologation Extension")*
ﾃﾞｨｽｸﾌﾞﾚｰｷのVO公認書式 *( 追加公認書式の最初のﾍﾟｰｼﾞと共に使用 )*

**803. Freins :**
**Brakes : ﾌﾞﾚｰｷ :**

| | Avant / Front / 前 | Arriere / Rear / 後 |
|---|---|---|
| | **( CP3580 )** | **( CP3047 )** |
| e) Nombre de cylindres par roue<br>Number of cylinders per wheel<br>1ﾎｲｰﾙ当りのｼﾘﾝﾀﾞｰ数 | **XXXX** | **XXXX** |
| e1) Alésage<br>Bore ﾎﾞｱ | **XXXX** mm | **XXXX** mm |
| g) Freins a disques :<br>Disc brakes : ﾃﾞｨｽｸﾌﾞﾚｰｷ : | | |
| g1) Nombre de plaquettes par roue<br>Number of pads per wheel<br>1ﾎｲｰﾙ当りのﾊﾟｯﾄﾞの数 | **2** | **2** |
| g2) Nombre d'étriers par roue<br>Number of calipers per wheel<br>1ﾎｲｰﾙ当りのｷｬﾘﾊﾟｰの数 | **1** | **1** |
| g3) Matériau des étriers<br>Caliper material ｷｬﾘﾊﾟｰの材質 | **ALUMINIUM ALLOY** | **ALUMINIUM ALLOY** |
| g4) Epaisseur du disque neuf<br>Thickness of new disc 新品ﾃﾞｨｽｸの厚さ | **28.0** +/- 1 mm | **25.0** +/- 1 mm |
| g5) Diametre extérieur du disque<br>External diameter of the disc ﾃﾞｨｽｸの外径 | **304.0** +/- 1.5 mm | **304.0** +/- 1.5 mm |
| g6) Diametre extérieur de frottement des plaquettes<br>External diameter of pads' rubbing surface<br>ﾊﾟｯﾄﾞ摩擦面の外径 | **304.0** +/- 1.5 mm | **304.0** +/- 1.5 mm |
| g7) Diametre intérieur de frottement des plaquettes<br>Internal diameter of pads' rubbing surface<br>ﾊﾟｯﾄﾞ摩擦面の内径 | **204.0** +/- 1.5 mm | **216.0** +/- 1.5 mm |
| g8) Longueur hors-tout des plaquettes<br>Overall length of the pads ﾊﾟｯﾄﾞの全長 | **XXXX** +/- 1.5 mm | **XXXX** +/- 1.5 mm |
| g9) Disques ventilés<br>Ventilated discs<br>ﾍﾞﾝﾁﾚｰﾃｯﾄﾞﾃﾞｨｽｸ | ☒ oui yes 有 ☐ non no 無 | ☒ oui yes 有 ☐ non no 無 |

PHOTO N°( **CP3580** ) **Avant/Front/前**

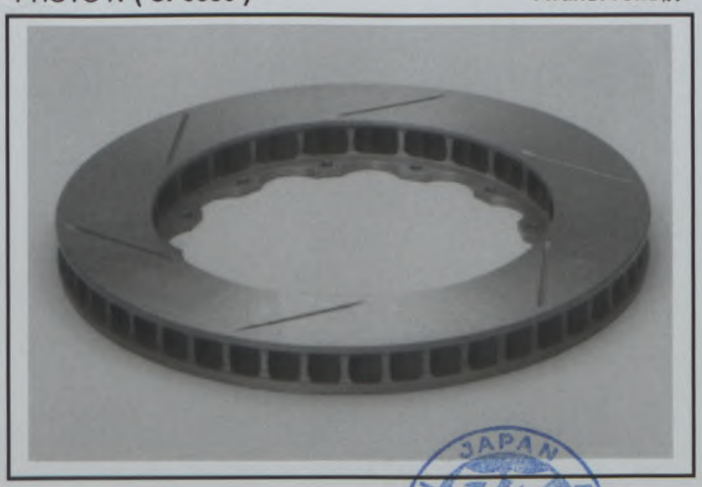

PHOTO N°( **CP3047** ) **Arriere/Rear/後**

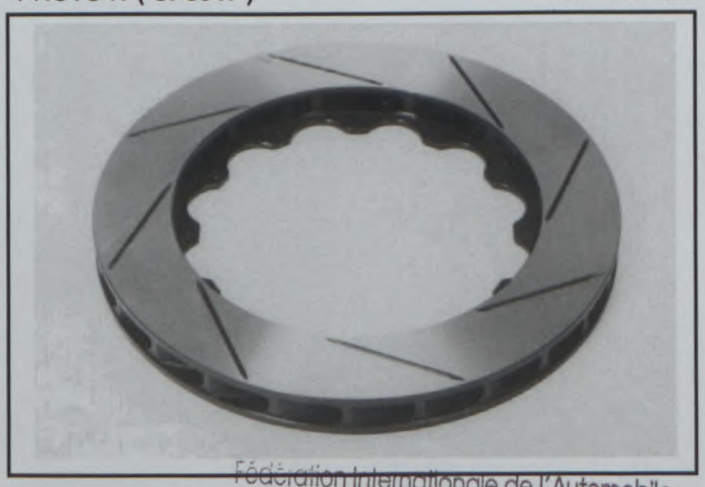

© FIA -1997



Fédération Internationale de l'Automobile
2 chemin de Blandonnet
CH-1215 GENEVE 15
Tél.: 41 22 544 44 00
Fax Sport: 41 22 544 44 50

# FEDERATION INTERNATIONALE DE L'AUTOMOBILE
## JAPAN AUTO MOBILE FEDERATION
## 社団法人 日本自動車連盟

Homologation N°
A-5629

Extension N°
06/01ER

Groupe / Group **A / ~~B~~ / ~~N~~**

**NON VALABLE EN SUPER PRODUCTION**
**NOT VALID IN SUPER PRODUCTION**

JAF公認番号 JA-194ER-7/1
JAF発効日 2003年 5月31日

**FICHE D'EXTENSION D'HOMOLOGATION**
**FORM OF HOMOLOGATION EXTENSION**
**追加公認書式**

- ☐ **ES** Evolution sportive du type / Sporting evolution of the type スポーツ進化
- ☐ **ET** Evolution normale du type / Normal evolution of the type 型式の正常進化
- ☐ **VF** Variante de fourniture / Supply variant 供給変型
- ☐ **VO** Variante option / Option variant オプション変型
- ☐ **VP** Variante de Production / Production variant プロダクション変型
- ☒ **ER** Erratum / Erratum 誤記訂正

**Véhicule :** Constructeur
**Vehicle :** Manufacturer
**車両 :** 製造会社名
**MITSUBISHI MOTORS CORP.**

Modèle et type
Model and type
モデルと型式
**LANCER EVOLUTION (CT9A)**

Homologation valable à partir du
Homologation valid as from
FIA公認発効年月日
01 AOUT 2003

| Page or ext. 頁または追加番号 | Article 項目 | Description 記述 | PHOTO No. |
|---|---|---|---|
| 17 | 8<br>803 | **RUNNING GEAR**<br>**BRAKES**<br>**g8) OVERALL LENGTH OF THE PADS FOR REAR**<br><br>**77 +/- 1.5 mm INSTEAD OF 74 +/- 1.5 mm** | |

Fédération Internationale de l'Automobile
2 chemin de Blandonnet
CH-1215 GENEVE 15
Tél.: 41 22 544 44 00
Fax Sport: 41 22 544 44 50

# FEDERATION INTERNATIONALE DE L'AUTOMOBILE
## JAPAN AUTO MOBILE FEDERATION
## 社団法人 日本自動車連盟

Homologation N°
A-5629

Extension N°
07/04 VO

Groupe / Group **A / ~~B~~ / N**

JAF公認番号 JA-194VO-9/5

JAF発効日 2004年 2月 29日

**NON VALABLE EN SUPER PRODUCTION**
**NOT VALID IN SUPER PRODUCTION**

**FICHE D'EXTENSION D'HOMOLOGATION**
**FORM OF HOMOLOGATION EXTENSION**
**追加公認書式**

- ☐ **ES** Evolution sportive du type / Sporting evolution of the type スポーツ進化
- ☐ **ET** Evolution normale du type / Normal evolution of the type 型式の正常進化
- ☐ **VF** Variante de fourniture / Supply variant 供給変型
- ☒ **VO** Variante option / Option variant オプション変型
- ☐ **VP** Variante de Production / Production variant プロダクション変型
- ☐ **ER** Erratum / Erratum 誤記訂正

**Véhicule :** Constructeur
**Vehicle :** Manufacturer
**車両 :** 製造会社名
**MITSUBISHI MOTORS CORP.**

Modèle et type
Model and type
モデルと型式
**LANCER EVOLUTION (CT9A)**

Homologation valable à partir du
Homologation valid as from
FIA公認発効年月日
01 MARS 2004

| Page or ext. 頁または追加番号 | Article 項目 | Description 記述 | PHOTO No. |
|---|---|---|---|
| 18 | 9 | **BODYWORK** | |
| | | **DRIVER SEAT MOUNTING TUBE :**<br>**STEEL TUBE WELDED TO THE FLOOR-PAN. ( SHOWN LHD POSITION )**<br>**(Tensile stress : 900N/mm$^2$)** | 1 |
| | | **Co-DRIVER SEAT MOUNTING TUBE :**<br>**STEEL TUBE WELDED TO THE FLOOR-PAN. ( SHOWN LHD POSITION )**<br>**(Tensile stress : 900N/mm$^2$)** | 2 |

**PHOTO No.1**

**PHOTO No.2**

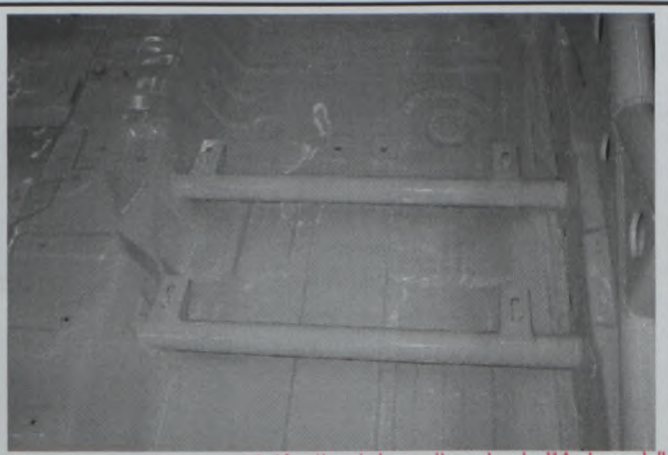

Fédération Internationale de l'Automobile
2 chemin de Blandonnet
CH-1215 GENEVE 15
Tél. 41 22 544 44 00
Fax Sport: 41 22 544 44 50

# FEDERATION INTERNATIONALE DE L'AUTOMOBILE
## JAPAN AUTO MOBILE FEDERATION
## 社団法人 日本自動車連盟

Homologation N°

**A-5629**

Extension N°

**07/04 VO**

Groupe / Group **A / ~~B~~ / N**

**NON VALABLE EN SUPER PRODUCTION**
**NOT VALID IN SUPER PRODUCTION**

JAF公認番号 JA-194VO-9/5

JAF発効日 2004年 2月29日

**FICHE D'EXTENSION D'HOMOLOGATION**
**FORM OF HOMOLOGATION EXTENSION**
**追加公認書式**

- ☐ **ES** Evolution sportive du type / Sporting evolution of the type スポーツ進化
- ☐ **ET** Evolution normale du type / Normal evolution of the type 型式の正常進化
- ☐ **VF** Variante de fourniture / Supply variant 供給変型
- ☒ **VO** Variante option / Option variant オプション変型
- ☐ **VP** Variante de Production / Production variant プロダクション変型
- ☐ **ER** Erratum / Erratum 誤記訂正

**Véhicule :** Constructeur
**Vehicle :** Manufacturer
**車両 :** 製造会社名

**MITSUBISHI MOTORS CORP.**

Modèle et type
Model and type
モデルと型式

**LANCER EVOLUTION (CT9A)**

Homologation valable à partir du
Homologation valid as from
FIA公認発効年月日

01 MARS 2004

| Page or ext. 頁または追加番号 | Article 項目 | Description 記述 | PHOTO No. |
|---|---|---|---|
| 18 | 9 | **BODYWORK** | |
| | | **DRIVER SEAT MOUNTING TUBE :**<br>**STEEL TUBE WELDED TO THE FLOOR-PAN. ( SHOWN LHD POSITION )**<br>**(Tensile stress : 900N/mm²)** | 1 |
| | | **Co-DRIVER SEAT MOUNTING TUBE :**<br>**STEEL TUBE WELDED TO THE FLOOR-PAN. ( SHOWN LHD POSITION )**<br>**(Tensile stress : 900N/mm²)** | 2 |

**PHOTO No.1**

**PHOTO No.2**

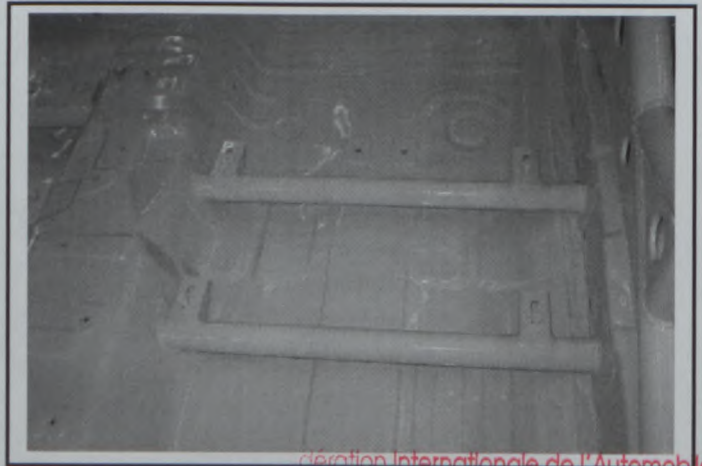

Fédération Internationale de l'Automobile
2 chemin de Blandonnet
CH-1215 GENEVE 15
Tél.: 41 22 544 44 00
Fax Sport: 41 22 544 44 50

# FEDERATION INTERNATIONALE DE L'AUTOMOBILE
## JAPAN AUTO MOBILE FEDERATION
## 社団法人 日本自動車連盟

Homologation N°
A-5629

Extension N°
08/05 VO

Groupe ,Group **A / ~~B~~ / N**

JAF公認番号

JAF発効日

**NON VALABLE EN SUPER PRODUCTION**
**NOT VALID IN SUPER PRODUCTION**

## FICHE D'EXTENSION D'HOMOLOGATION
## FORM OF HOMOLOGATION EXTENSION
## 追加公認書式

- ☐ **ES** Evolution sportive du type / Sporting evolution of the type スポーツ進化
- ☒ **VO** Variante option / Option variant オプション変型
- ☐ **ET** Evolution normale du type / Normal evolution of the type 型式の正常進化
- ☐ **VP** Variante de Production / Production variant プロダクション変型
- ☐ **VF** Variante de fourniture / Supply variant 供給変型
- ☐ **ER** Erratum / Erratum 誤記訂正

**Véhicule :** Constructeur
**Vehicle :** Manufacturer
車両 : 製造会社名

**MITSUBISHI MOTORS CORP.**

Modèle et type
Model and type
モデルと型式

**LANCER EVOLUTION (CT9A)**

Homologation valable à partir du
Homologation valid as from
FIA公認発効年月日

01 MARS 2004

| Page or ext. 頁または追加番号 | Article 項目 | Description 記述 | PHOTO No. |
|---|---|---|---|
| 18 | 9 | **BODYWORK** | |
| | | **ROOF VENT : HEIGHT 80mm, WIDTH 300mm (Tolerance ; +/- 10mm)** | 1 |
| | | **ROOF VENTILATION MOUNTED** | 2 |

**PHOTO No.1**

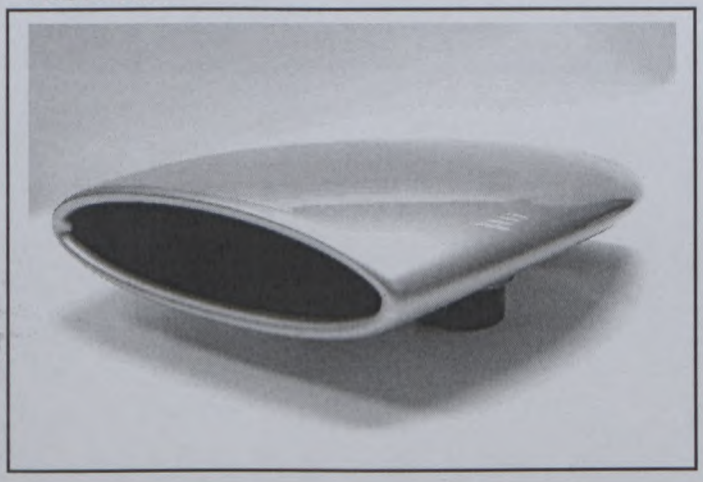

**PHOTO No.2**

Fédération Internationale de l'Automobile
2 chemin de Blandonnet
CH-1215 GENEVE 15
Tél.: 41 22 544 44 00
Fax Sport: 41 22 544 44 50

# FEDERATION INTERNATIONALE DE L'AUTOMOBILE
## JAPAN AUTO MOBILE FEDERATION
## 社団法人 日本自動車連盟

Homologation N°
A-5629

Extension N°
08 / 05 VO

Groupe ,Group **A / ~~B~~ / N**

**NON VALABLE EN SUPER PRODUCTION**
**NOT VALID IN SUPER PRODUCTION**

JAF公認番号

JAF発効日

**FICHE D'EXTENSION D'HOMOLOGATION**
**FORM OF HOMOLOGATION EXTENSION**
追加公認書式

- ☐ **ES** Evolution sportive du type / Sporting evolution of the type スポーツ進化
- ☐ **ET** Evolution normale du type / Normal evolution of the type 型式の正常進化
- ☐ **VF** Variante de fourniture / Supply variant 供給変型
- ☒ **VO** Variante option / Option variant オプション変型
- ☐ **VP** Variante de Production / Production variant プロダクション変型
- ☐ **ER** Erratum / Erratum 誤記訂正

Véhicule : Constructeur
Vehicle : Manufacturer
車両 : 製造会社名
**MITSUBISHI MOTORS CORP.**

Modèle et type
Model and type
モデルと型式
**LANCER EVOLUTION (CT9A)**

Homologation valable à partir du
Homologation valid as from
FIA公認発効年月日
01 MARS 2004

| Page or ext. 頁または追加番号 | Article 項目 | Description 記述 | PHOTO No. |
|---|---|---|---|
| 18 | 9 | **BODYWORK** | |
| | | **ROOF VENT : HEIGHT 80mm, WIDTH 300mm (Tolerance ; +/- 10mm)** | 1 |
| | | **ROOF VENTILATION MOUNTED** | 2 |

**PHOTO No.1**

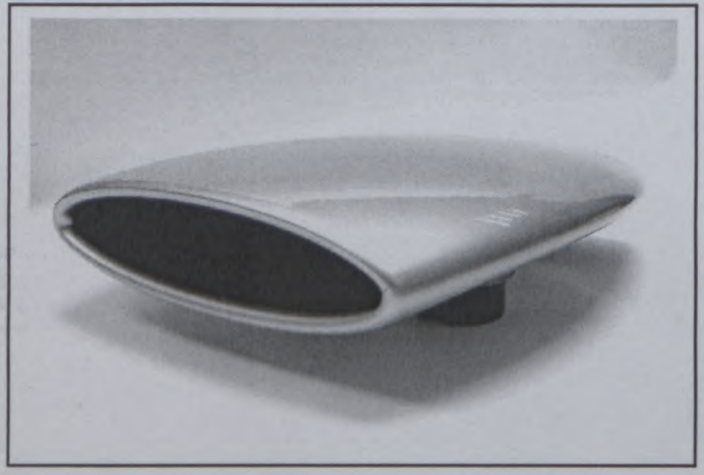

**PHOTO No.2**

Fédération Internationale de l'Automobile
2 chemin de Blandonnet
CH-1215 GENEVE 15
Tél.: 41 22 544 44 00
Fax Sport: 41 22 544 44 50

# FEDERATION INTERNATIONALE DE L'AUTOMOBILE
JAPAN AUTO MOBILE FEDERATION
社団法人 日本自動車連盟

Homologation N°
**A-5629**

Extension N°
**09/03 VF**

Groupe ,Group **A/N**

**NON VALABLE EN SUPER PRODUCTION**
**NOT VALID IN SUPER PRODUCTION**

JAF公認番号 JA-194 VF-11/4

JAF発効日 2006年7月1日

## FICHE D'EXTENSION D'HOMOLOGATION
## HOMOLOGATION EXTENSION FORM
追加公認書式

- ☐ **ES** Evolution sportive du type / Sporting evolution of the type スポーツ進化
- ☐ **ET** Evolution normale du type / Normal evolution of the type 型式の正常進化
- ☒ **VF** Variante de fourniture / Supply variant 供給変型
- ☐ **VO** Variante option / Option variant オプション変型
- ☐ **VP** Variante de Production / Production variant プロダクション変型
- ☐ **ER** Erratum / Erratum 誤記訂正

**Véhicule :** Constructeur
**Vehicle :** Manufacturer
車両： 製造会社名
**MITSUBISHI MOTORS CORP.**

Modèle et type
Model and type
モデルと型式
**LANCER EVOLUTION (CT9A)**

Homologation valable à partir du
Homologation valid as from
FIA公認発効年月日
**01 JUIL. 2006**

| Page or ext. 頁または追加番号 | Article 項目 | Description 記述 | Photo No. |
|---|---|---|---|
| | | **Old was changed for series production part of A - 5629 from APR. 2006 for A - 5629** | |
| 15 | 7 | **SUSPENSION** | |

**Front lower arm** **[ New 1 ]** **[ Old ]**

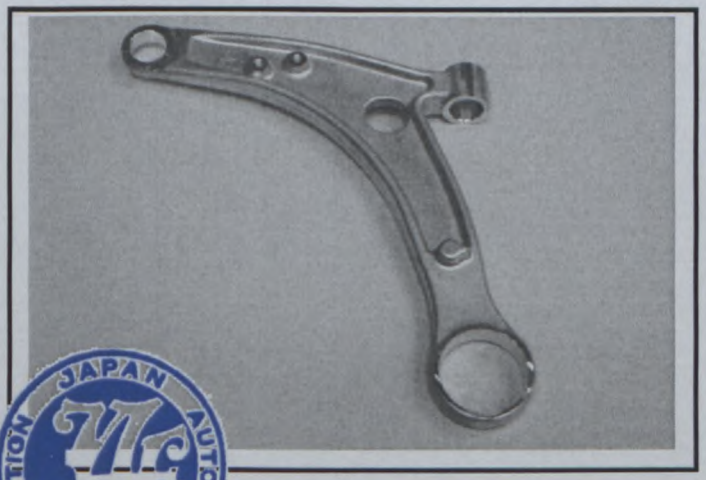

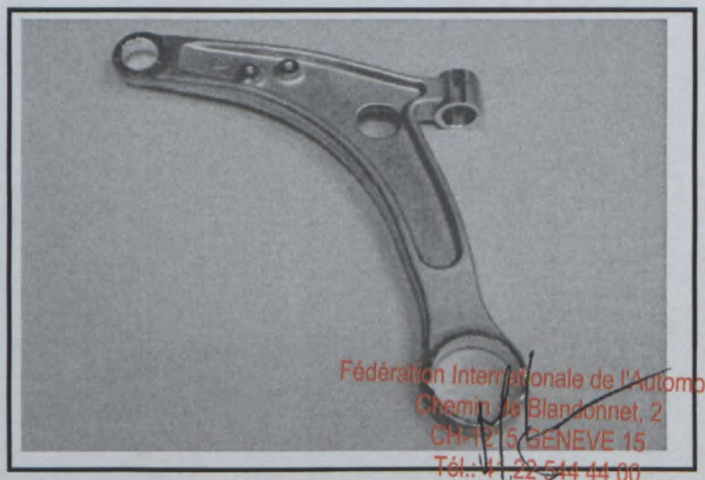

Fédération Internationale de l'Automobile
Chemin de Blandonnet, 2
CH-1215 GENEVE 15
Tél.: 41 22 544 44 00
Fax Sport: 41 22 544 44 50

Marque
Make
会社名 **MITSUBISHI**

Modèle
Model
ﾓﾃﾞﾙ **LANCER (CT9A)**

Homologation N°
**A-5629**

Extension N°
**09/03 VF**

JAF公認番号 **JA-194 VF-11/4**

| Page or ext. 頁または追加番号 | Article 項目 | Description 記述 | Photo No. |
|---|---|---|---|

**Front lower arm** [ New 2 ]

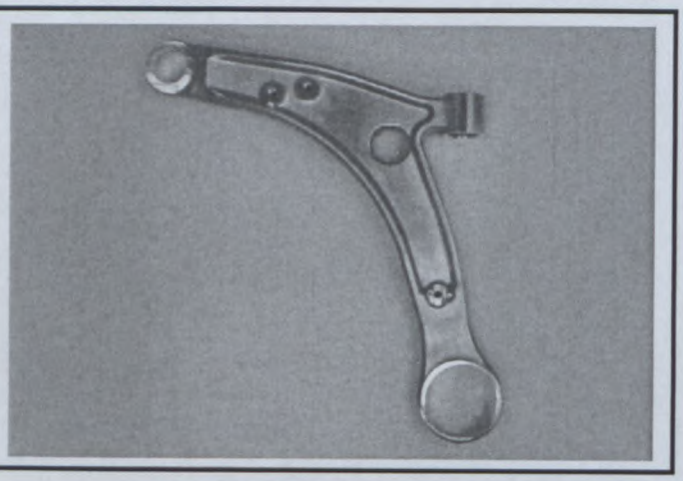

**Rear upper arm** [ New 1 ]

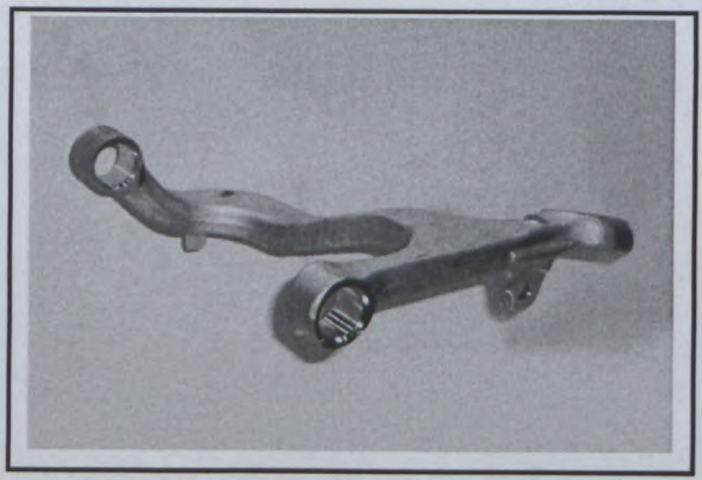

[ Old ]

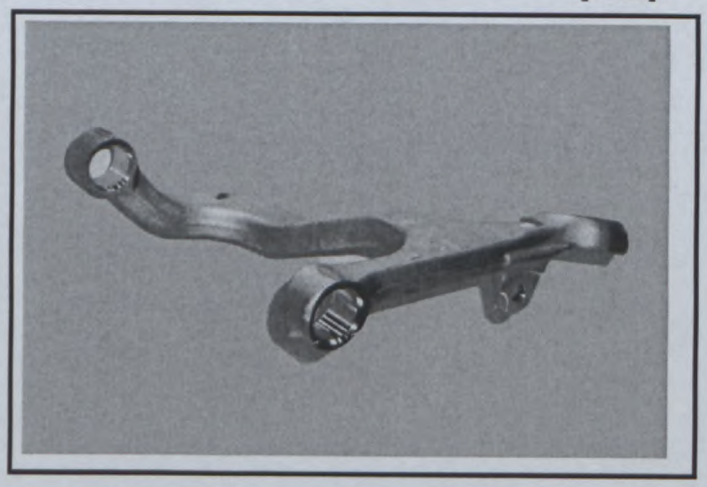

[ New 2 ]

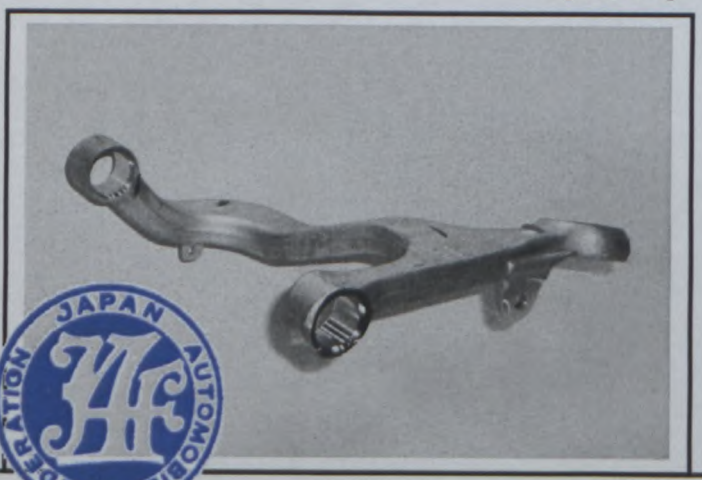

Fédération Internationale de l'Automobile
Chemin de Blandonnet, 2
CH-1215 GENEVE 15
Tél.: 41 22 544 44 00
Fax Sport: 41 22 544 44 50

# FEDERATION INTERNATIONALE DE L'AUTOMOBILE
## JAPAN AUTOMOBILE FEDERATION
## 社団法人 日本自動車連盟

Homologation N°
**A-5629**

Extension N°
**09/03 VF**

## CERTIFICAT DE PRODUCTION POUR MODELE
## PRODUCTION CERTIFICATE FOR MODEL
## モデル生産証明書

JAF公認番号 JA-194VF-11/4

**Véhicule / Vehicle / 車両 :**

Constructeur
Manufacturer **MITSUBISHI MOTORS CORP.**
製造会社名

avec 0606-16
VF

Modèle et type
Model and type **LANCER EVOLUTION (CT9A)**
ﾓﾃﾞﾙと型式

| Mois<br>Month<br>月 | Année<br>Year<br>年 | Quantité Produite<br>Production Figure<br>生産数 |
|---|---|---|
| APR | 2006 | 1,665 |
| MAY | 2006 | 624 |
| AUG | 2006 | 250 (schedule) |
| SEP | 2006 | 1,000 (schedule) |
| | | |
| | | |
| | | |
| | | |
| | | |
| | | |
| | | |
| | | |

Je soussigné certifie que la production mentionnée ci-contre s'entend pour des voitures entièrement terminées, identiques et conformes à la fiche d'homologation présentée pour ce modèle.

I hereby certify that the production mentioned opposite concerns cars which are entirely completed, identical and in conformity with the homologation form submitted for the said model.

右に記載された生産は、完全に完成され、同一であり、かつ当該モデルについて提出された公認書と一致する車両のものであることをここに証明いたします。

**Front lower arm**

TOTAL / 合計 : 3,539

Nom
Name / 氏名 **SHUUSUKE INAGAKI**

Fonction
Position / 所属役職 **Manager of Motor Sports Department**

Date
Date / 日付 **12, 05, 2006**

SIGNATURE / 署名

S.Inagaki

SHUUSUKE INAGAKI

# FEDERATION INTERNATIONALE DE L'AUTOMOBILE

## JAPAN AUTOMOBILE FEDERATION
## 社団法人 日本自動車連盟

Homologation N°

**N-5629**

Extension N°

**10/04 ER**

Groupe / Group / ｸﾞﾙｰﾌﾟ

**~~A~~ / ~~B~~ / N**

**NON VALABLE EN SUPER PRODUCTION**
**NOT VALID IN SUPER PRODUCTION**

JAF公認番号 **FN-066 ER-12/5**

JAF発効日 **2008年7月1日**

**FICHE D'EXTENSION D'HOMOLOGATION**
**HOMOLOGATION EXTENSION FORM**
**追加公認書式**

☐ **ES** Evolution sportive du type / Sporting evolution of the type
ｽﾎﾟｰﾂ進化

☐ **ET** Evolution normale du type / Normal evolution of the type
型式の正常進化

☐ **VF** Variante de fourniture / Supply variant
供給変型

☐ **VO** Variante option / Option variant
ｵﾌﾟｼｮﾝ変型

☐ **VP** Variante de Production / Production variant
ﾌﾟﾛﾀﾞｸｼｮﾝ変型

☒ **ER** Erratum / Erratum
誤記訂正

Véhicule : Constructeur
Vehicle : Manufacturer
車両 : 製造会社名

**MITSUBISHI MOTORS CORP.**

Modèle et type
Model and type
ﾓﾃﾞﾙと型式

**LANCER EVOLUTION (CT9A)**

Homologation valable à partir du
Homologation valid as from
FIA公認発効年月日

**01 JUIL. 2008**

| Page or ext. 頁または追加番号 | Article 項目 | Description 記述 |
|---|---|---|
| 08 / 04 VO | 8.<br>803. | **RUNNING GEAR**<br>**Brakes**<br><br>**Addition of description** |

| Page | Photo No. | Make | Parts No. |
|---|---|---|---|
| 7 | 21 | Brembo | 09.9306.30/40 |
| 7 | 22 | Brembo | 09.7277.12/22 |
| 8 | 23 | Brembo | 09.9021.10/20 |

Fédération Internationale de l'Automobile
Chemin de Blandonnet, 2
CH-1215 GENEVE 15
Tél.: 41 22 544 44 00
Fax Sport: 41 22 544 44 50