Omologazione F.I.A. N°. 5608

Gruppo 1

Vettura TURISMO DI SERIE

AUTOMOBILE CLUB D'ITALIA

COMMISSIONE SPORTIVA AUTOMOBILISTICA ITALIANA

FEDERATION INTERNATIONALE DE L'AUTOMOBILE

Scheda di Omologazione

secondo l'allegato J al Codice Sportivo Internazionale

Casa costruttrice FIAT — Modello 131 Mirafiori 1600

N° di serie: autotelaio 131 A1/2 — Costruttore FIAT

motore 131 A1. 006 — Costruttore FIAT

Cilindrata motore 1584,950 cm³ 96.713 cu.in

La costruzione del modello descritto nella presente scheda è iniziata il 27/6 1974 e la serie minima di 5000 esemplari identici e conformi alle caratteristiche qui riportate, è stata raggiunta il 13/12 1974

Omologazione valida dal 1/10 1975 Lista 75/10

La scheda si compone di 16 pagine

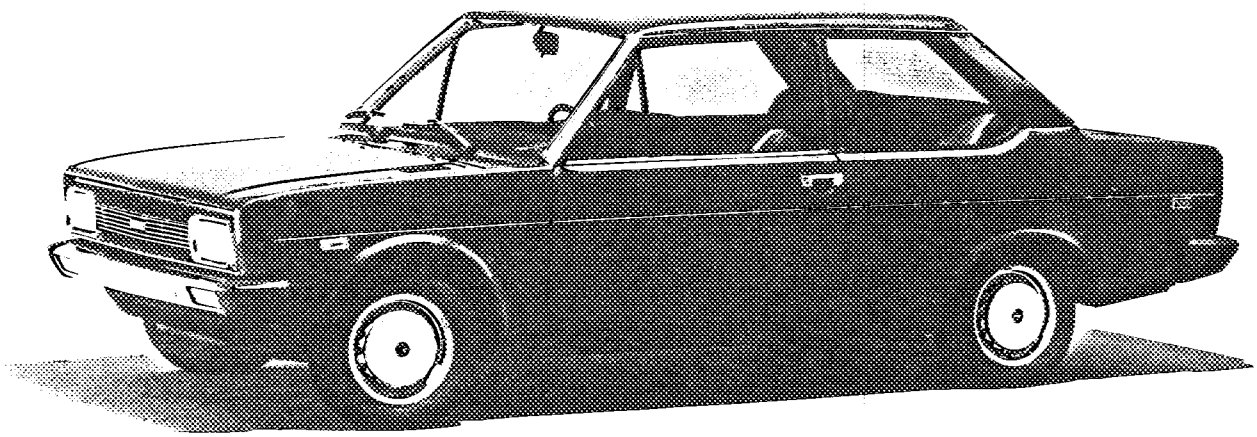

* Foto A

Il modello descritto su questa scheda è stato oggetto delle seguenti estensioni d'omologazione:

VARIANTI

Data	Omolog. N°	Lista
»	»	»
»	»	»
»	»	»
»	»	»

EVOLUZIONI NORMALI DEL TIPO

Data	Omolog. N°	Lista
»	»	»
»	»	»
»	»	»
»	»	»

Timbro e firma della C.S.A.I.

FEDERATION INTERNATIONALE DE L'AUTOMOBILE

Timbro e firma della F.I.A.

Casa costruttrice FIAT modello 131 Mirafiori 1600 Omologazione F.I.A. N° 5608

IMPORTANTE — Per le voci sottolineate è obbligatoria l'indicazione in due sistemi di misura, di cui uno deve essere il sistema metrico (vedere tabella di conversione a fondo pagina).

DIMENSIONI E CAPACITÀ:

* 1. Passo	2490	mm	98.03	in
* 2. Carreggiata anteriore (1)	1372	mm	54.02	in
* 3. Carreggiata posteriore (1)	1315	mm	51.77	in

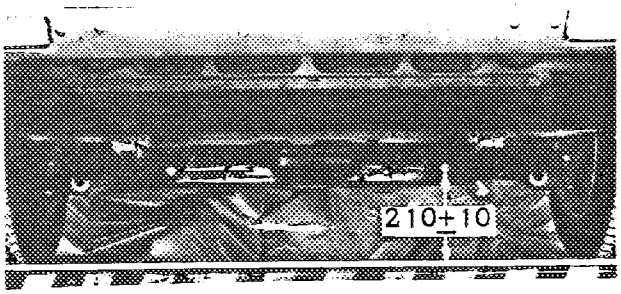

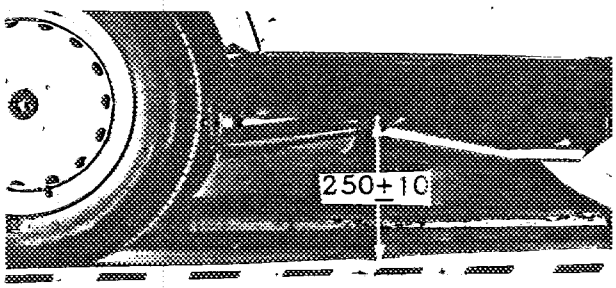

4. Lunghezza totale della vettura	4238	mm	166.85	in
5. Larghezza totale della vettura	1632	mm	64.25	in
6. Altezza totale della vettura	1400	mm	55.12	in

* 7. Capacità serbatoio benzina (compresa riserva) 50 litri 13.2 gals US 11 gals GB

8. Numero di posti 5

* 9. Peso totale vettura in ordine di marcia, con acqua, olio, ruota di scorta, accessori e finiture indicate nella presente scheda, senza carburante ed attrezzi 870 kg 1918.4 lbs 17.12 cwt

LARGHEZZA SULL'ASSE RUOTE:

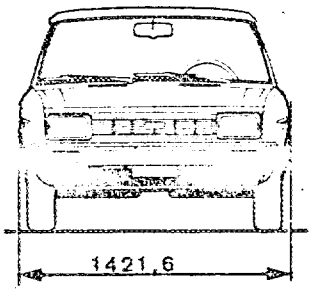

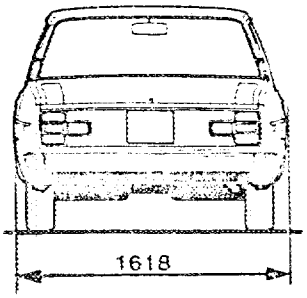

(1) Indicare in una figura la distanza da terra corrispondente alla carreggiata anteriore e posteriore, riferita a due parti non modificabili della struttura della vettura. I valori della distanza da terra sono richiesti solo per il controllo delle carreggiate e non interessano la qualifica della vettura.

Riportare a pag. 10 le diverse carreggiate nel caso di impiego di cerchioni con larghezza maggiore da quelli di base.

TABELLA DI CONVERSIONE

1 in (pollice)	= 25,4	mm	1 qt US (1/4 di gallone US)	= 0,9464	lt
1 ft (piede)	= 30,4794	cm	1 pt GB (1/8 di gallone GB)	= 0,568	lt
1 sq.in (pollice²)	= 6,452	cm²	1 gal GB (gallone GB)	= 4,546	lt
1 cu.in (pollice³)	= 16,387	cm³	1 gal US (gallone US)	= 3,785	lt
1 lb (libbra)	= 453,593	g	1 cwt (1/20 di long ton)	= 50,802	kg

Timbro e firma della C.S.A.I.

FEDERATION INTERNATIONALE DE L'AUTOMOBILE

Casa costruttrice FIAT modello 131 Mirafiori 1600 Omologazione F.I.A. Nº 5603

AUTOTELAIO E CARROZZERIA (foto A, B e C):

* 20. Tipo di struttura: con ~~telaio indipendente~~ / ~~x~~ monoscocca.
* 21. Struttura monoscocca: materiale lamiera d'acciaio

Struttura con telaio indipendente:
* 22. Materiale telaio --
* 23. Materiale carrozzeria --

* 24. Numero porte 2 materiale lamiera d'acciaio
* 25. Materiale cofano motore lamiera d'acciaio
* 26. Materiale cofano portabagagli lamiera d'acciaio
27. Materiale lunotto posteriore cristallo temprato
28. Materiale parabrezza cristallo stratificato
29. Materiale vetri porte posteriori --
30. Materiale vetri porte anteriori cristallo temprato
31. Sistema d'apertura vetri porte vetri scendenti
32. Materiale vetri laterali posteriori cristallo temprato

ACCESSORI E FINITURE:

38. Riscaldamento interno: si / ~~x~~ no
39. Condizionamento: ~~x~~ si / no
40. Ventilazione: si / ~~x~~ no
41. *Sedili anteriori: tipo e rivestimento* a poltroncine, scorrevoli, ribaltabili, con schienale regolabile, in finta pelle oppure finta pelle e vellutino
42. Peso del sedile o sedili anteriori (con schienale, guide e supporti) 14 kg 30.87 lbs
43. Sedile posteriore: tipo e rivestimento unico, in finta pelle oppure finta pelle e vellutino
44. Paraurti anteriore: materiale lam. acciaio peso 8 kg 17.64 lbs
45. Paraurti posteriore: materiale lam. acciaio peso 8,20 kg 18.08 lbs

RUOTE:

50. Tipo: a ~~raggi~~ / ~~x~~ disco fenestrato
51. Peso unitario delle ruote senza pneumatico 6,2 kg 13.66 lbs
52. Sistema di fissaggio mediante quattro colonnette
53. Diametro del cerchione 330 mm 13 in
54. Larghezza del cerchione 114,5 mm 4-1/2 in

STERZO:

60. Tipo a cremagliera
61. Servosterzo: ~~x~~ si / no
62. Numero giri volante per sterzata totale nei due sensi 3,4
63. Idem con servosterzo --

Timbro e firma della C.S.A.I.

FEDERATION INTERNATIONALE DE L'AUTOMOBILE

Casa costruttrice FIAT modello 131 Mirafiori 1600 Omologazione F.I.A. N° 5608

SOSPENSIONI:

* 70. Sospensione anteriore (foto D), tipo a ruote indipendenti
* 71. Tipo di molla elicoidale
72. Stabilizzatore (se previsto) a barra
73. Numero di ammortizzatori 2 74. Tipo idraulico telescopico
* 78. Sospensione posteriore (foto E), tipo a ponte rigido
* 79. Tipo di molla elicoidale
80. Stabilizzatore (se previsto) --
81. Numero di ammortizzatori 2 82. Tipo idraulico telescopico

FRENI (foto F e G):

* 90. Sistema idraulico
91. Servofreno (se previsto), tipo a depressione
92. Numero pompe 1

	Anteriori	Posteriori
93. Numero di cilindretti per ruota	1	1
94. Diametro interno	48 mm 1.889 in	22,25mm .875 in
Freni a tamburo:		
95. Diametro interno	mm in	228 mm 8.976 in
96. Lunghezza guarnizioni	mm in	168 mm 6.614 in
97. Larghezza guarnizioni	mm in	40 mm 1.574 in
98. Numero ganasce per freno		2
99. Superficie frenante per freno	cm² sq.in	134,4cm² 20.83 sq.in
Freni a disco:		
100. Diametro esterno	227 mm 8.937 in	mm in
101. Spessore del disco	10 mm .3937 in	mm in
102. Lunghezza pattino d'attrito	97 mm 3.818 in	mm in
103. Larghezza pattino d'attrito	37 mm 1.456 in	mm in
104. Numero di pattini per freno	2	
105. Superficie frenante per freno	62 cm² 9.6 sq.in	cm² sq.in

FEDERATION INTERNATIONALE DE L'AUTOMOBILE

Timbro e firma della C.S.A.I.

Casa costruttrice FIAT modello 131 Mirafiori 1600 Omologazione F.I.A. N° 5603

MOTORE:

* 130. Ciclo Otto
* 131. Numero di cilindri 4 * 132. Disposizione cilindri in linea
* 133. Alesaggio 84 mm 3.30 in. * 134. Corsa 71.5 mm 2.81 in
* 135. Cilindrata per cilindro 396.240 cm³ 99.060 cu.in
* 136. Cilindrata totale 1584,950 cm³ 96.713 cu.in
* 137. Materiale gruppo cilindri lega ferrosa
* 138. Materiale canne (se previste) lega ferrosa
* 139. Materiale testa cilindri lega alluminio
* 140. Luci di aspirazione testa cilindri: numero 4
* 141. Luci di scarico testa cilindri: numero 4

142. Rapporto di compressione 9,2

143. Volume camera di scoppio 48,320 cm³ 2.950 cu.in

144. Materiale stantuffo lega alluminio *145. Numero anelli* 3

146. Distanza dall'asse perno al punto più alto dello stantuffo 38,45±0,05 mm 1.51 ± .002 in

* 147. Albero motore: fuso / ~~fucinato~~ * 148. Tipo albero motore contrappesato-lega ferrosa
* 149. Numero supporti albero motore 5
* 150. Materiale cappello supporti albero motore lega ferrosa

151. Sistema lubrificazione: ~~coppa a secco~~ / olio nella coppa.

152. Capacità: ~~secco~~ / coppa 4 litri 7 pts GB 4.2 qts US

153. Radiatore olio: ~~sì~~ / no

* 154. Sistema raffreddamento motore acqua

155. Capacità circuito di raffreddamento 7,60 litri 13 pts GB 8 qts US

156. Diametro eventuale ventilatore $280\,^{0}_{-1}$ mm $11.02\,^{0}_{-.04}$ in

157. Numero pale ventilatore 4

Cuscinetti:

* 158. Supporti di banco, tipo a guscio sottile diametro 52,985-53,005 mm 2.086-2.0868 in
* 159. Testa di biella, tipo a guscio sottile diametro 48,224-48,244 mm 1.898-1.899 in

Pesi: (con tolleranze ± 5%)

160. Volano nudo 6,462 kg 14.25 lbs (c/corona dentata, senza viti)

161. Volano con frizione (parte rotante) 10,742 kg 23.68 lbs (senza disco)

162. Albero motore 10,20 kg 22.49 lbs (mat. lega ferrosa)

163. Biella 0,72 kg 1.59 lbs (°)

164. Stantuffo con anelli e perno 0,591 kg 1.30 lbs

(°) c/semicuscinetti, boccola, cappello, bulloni e dadi - mat. lega ferrosa.

Timbro e firma della C.S.A.I.

FEDERATION INTERNATIONALE DE L'AUTOMOBILE

Casa costruttrice FIAT . modello 131 Mirafiori 1600 Omologazione F.I.A. N° 5608

MOTORE CICLO A 4 TEMPI:

* 170. Numero alberi ad eccentrici 1
* 171. Posizione alberi ad eccentrici nel basamento
* 172. Sistema comando alberi ad eccentrici mediante cinghia dentata
* 173. Sistema comando valvole mediante punterie aste e bilancieri

ASPIRAZIONE (N.B.) (vedere pag. 8):

180. Materiale collettore d'aspirazione lega alluminio
181. Diametro esterno valvole 34,5 ± 0,15 mm 1.35 ± .0058 in
182. Alzata massima valvole 9,9 mm .389 in senza gioco
183. Numero molle per valvola 2 184. Tipo molla elicoidale
* 185. Numero valvole per cilindro 1
186. Giuoco valvole a freddo 0,20 ± 0,05 mm .00786 ± .002 in
187. Inizio aspirazione prima del p.m.s. (con il giuoco indicato a freddo) 10 gradi
188. Fine aspirazione dopo il p.m.i. (con il giuoco indicato a freddo) 49 gradi
189. Filtro aria: ~~xxxxxx~~ a secco. *Cartuccia* si / ~~xxx~~

SCARICO (vedere pag. 8):

195. Materiale collettore di scarico lega ferrosa
196. Diametro esterno valvole 33,65 ± 0.30 mm 1.32 ± .0118 in
197. Alzata massima valvole 9,9 mm .389 in senza gioco
198. Numero molle per valvola 2 199. Tipo molla elicoidale
* 200. Numero valvole per cilindro 1
201. Giuoco valvole a freddo 0,20 ± 0,05 mm .00786 ± .002 in
202. Inizio scarico prima del p.m.i. (con giuoco indicato a freddo) 50 gradi
203. Fine scarico dopo il p.m.s. (con il giuoco indicato a freddo) 9 gradi
204. Dimensioni degli orifici di uscita del collettore di scarico:
$32^{+1}_{-0,5}$ mm $1.26^{+.04}_{-.02}$ in

CARBURAZIONE (foto N):

210. Numero di carburatori 1 *211. Tipo* verticale, a doppio corpo
212. Marca Weber *213. Modello* 32 ADF 3/200
214. Numero condotti per carburatore 2
215. Diametro condotto / condotti all'uscita del carburatore 32/32 mm 1.259/1.259 in
216. A seconda del tipo di carburatore: diametro minimo ~~del diffusore~~ / dei diffusori; ~~dimensioni del passaggio miscela nel punto di minima sezione con stantuffino di regolazione al punto più alto (esempio carburatori SU)~~ 23/23 mm .09/.09 in

N.B. - I dati riguardanti i motori a due tempi e sovralimentati sono riportati nelle pagine supplementari.

Timbro e firma della C.S.A.I.

FEDERATION INTERNATIONALE DE L'AUTOMOBILE

Casa costruttrice FIAT modello 131 Mirafiori 1600 Omologazione F.I.A. Nº 5608

INIEZIONE (se prevista):

220. Marca pompa --
221. Numero stantuffi --
222. *Modello e tipo pompa* --
223. Numero totale iniettori --
224. Sistemazione iniettori --
225. *Diametro condotto d'alimentazione nel punto di sezione minima* -- mm -- in

ACCESSORI DEL MOTORE:

230. *Pompa carburante:* meccanica ~~elettrica~~
231. Numero pompe 1
232. Sistema accensione, tipo batteria e distributore
233. Numero distributori 1
234. Numero bobine 1
235. Numero candele per cilindro 1
236. *Generatore, tipo:* ~~dinamo~~/ alternatore Numero 1
237. Sistema di comando mediante cinghia
238. Tensione 12 volt
239. Numero batterie 1
240. Sistemazione nel vano motore
241. Tensione 12 volt

PRESTAZIONI DEL MOTORE E DELLA VETTURA (secondo i dati dichiarati dalla Casa costruttrice):

250. *Potenza del motore* 75 Cv (1) DIN a 5400 giri/min
251. *Regime massimo* -- giri/min *Potenza corrispondente* -- Cv (1)
252. *Coppia massima* 12,52 kgm a 3000 giri/min
253. *Velocità massima della vettura* circa 160 km/h abt. 100 miglia/h

255.

Eccentrico d'aspirazione:

S = 21,6 ± 0,15 mm .850 ± .0058 in
T = 15 ± 0,15 mm .590 ± .0058 in
U = 30 ± 0,15 mm 1.181 ± .0058 in

Eccentrico di scarico:

S = 21,6 ± 0,15 mm .850 ± .0058 in
T = 15 ± 0,15 mm .590 ± .0058 in
U = 30 ± 0,15 mm 1.181 ± .0058 in

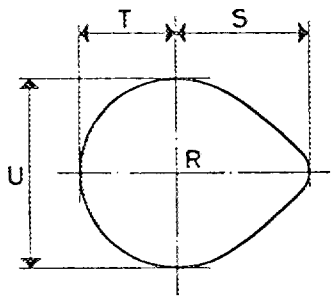

R = Centro albero ad eccentrici.

(1) Precisare se CV DIN, SAE, ecc.

Timbro e firma della C.S.A.I.

FEDERATION INTERNATIONALE DE L'AUTOMOBILE

SUPERFICI GREZZE DI FUSIONE

Disegno o foto luci condotti d'aspirazione, lato testa cilindri.

Indicare la scala o le dimensioni, e le tolleranze di lavorazione.

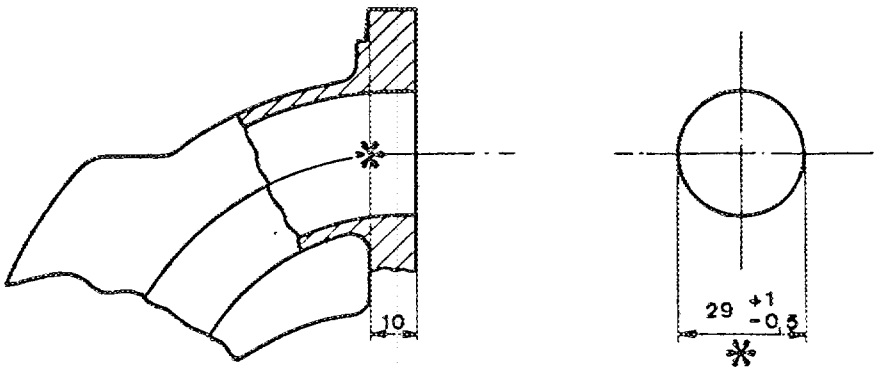

Disegno o foto luci d'aspirazione testa cilindri.

Indicare la scala o le dimensioni, e le tolleranze di lavorazione.

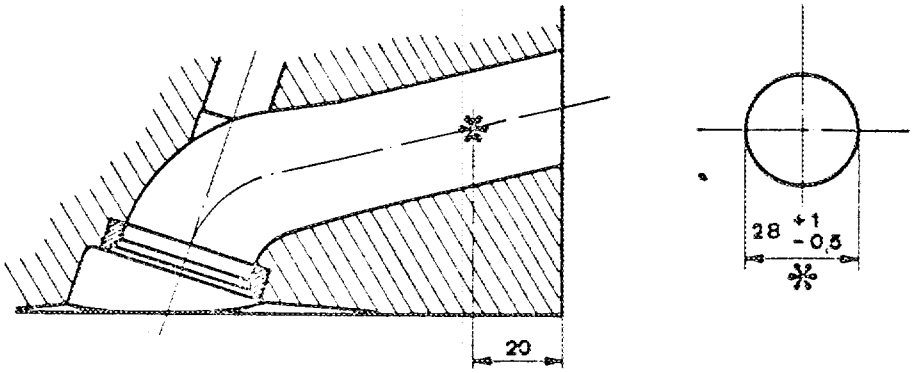

Disegno o foto luci collettore di scarico, lato testa cilindri.

Indicare la scala o le dimensioni, le tolleranze di lavorazione ed il diametro dell'uscita.

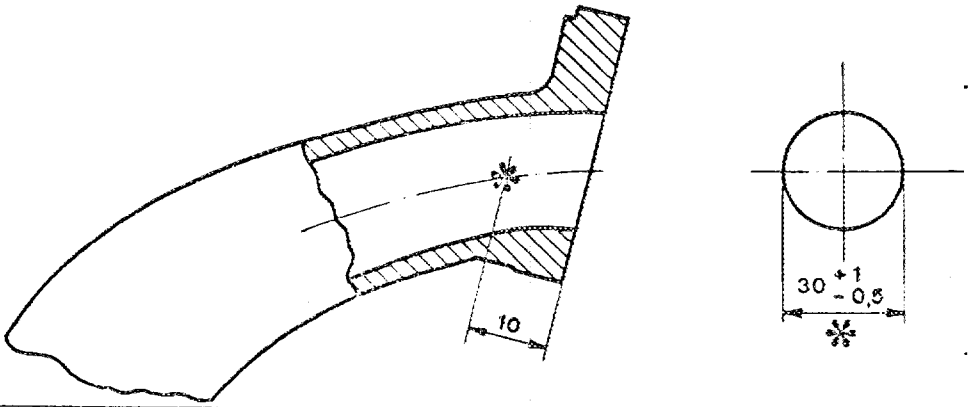

Disegno o foto luci scarico testa cilindri.

Indicare la scala o le dimensioni, e le tolleranze di lavorazione.

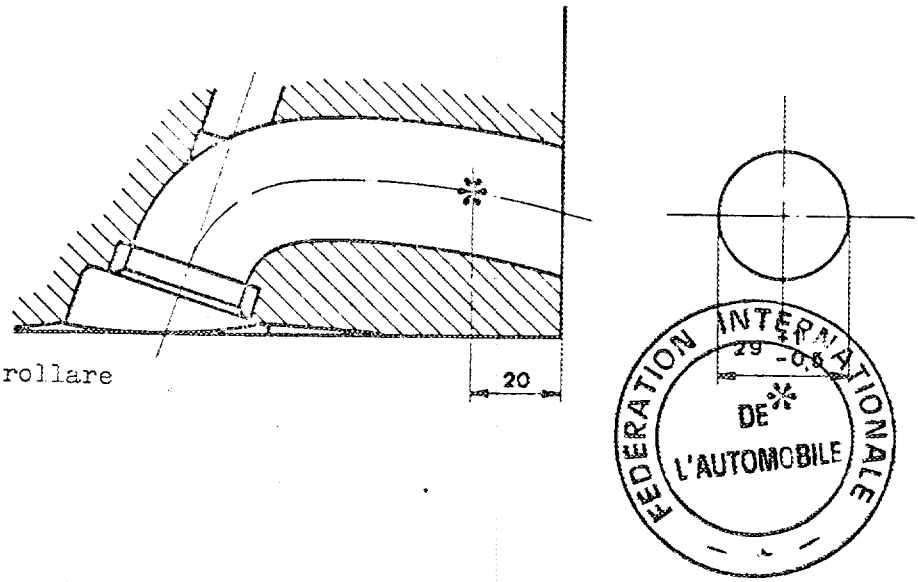

* Sezione retta da controllare
Coupe transversale

Timbro e firma della C.S.A.I.

Casa costruttrice FIAT modello 131 Mirafiori 1600 Omologazione F.I.A. Nº 5608

TRASMISSIONE

FRIZIONE:

260. Tipo a secco
261. Numero di dischi 1
262. Diametro 215^{0}_{-1} mm $8.46^{0}_{-.04}$ in
263. Diametro delle guarnizioni { interno 145^{0}_{+1} mm $5.70^{0}_{+.04}$ in; esterno 215^{0}_{-1} mm $8.46^{0}_{-.04}$ in
264. Sistema di comando meccanico a pedale

CAMBIO DI VELOCITÀ (foto H):

* 270. Cambio con comando a mano: Casa costruttrice e sistema FIAT
* 271. Numero di marce avanti 5 272. Numero di marce avanti sincronizzate 5
273. Sistemazione del comando leva centrale sul pavimento
* 274. Cambio automatico: Casa costruttrice e tipo
* 275. Numero di marce avanti --
276. Sistemazione del comando --

277.	Comando a mano		Automatico		A richiesta: comando a mano ~~automatico~~					
	Rapporto	Nº denti	Rapporto	Nº denti	Rapporto	Nº denti	Rapporto	Nº denti	Rapporto	Nº denti
1ª	3,612	33×37 / 26×13			3,373	32×37 / 27×13				
2ª	2,045	33×29 / 26×18			1,909	32×29 / 27×18				
3ª	1,357	33×31 / 26×29			1,267	32×31 / 27×29				
4ª	1	--			1	--				
5ª	0,870	33×24 / 26×35			0,813	32×24 / 27×35				
6ª										
RM	3,244	33×46 / 26×18			3,029	32×46 / 27×18				

278. Moltiplicatore (overdrive): tipo --
279. Velocità in marcia avanti, con moltiplicatore -- km/h miglia
280. Rapporto di moltiplicazione --

FEDERATION INTERNATIONALE DE L'AUTOMOBILE

PONTE:

* 290. Tipo ponte a semialberi portanti
* 291. Tipo differenziale ad ingranaggi conici
* 292. Tipo differenziale autobloccante (se previsto) ad ingranaggi conici e frizione
293. Rapporto coppia di riduzione 4,1 3,9
Numero denti 41/10 39/10

Timbro e firma della C.S.A.I.

167. Dimensioni di rialesaggio 84,3 mm 3.3188 in
Cilindrata risultante 1596,29 cm^3 97.405 cu. in
168. Volume camera combustione nella testata 41,600 cm^3 2.538 cu. in
169. Spessore della guarnizione della testa a serraggio avvenuto
1,2 ± 0,08 mm .0472 ± .00315 in

VARIANTI - VARIANTES - VARIANTS

A richiesta si forniscono le seguenti varianti:
On livre sur demande les variantes suivantes:
The following variants are available on request:

"A": versione a 4 porte - version 4 portes 4-door version

Special
- A/S2: versione 2 porte - version 2 portes - 2-door version
- A/S: versione 4 porte - version 4 portes - 4-door version

"A": 131 Mirafiori 1600 - versione 4 porte - version 4 portes - 4-door version

Differisce dalla versione 2 porte per - Qui diffère de la version 2 portes par - It differs from the 2-door version for:

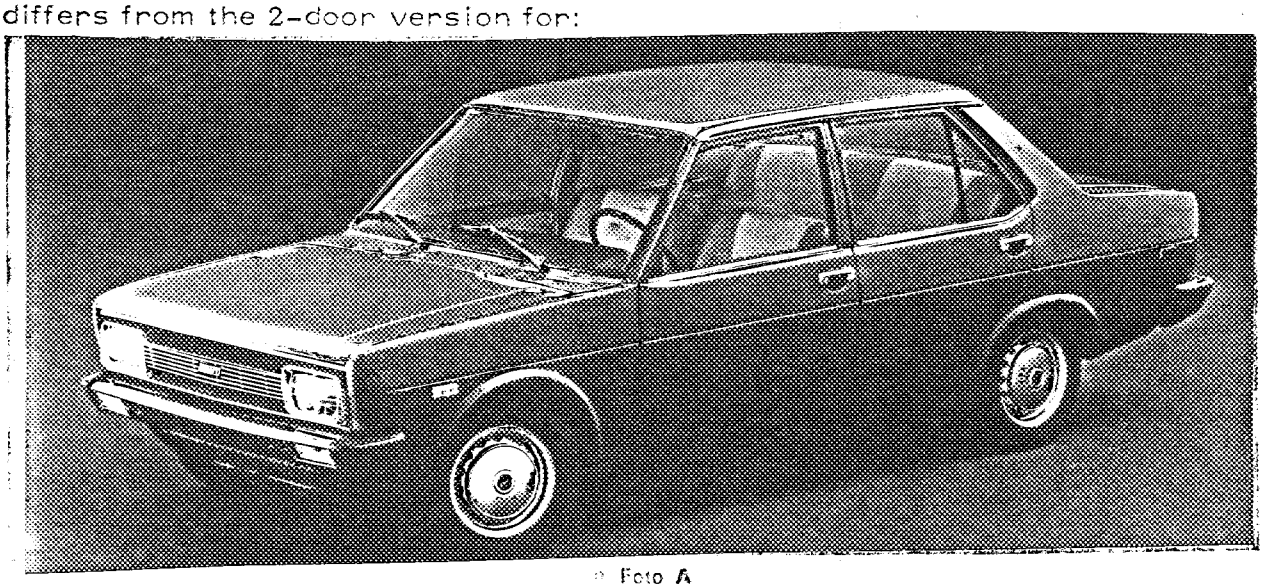

* Foto A

* Foto B

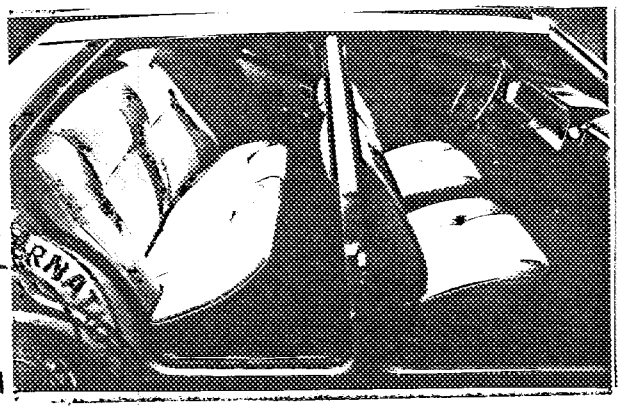

Foto C

Timbro e firma della C.S.A.I.

(segue a pag. 13)
(suite à pag. 13)
(cont. d on page 13)

Casa costruttrice FIAT modello 131 Mirafiori 1600 Omologazione F.I.A. Nº 5608

* Foto B

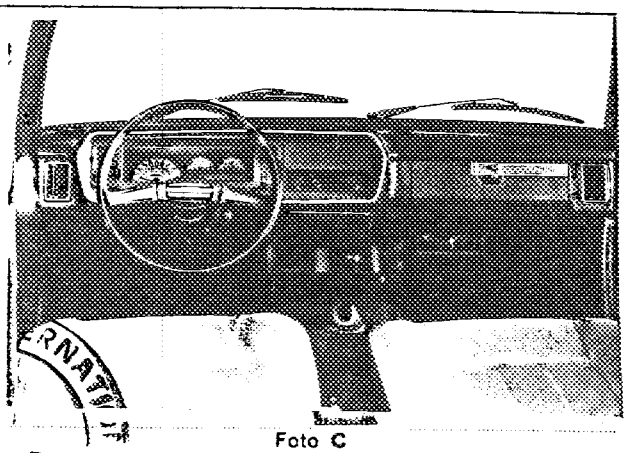

Foto C

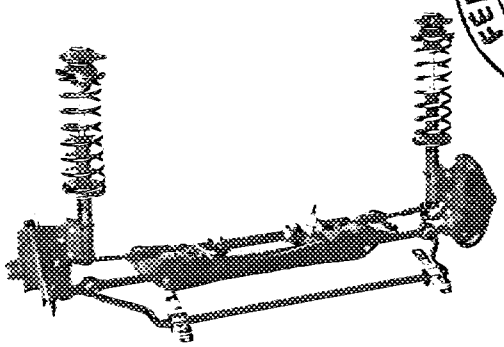

* Foto D

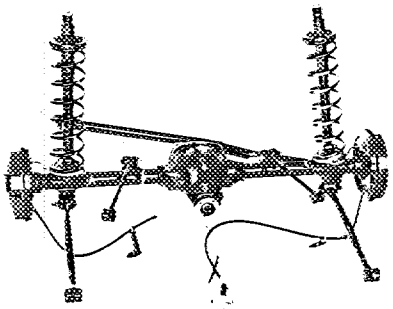

* Foto E

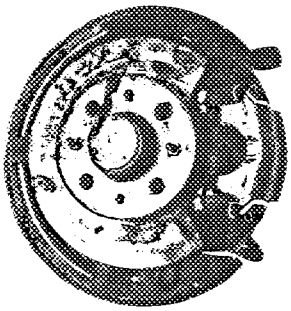

* Foto F

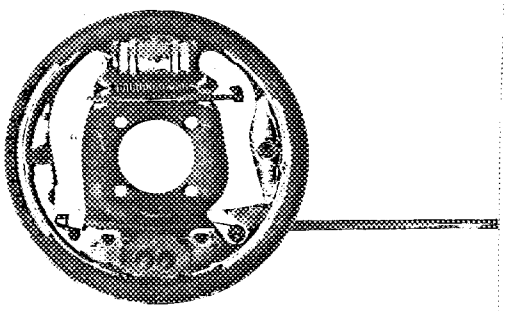

* Foto G

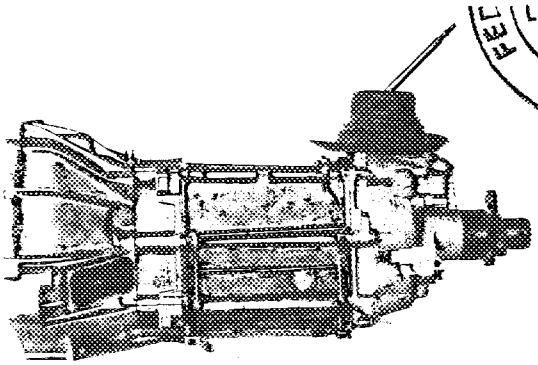

* Foto H

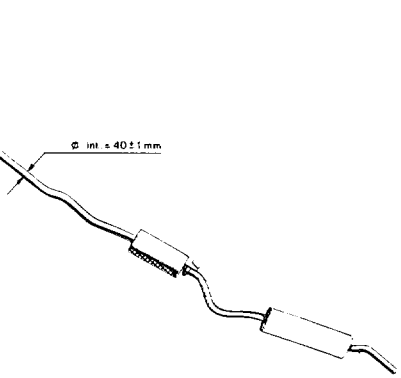

Foto I

Timbro e firma della C.S.A.I.

Casa costruttrice FIAT modello 131 Mirafiori 1600 Omologazione F.I.A. N° 5608

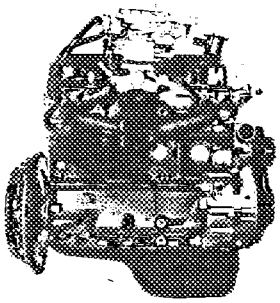

* Foto J

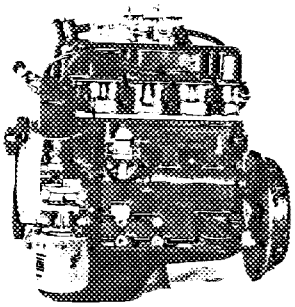

* Foto K

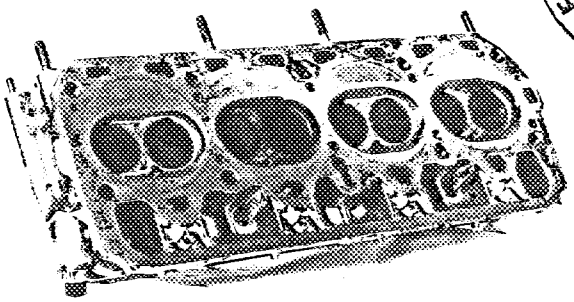

Foto L

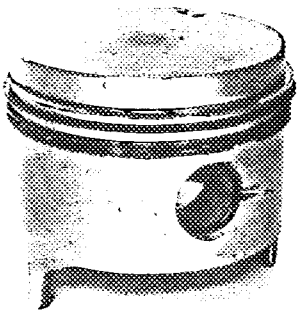

Foto M

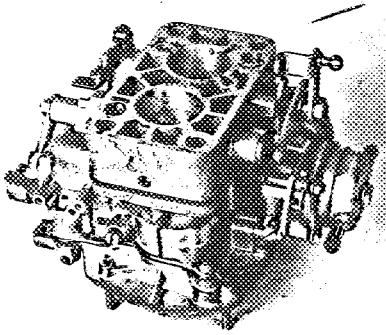

Foto N

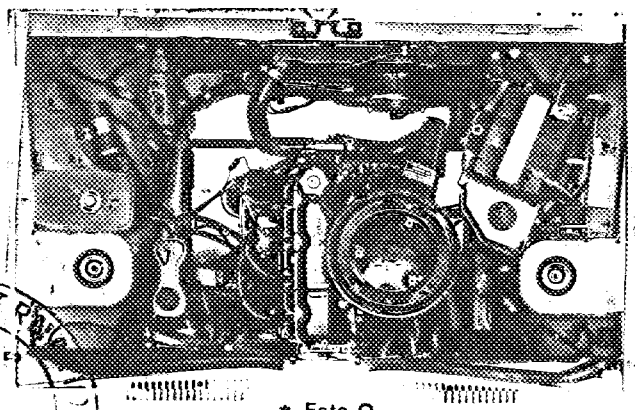

* Foto O

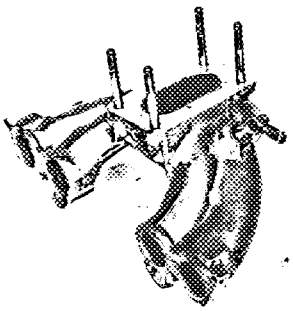

Foto P

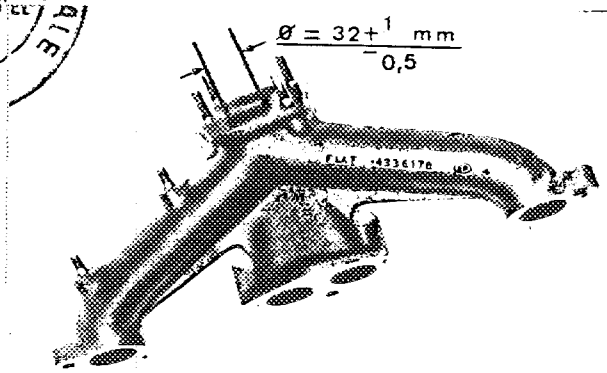

Foto Q

Timbro e firma della C.S.A.I.

Continua da pag. 10 - pag. 10, suite - page 10 cont. d

1/IV

DIMENSIONI E CAPACITA'

9. Peso totale vettura in ordine di marcia, con acqua, olio, ruota di scorta, accessori e finiture indicate nella presente scheda, senza carburante, ed attrezzi 920 kg 2028 lbs 18.1 cwt

AUTOTELAIO E CARROZZERIA (foto A, B e C)

24. Numero porte 4
29. Materiale vetri porte posteriori vetro di sicurezza temprato
32. Materiale vetri laterali posteriori -

A/S2: 131 Mirafiori Special 1600 - versione 2 porte - en version 2 portes - 2-door version

Differisce dalla 131 Mirafiori 1600 - versione 2 porte per:
Qui différe de la 131 Mirafiori 1600 - versione 2 portes par:
It differs from the 131 Mirafiori 1600 - 2-door version for:

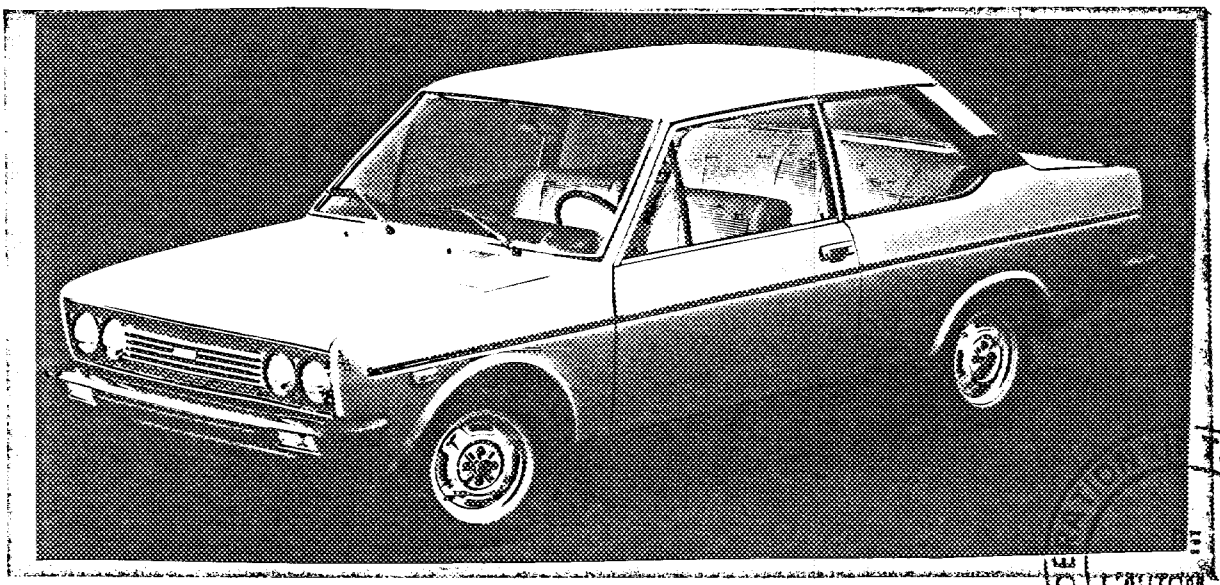

* Foto A

FEDERATION NATIONALE L'AUTOMOBILE

Timbro e firma della C.S.A.I.

* Foto B

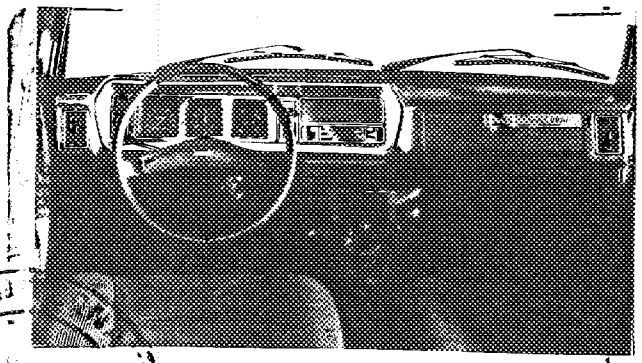

Foto C

FEDERAZIONE NAZIONALE DELL'AUTOMOBILE

DIMENSIONI E CAPACITA'

4. Lunghezza totale della vettura 4264 mm 167,874 in
9. Peso totale vettura in ordine di marcia, con acqua, olio, ruota di scorta, accessori e finiture indicate nella presente scheda, senza carburante ed attrezzi
910 kg 2006 lbs 17.90 cwt

LARGHEZZA SULL'ASSE RUOTE

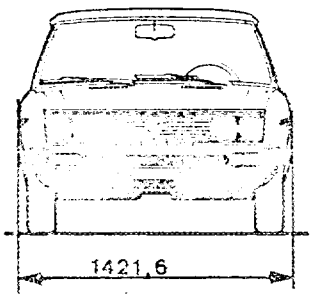

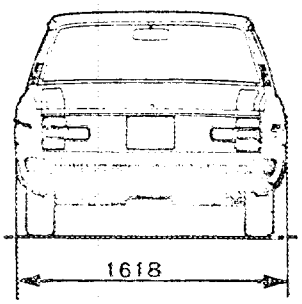

AUTOTELAIO E CARROZZERIA (foto A, B e C)

ACCESSORI E FINITURE:

44. Paraurti anteriore: materiale lamiera d'acciaio con fascia centrale di gomma, peso 9,20 kg 20.28 lbs
45. Paraurti posteriore: materiale lamiera d'acciaio con fascia centrale di gomma, peso 9,30 kg 20.50 lbs

RUOTE

51. Peso unitario delle ruote senza pneumatico 6,5 kg 14.33 lbs

Timbro e firma della C.S.A.I.

Casa costruttrice FIAT modello 131 Mirafiori 1600 Omologazione F.I.A. Nº 5608 1/IV

A/S: 131 Mirafiori Special 1600 - versione 4 porte - en version 4 porte - 4-door version

Differisce dalla 131 Mirafiori 1600 - versione 2 porte per:
Qui différe de la 131 Mirafiori 1600 - version 2 porte par:
It differs from the 131 Mirafiori 1600 - 2-door version for:

Foto A

Foto B

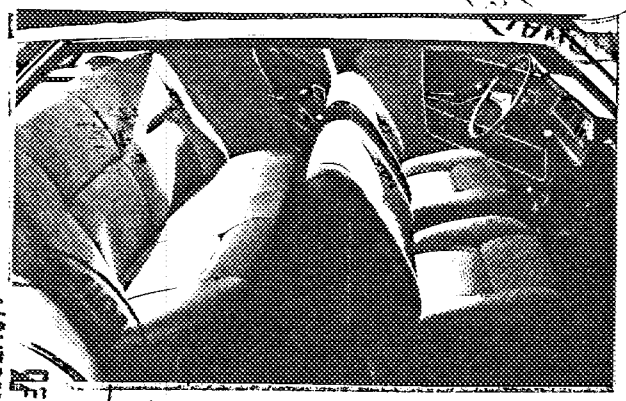

Foto C

FEDERATION DE L'AUTOMOBILE INTERNATIONALE

DIMENSIONI E CAPACITA'

4. Lunghezza totale della vettura 4264 mm 167.374 in
9. Peso totale vettura in ordine di marcia, con acqua, olio, ruota di scorta, accessori e finiture indicate nella presente scheda, senza carburante ed attrezzi
930 kg 2050.65 lbs 18.302 cwt

LARGHEZZA SULL'ASSE RUOTE = 131 Mirafiori Special 1600 2 porte

Timbro e firma della C.S.A.I.

AUTOTELAIO E CARROZZERIA (foto A, B e C)

24. Numero porte 4
29. Materiale vetri porte posteriori vetro di sicurezza temprato
32. Materiale vetri laterali posteriori –

ACCESSORI E FINITURE:

41. Sedili anteriori: tipo e rivestimento poltroncine scorrevoli, con schienale regolabile, in finta pelle oppure finta pelle e vellutino.
42. Peso del sedile o dei sedili anteriori (con schienale, guide e supporti)
kg lbs

44. Paraurti anteriore: materiale lamiera d'acciaio con fascia centrale di gomma, peso 9,20 kg 20.28 lbs
45. Paraurti posteriore: materiale lamiera d'acciaio con fascia centrale di gomma, peso 9,30 kg 20.50 lbs

RUOTE

51. Peso unitario delle ruote senza pneumatico 6,5 kg 14.33 lbs

Timbro e firma della C.S.A.I.

Omologazione F.I.A. N°. 5608/ 2/1E

Gruppo 1

Vettura TURISMO DI SERIE

AUTOMOBILE CLUB D'ITALIA

COMMISSIONE SPORTIVA AUTOMOBILISTICA ITALIANA

FEDERATION INTERNATIONALE DE L'AUTOMOBILE

Scheda di estensione d'Omologazione

secondo l'allegato **J** al Codice Sportivo Internazionale

Casa costruttrice FIAT Modello 131 Mirafiori 1600

N° di serie d'inizio delle modifiche descritte { autotelaio -- ; motore --

Data di applicazione delle modifiche -- 1 JANV. 1976 19 --

Denominazione commerciale dopo l'applicazione delle modifiche:

invariata - inchangée - unchanged

La presente estensione d'omologazione deve essere considerata come:

~~variante~~ / evoluzione normale del tipo

Omologazione valida dal 1/1 1976 Lista 76/1

Descrizione delle modifiche:

Per aggiornamento alla produzione in corso, variare come segue:
Pour la mise à jour de la production courante, varier comme suit:
Up-date to current production by revising as follows:

MOTORE:

Pesi (con tolleranze ± 5%):

161. Volano con frizione (parte rotante) 12,050 kg 26.6 lbs (c/disco)

TRASMISSIONE:

FRIZIONE

262. Diametro 200^{0}_{-1} mm $7.87^{0}_{-.04}$ in

263. Diametro delle guarnizioni interno 130^{0}_{+1} mm $5.11^{0}_{+.04}$ in

esterno 200^{0}_{-1} mm $7.87^{0}_{-.04}$ in

Timbro e firma della C.S.A.I.

FEDERATION INTERNATIONALE DE L'AUTOMOBILE

Timbro e firma della F.I.A.

Omologazione F.I.A. N°. 5608/ 3/2V

Gruppo 1

Vettura TURISMO DI SERIE

AUTOMOBILE CLUB D'ITALIA

COMMISSIONE SPORTIVA AUTOMOBILISTICA ITALIANA

FEDERATION INTERNATIONALE DE L'AUTOMOBILE

Scheda di estensione d'Omologazione

secondo l'allegato J al Codice Sportivo Internazionale

Casa costruttrice FIAT Modello 131 Mirafiori 1600

N° di serie d'inizio delle modifiche descritte { autotelaio -- / motore --

Data di applicazione delle modifiche -- 1 JANV. 1976 19 --

Denominazione commerciale dopo l'applicazione delle modifiche:

invariata - inchangée - unchanged

La presente estensione d'omologazione deve essere considerata come:

variante / ~~evoluzione normale del tipo~~

Omologazione valida dal 1/1 1976 Lista 76/1

Descrizione delle modifiche:

Per ragioni di sicurezza - Pour raisons de sécurité - For safety reasons

RUOTE

52. Sistema di fissaggio mediante 4 prigionieri e dadi

(ved. foto - voir photo - see photo)

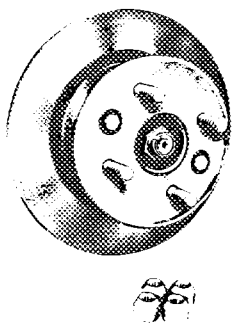

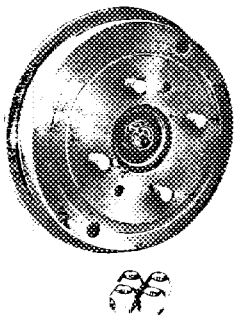

Timbro e firma della C.S.A.I.

FEDERATION INTERNATIONALE DE L'AUTOMOBILE

Timbro e firma della F.I.A.

Omologazione F.I.A. N°. 5608/ 4/3V

Gruppo 1

Vettura TURISMO DI SERIE

AUTOMOBILE CLUB D'ITALIA

COMMISSIONE SPORTIVA AUTOMOBILISTICA ITALIANA

FEDERATION INTERNATIONALE DE L'AUTOMOBILE

Scheda di estensione d'Omologazione

secondo l'allegato J al Codice Sportivo Internazionale

Casa costruttrice FIAT Modello 131 Mirafiori 1600

N° di serie d'inizio delle modifiche descritte { autotelaio -- / motore --

Data di applicazione delle modifiche -- 19 --

Denominazione commerciale dopo l'applicazione delle modifiche:

invariata - inchangée - unchanged

La presente estensione d'omologazione deve essere considerata come:

variante / ~~evoluzione normale del tipo~~ in opzione

Omologazione valida dal 1/1 19 76 Lista 76/1

Descrizione delle modifiche:

E' prevista, a richiesta, la fornitura di - On a prevù, sur demande, la forniture de - On request, the following items are supplied as optional equipment:

AUTOTELAIO E CARROZZERIA:

RUOTE:

50. Tipo disco fenestrato in lega leggera
51. Peso unitario delle ruote senza pneumatico 4 kg 8.82 lbs

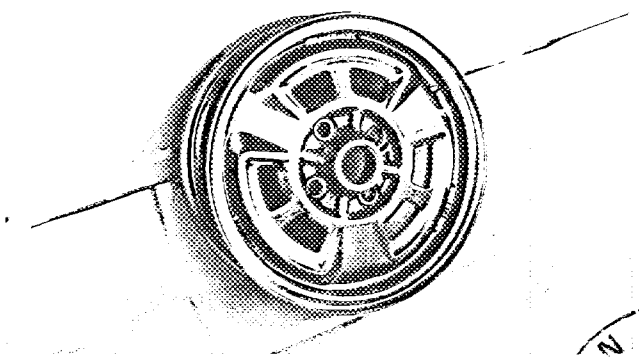

Timbro e firma della C.S.A.I.

Timbro e firma della F.I.A.

Casa costruttrice FIAT modello 131 Mirafiori 1600 Estensione d'Omologazione F.I.A. Nº 5608/

TRASMISSIONE

CAMBIO DI VELOCITA' (foto H)

271. Numero marce avanti 4 272. Numero marce avanti sincronizzate 4

277.	Comando a mano		Automatico		A richiesta: comando a mano/~~automatico~~					
	Rapporto	Nº denti	Rapporto	Nº denti	Rapporto	Nº denti	Rapporto	Nº denti	Rapporto	Nº denti
1ª	3, 667	28x33 / 18x14			2, 69	33x3[illegible] / 27x[illegible]				
2ª	2, 1	28x27 / 18x20			1, [illegible]55	33x[illegible]9 / 27x19				
3ª	1, 361	28x21 / 18x24			1, 35[illegible]	[illegible]x31 / [illegible]7x28				
4ª	1				1					
5ª	--				0, 8[illegible]	[illegible]x24 / 2[illegible]x35				
6ª	--									
RM	3, 526	28x34 / 18x15			[illegible], 123	33x46 / 27x18				

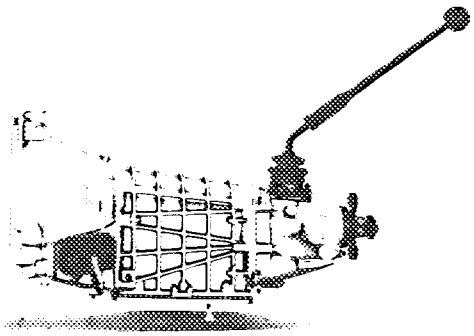

Foto H

[redacted]

[redacted]

Timbro e firma della C.S.A.I.

Omologazione F.I.A. N°. 5608
5/4V

Gruppo 1

Vettura TURISMO DI SERIE

AUTOMOBILE CLUB D'ITALIA

COMMISSIONE SPORTIVA AUTOMOBILISTICA ITALIANA

FEDERATION INTERNATIONALE DE L'AUTOMOBILE

Scheda di estensione d'Omologazione

secondo l'allegato J al Codice Sportivo Internazionale

Casa costruttrice FIAT Modello 131 Mirafiori 1600

N° di serie d'inizio delle modifiche descritte { autotelaio — motore —

Data di applicazione delle modifiche — 19 —

Denominazione commerciale dopo l'applicazione delle modifiche:

—

La presente estensione d'omologazione deve essere considerata come:

variante / ~~estensione corrente del tipo~~ di fornitura

Omologazione valida dal 1/4 1976 Lista 76/4

Descrizione delle modifiche: SCHEDA OMOLOGAZIONE N. 5608
Per aggiornamento alla produzione, aggiungere:
Pour la mise à jour de la production courante, ajouter:
Up-date to current production by adding:

CARBURAZIONE (Foto N):
212. Marca Solex
213. Modello C 32 TEIE/42
214. Numero condotti per carburatore 2
215. Diametro condotti 32/32 mm 1.259/1.259 in
216. Diametro minimo dei diffusori 23/23 mm .09/.09 in

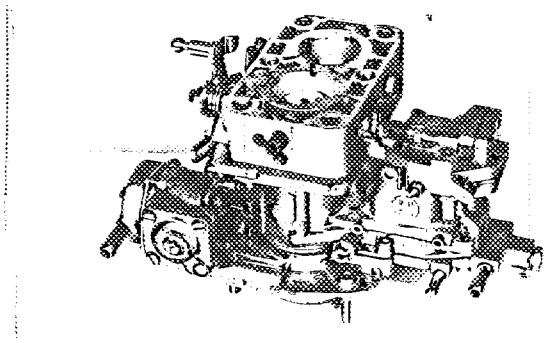

Foto N

Timbro e firma della C.S.A.I.

Timbro e firma della F.I.A.

FEDERATION INTERNATIONALE DE L'AUTOMOBILE

Omologazione F.I.A. N°. 5608/6/2E

Gruppo 1

Vettura TURISMO DI SERIE

AUTOMOBILE CLUB D'ITALIA

COMMISSIONE SPORTIVA AUTOMOBILISTICA ITALIANA

FEDERATION INTERNATIONALE DE L'AUTOMOBILE

Scheda di estensione d'Omologazione

secondo l'allegato J al Codice Sportivo Internazionale

Casa costruttrice FIAT Modello 131 mirafiori 1600

N° di serie d'inizio delle modifiche descritte { autotelaio -- / motore --

Data di applicazione delle modifiche -- 19 --

Denominazione commerciale dopo l'applicazione delle modifiche:

La presente estensione d'omologazione deve essere considerata come:

~~variante~~ / evoluzione normale del tipo

Omologazione valida dal 1/4 1976 Lista 76/4

Descrizione delle modifiche:. SCHEDA OMOLOGAZIONE N.5608

Per aggiornamento alla produzione in corso, variare come segue:
Pour la mise à jour de la production courante, varier comme suit:
Up-date to current production by revising as follows:

CARBURAZIONE:

212. Marca Weber

213. Modello 32 ADF 7/200

PONTE:

291. Tipo differenziale ad ingranaggi conici

Timbro e firma della C.S.A.I.

FEDERATION INTERNATIONALE DE L'AUTOMOBILE

Timbro e firma della F.I.A.

Omologazione F. I. A. N°. 5608/ 9/3E

Gruppo 1

Vettura Turismo di serie

AUTOMOBILE CLUB D'ITALIA

COMMISSIONE SPORTIVA AUTOMOBILISTICA ITALIANA

FEDERATION INTERNATIONALE DE L'AUTOMOBILE

Scheda di estensione d'Omologazione

secondo l'allegato J al Codice Sportivo Internazionale

Casa costruttrice FIAT Modello 131 Mirafiori 1600

N° di serie d'inizio delle modifiche descritte { autotelaio ..... motore .....

Data di applicazione delle modifiche ..... 19 ....

Denominazione commerciale dopo l'applicazione delle modifiche:
invariata - inchangée - unchanged

La presente estensione d'omologazione deve essere considerata come:
/ evoluzione normale del tipo

Omologazione valida dal 1/7 1976 Lista 76/7

Descrizione delle modifiche: Estensione N. 5608/4/3V - pag. 2/2
Per aggiornamento alla produzione in corso, variare come segue :
Pour la mise à jour de la production courante, varièr comme suit :
Up-date to current production by revising as follows :

TRASMISSIONE :

CAMBIO DI VELOCITA' (foto H)

271 - Numero marce avanti 4

277.	Comando a mano	
	Rapporto	N° denti
1ª	3,612	33x37 / 26x13
2ª	2,045	33x29 / 26x18
3ª	1,357	33x31 / 26x29
4ª	1	
5ª	—	
6ª	—	
RM	3,244	33x46 / 26x18

272 - Numero marce avanti sincronizzate 4

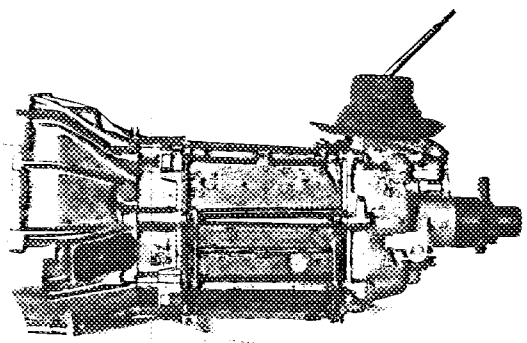

Timbro e firma della C.S.A.I.

Timbro e firma della F.I.A.

Omologazione F.I.A. N°. 5608/ 8/5 V

Gruppo 1

Vettura TURISMO DI SER

AUTOMOBILE CLUB D'ITALIA

COMMISSIONE SPORTIVA AUTOMOBILISTICA ITALIANA

FEDERATION INTERNATIONALE DE L'AUTOMOBILE

Scheda di estensione d'Omologazione

secondo l'allegato J al Codice Sportivo Internazionale

Casa costruttrice FIAT Modello 131 Mirafiori 1600

N° di serie d'inizio delle modifiche descritte { autotelaio -- / motore --

Data di applicazione delle modifiche -- 19 --

Denominazione commerciale dopo l'applicazione delle modifiche:

invariata - inchangée - unchanged

La presente estensione d'omologazione deve essere considerata come:

variante / ~~[illegible]~~

Omologazione valida dal 1/10 19 77 Lista 77/10

Descrizione delle modifiche: Allestimento - Outfit 131 AB.1A.1005.57

Per i paesi tropicali si fornisce l'allestimento 131 AB.1A.1005.57 con molle sospensioni rinforzate e ruote da 5". The 131 AB.1A.1005.57 outfit, with reinforced suspension springs and 5" wheels, is intended for tropical climate countries.

Sospensione anteriore - Front suspension	Sospensione posteriore - Rear suspension
Molla - Spring No. 4335641	Molla - Spring No. 4151719

RUOTE - WHEELS Mat. acciaio - steel

51. Peso unitario ruota senza pneumatico
Unitary weight (bare wheel) ..... 6,45 kg

54. Larghezza del cerchione
Rim width ..... 127 mm .....5 in

La distanza dal suolo, illustrata a pag. 2 della scheda, varia come segue:
Ground clearance, as shown on page 2 of the recognition book, changes as follows:

Anteriore da / Front from 210 ± 10 a / to 240 ± 10 mm

Posteriore da / Rear from 250 ± 10 a / to 275 ± 10 mm

Timbro e firma della C.S.A.I.

C.S.A.I.

C. S. I.

Timbro e firma della F.I.A.

Casa costruttrice FIAT modello 131 MIRAFIORI Estensione d'Omologazione F.I.A. Nº 5608/

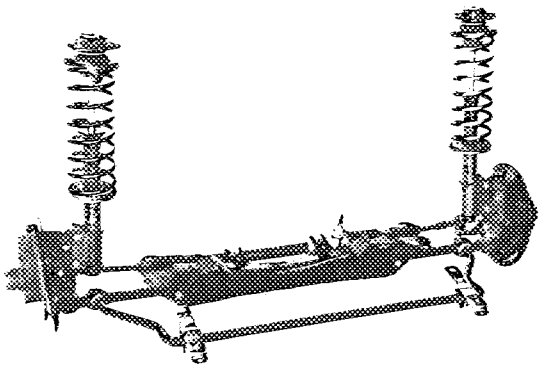

Sospensione anteriore

Front suspension

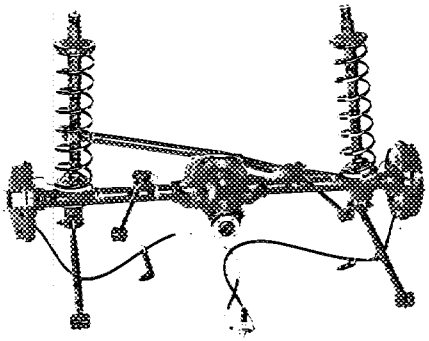

Sospensione posteriore

Rear suspension

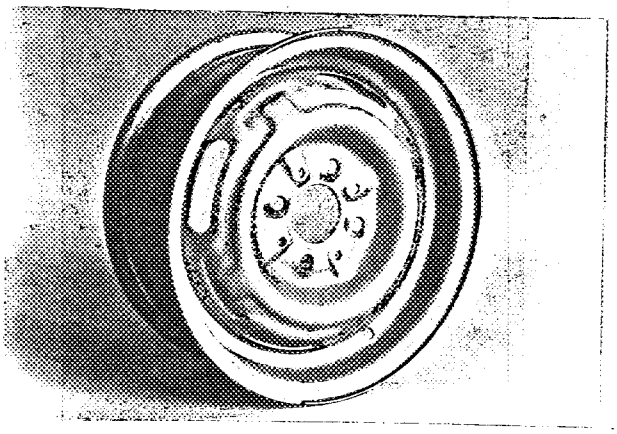

Ruota

Wheel

Timbro e firma della C.S.A.I.

Omologazione F.I.A. N°. 5008/

Gruppo 9 / 4 F

Vettura TURISMO DI SERIE

AUTOMOBILE CLUB D'ITALIA

COMMISSIONE SPORTIVA AUTOMOBILISTICA ITALIANA

FEDERATION INTERNATIONALE DE L'AUTOMOBILE

Scheda di estensione d'Omologazione

secondo l'allegato J al Codice Sportivo Internazionale

Casa costruttrice FIAT Modello 131 Mirafiori 1600

N° di serie d'inizio delle modifiche descritte { autotelaio 131 A1/I2 ; motore =

Data di applicazione delle modifiche = 19 =

Denominazione commerciale dopo l'applicazione delle modifiche:

131 Mirafiori L 1600

La presente estensione d'omologazione deve essere considerata come:

~~variante~~ / evoluzione normale del tipo

Omologazione valida dal 19 Lista

Descrizione delle modifiche:

Pour la mise à jour de la production courante, varier comme suit:

Per aggiornamento alla produzione in corso, variare come segue:

Foto A

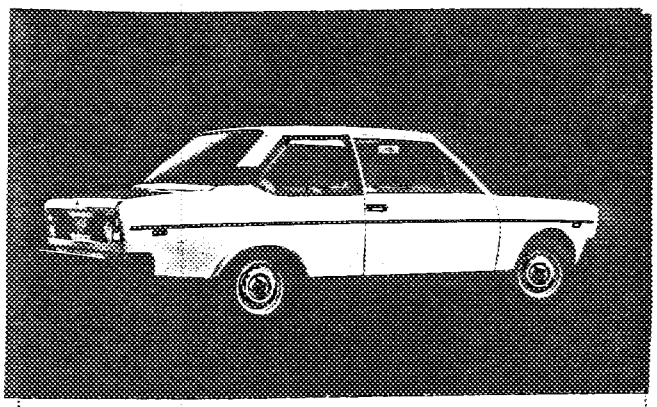

Foto B

Timbro e firma della C.S.A.I.

FEDERATION INTERNATIONALE DE L'AUTOMOBILE C.S.I.

Timbro e firma della F.I.A.

Casa costruttrice FIAT modello 131 Mirafiori 1600 estensione d'omologazione F.I.A. N° 5608/

DIMENSIONI E CAPACITÀ:

2. Carreggiata anteriore 1376 mm
3. Carreggiata posteriore 1319 mm

A partir du bas de porte / Dal bordo inf. porta — A: 291±10 mm - pneu. 155; 296±10 mm - pneu. 165, 175/70

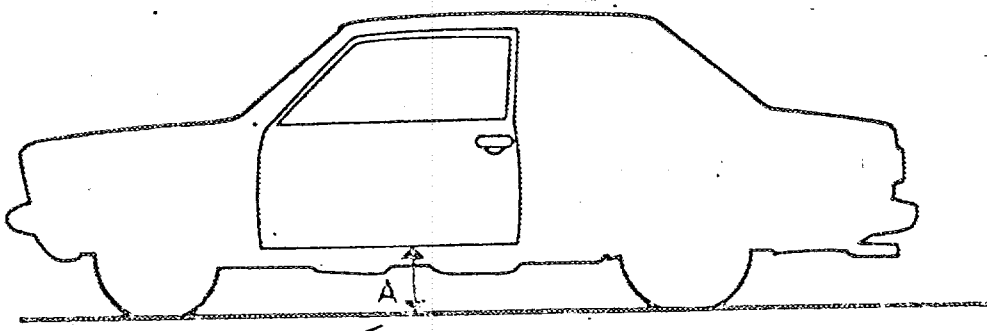

4. Lunghezza totale della vettura 4264 mm
5. Larghezza totale della vettura 1651 mm
9. Peso totale vettura in ordine di marcia, con acqua, olio, ruota di scorta, accessori e finiture indicate nella presente scheda, senza carburante ed attrezzi 905 kg

AUTOTELAIO E CARROZZERIA (foto A, B e C):

ACCESSORI E FINITURE:

41. *Sedili anteriori: tipo e rivestimento* separés - separati

42. Peso del sedile o sedili anteriori (con schienale, guide e supporti) 13,5 kg
43. Sedile posteriore: tipo e rivestimento unique - unico

44. Paraurti anteriore: materiale acier-caoutchouc / acciaio-gomma peso 9,20 kg
45. Paraurti posteriore: materiale acier-caoutchouc / acciaio-gomma peso 9,30 kg

RUOTE:

50. Tipo: ~~[illegible]~~ / ~~[illegible]~~ / disco fenestrato mat. acier - acciaio
51. Peso unitario delle ruote senza pneumatico 6,580 kg
52. Sistema di fissaggio 4 colonnettes - colonnette
53. Diametro del cerchione 330 mm
54. Larghezza del cerchione 127 mm

STERZO:

62. Numero giri volante per sterzata totale nei due sensi 3,5

FEDERATION INTERNATIONALE DE L'AUTOMOBILE ★ C. S. I.

Timbro e firma della C.S.A.I.

Casa costruttrice FIAT modello 131 Mirafiori 1600 Estensione d'Omologazione F.I.A. Nº 5608/

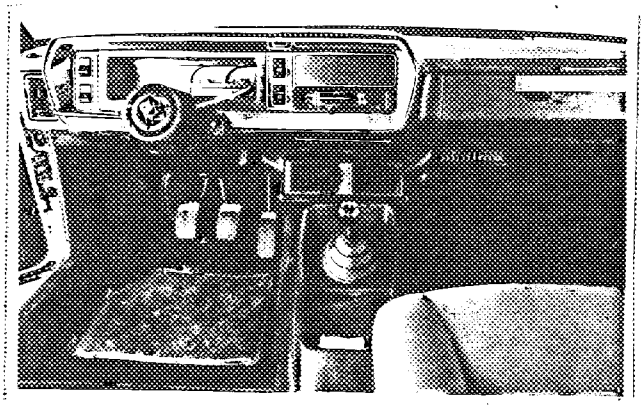

Foto C

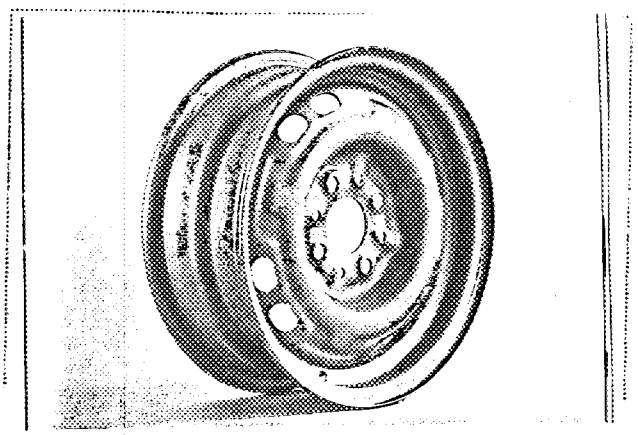

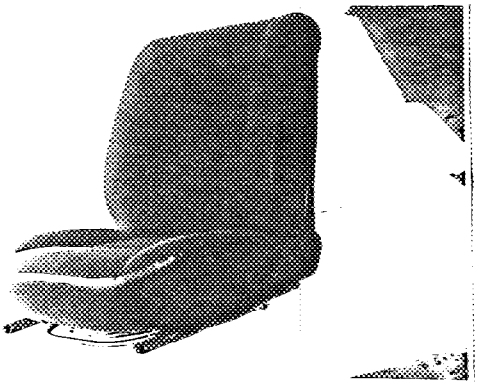

FÉDÉRATION INTERNATIONALE DE L'AUTOMOBILE ★ C. S. I.

Timbro e firma della C.S.A.I.

Omologazione F.I.A. N°. 5608/

Gruppo 1 10/6 V

Vettura TURISMO DI SERIE

AUTOMOBILE CLUB D'ITALIA

COMMISSIONE SPORTIVA AUTOMOBILISTICA ITALIANA

FEDERATION INTERNATIONALE DE L'AUTOMOBILE

Scheda di estensione d'Omologazione

secondo l'allegato J al Codice Sportivo Internazionale

Casa costruttrice FIAT Modello 131 Mirafiori 1600

N° di serie d'inizio delle modifiche descritte { autotelaio voir description - ved. descrizione / motore "

Data di applicazione delle modifiche " 19 "

Denominazione commerciale dopo l'applicazione delle modifiche:

voir description - ved. descrizione

La presente estensione d'omologazione deve essere considerata come:

variante / ~~[illegible]~~

Omologazione valida dal 1 JAN 1979 19 Lista

Descrizione delle modifiche:

On livre sur demande les variantes suivantes:
A richiesta si forniscono le seguenti varianti:

- 131 Mirafiori L 1600 { Châssis / Autotelaio 131 A1/I, 4 portes - porte
- 131 Mirafiori CL 1600 { Châssis / Autotelaio { 131 A1/C2, 2 portes - porte; 131 A1/C, 4 portes - porte

131 Mirafiori L 1600

131 A1/I, 4 portes, qui différ de la version 131 A1/I2 par:
porte, che differisce dalla versione 131 A1/I2 per:

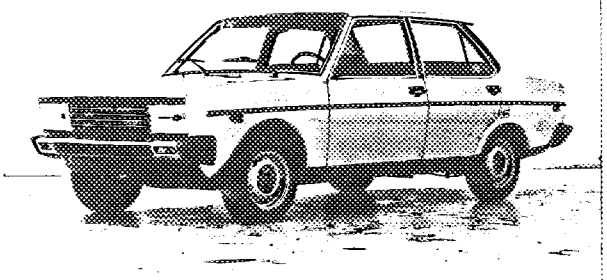

Foto A

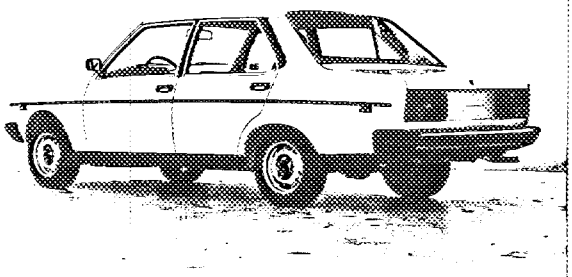

Foto B

Timbro e firma della C.S.A.I.

Timbro e firma della F.I.A.

C. S. I.

Casa costruttrice FIAT modello 131 Mirafiori 1600 Estensione d'Omologazione F.I.A. N° ____

DIMENSIONI E CAPACITÀ:

9. Peso totale vettura in ordine di marcia, con acqua, olio, ruota di scorta, accessori e finiture indicate nella presente scheda, senza carburante ed attrezzi 930 kg

AUTOTELAIO E CARROZZERIA

ACCESSORI E FINITURE:

42. Peso del sedile o sedili anteriori (con schienale, guide e supporti) 14 kg ____ lbs

131 Mirafiori CL 1600 131 A1/C2, 2 portes, qui différ de la version 131 A1/I2 par:
porte, che differisce dalla versione per:

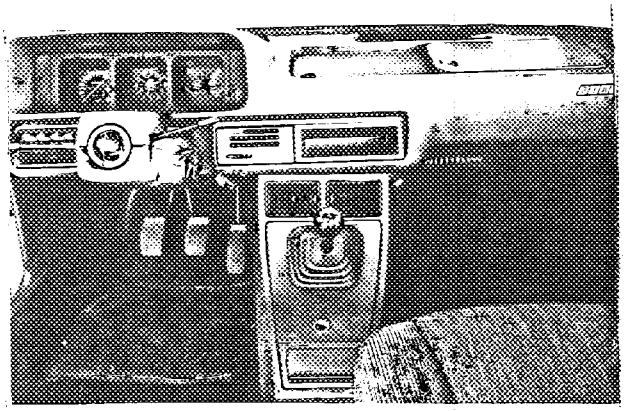

Foto C

C. S. I.

Timbro e firma della C.S.A.I.

10/6V

Casa costruttrice FIAT modello 131 Mirafiori 1600 Estensione d'Omologazione F.I.A. Nº 5608/

131 Mirafiori CL 1600 131 A1/C, 4 portes, qui différ de la version 131 A1/I2 par:
porte, che differisce dalla versione per:

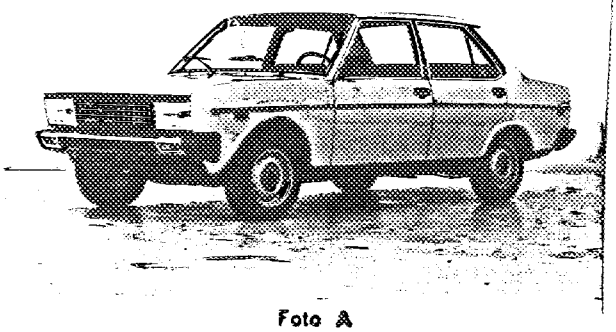

Foto A

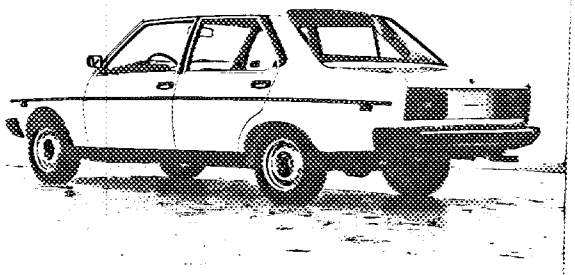

Foto B

DIMENSIONI E CAPACITÀ:

9. Peso totale vettura in ordine di marcia, con acqua, olio, ruota di scorta, accessori e finiture indicate nella presente scheda, senza carburante ed attrezzi 930 kg ——— lbs ——— cwt

AUTOTELAIO E CARROZZERIA

ACCESSORI E FINITURE:

42. Peso del sedile o sedili anteriori (con schienale, guide e supporti) 14 kg ——— lbs

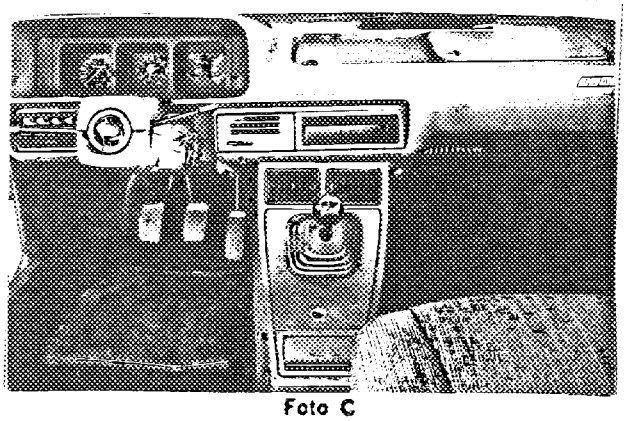

Foto C

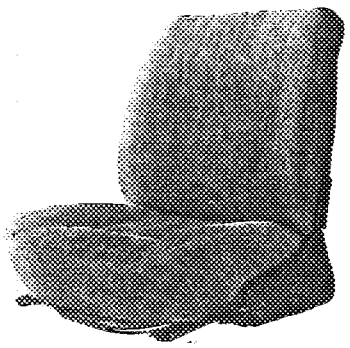

C. S. I.

Timbro e firma della C.S.A.I.

Omologazione F.I.A. N° 5608/
11/7V

Gruppo 1

Vettura TURISMO DI SERIE

AUTOMOBILE CLUB D'ITALIA

COMMISSIONE SPORTIVA AUTOMOBILISTICA ITALIANA

FEDERATION INTERNATIONALE DE L'AUTOMOBILE

Scheda di estensione d'Omologazione

secondo l'allegato J al Codice Sportivo Internazionale

Casa costruttrice FIAT Modello 131 Mirafiori 1600

N° di serie d'inizio delle modifiche descritte { autotelaio —
motore —

Data di applicazione delle modifiche — 19 —

Denominazione commerciale dopo l'applicazione delle modifiche:

—

La presente estensione d'omologazione deve essere considerata come:

variante / ~~evoluzione normale del tipo~~

Omologazione valida dal -1 MA. 1979 19 Lista

Descrizione delle modifiche:

Pour des voitures partecipant aux compétitions dans le GROUPE 2 on livre sur demande:

Per vetture partecipanti a competizioni del GRUPPO 2 si fornisce a richiesta:

C.S.I. CONTROLLO

Ref. 7026030 Règulateur de freinage installé dans le compartiment moteur:

Dis. 7026030 Regolatore di frenata

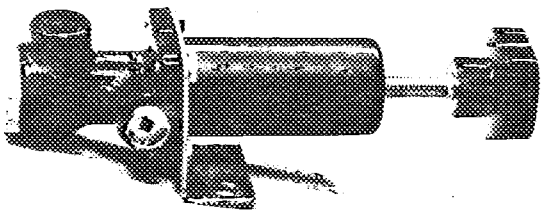

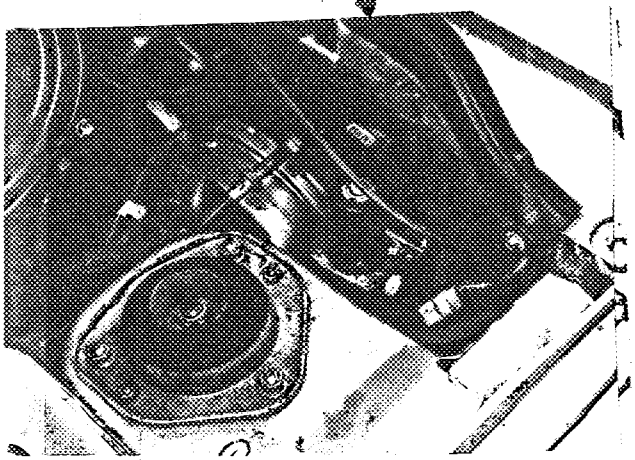

"valable en Groupe 2 uniquement"

"valid for Group 2 only"

Timbro e firma della C.S.A.I.

Timbro e firma della F.I.A.

FEDERATION INTERNATIONALE DE L'AUTOMOBILE ★ C. S. I.

FIA

FEDERATION INTERNATIONALE DE L'AUTOMOBILE

MARQUE ET MODELE	VALIDITE HOMOLOGATION	FICHE NR.
FIAT - 131 MIRAFIORI 1600	10/75	5608

GROUPE / CLASSE
1/1600

EXTENSIONS	DEBUT VALIDITE	DESCRIPTION	NOTES
1/1V	10/75	VERSION SPECIAL 2 et 4 PORTES	
2/1E	1/76	VOLANT MOTEUR - EMBRAYAGE	
3/2V	1/76	FIXATION DES ROUES	
4/3V	1/76	ROUES - BOITE A VITESSES - RAPPORTS	
5/4V	4/76	CARBURATEUR	
6/2E	4/76	CARBURATEUR - DIFFERENTIEL	
7/3E	7/76	BOITE A VITESSES - RAPPORTS	
8/5V	10/77	SUSPENSION - ROUES -	
9/4E	—	VERSION L 1600	
10/6V	1/79	VERSION L/CL 2 et 4 PORTES	
11/7V	5/79	REGULATEUR DE FREINAGE	

Autres homologations du modèle

Vérifiée le 19/9/86 par [signature] visée ce jour le _____ par _____