AUTOMOBILE CLUB D'ITALIA

COMMISSIONE SPORTIVA AUTOMOBILISTICA ITALIANA
FEDERATION INTERNATIONALE DE L'AUTOMOBILE

Homologation N.
A-5609

Groupe / Group A/~~B~~

FICHE D'HOMOLOGATION CONFORME A L'ANNEXE J DU CODE SPORTIF INTERNATIONAL
HOMOLOGATION FORM IN ACCORDANCE WITH APPENDIX J OF THE INTERNATIONAL SPORTING CODE

Homologation valable à partir du / Homologation valid as from 01 NOV. 1999

A) Voiture vue de 3/4 avant / Car seen from 3/4 front

B) Voiture vue de 3/4 arrière / Car seen from 3/4 rear

1. GENERALITES / GENERAL

101. Constructeur / Manufacturer: FIAT AUTO S.p.A.

102. Dénomination(s) commerciale(s) - Modèle et type / Commercial name(s) - Model and type: Punto HGT 1.8 16V

103. Cylindrée / Cylinder capacity: 1746,96 cm3 — Cylindrée corrigée / Corrected cylinder capacity: ____ X ____ = ____ cm3

104. Mode de construction : / Type of car construction : — a) Mode : / Type : ~~séparée / separate~~ | monocoque / unitary construction

b) Matériau du châssis / coque / Material of chassis /bodyshell: acier - acciaio

105. Nombre de volumes / Number of volumes: 2

106. Nombre de places / Number of places: 5

(c) FISA - FC - 1990 - 008.01.FB.10.90

Fédération Internationale de l'Automobile
2 chemin de Blandonnet
CH-1215 GENEVE 15
Tél.: 41 22 544 44 00
Fax Sport: 41 22 544 44 50

Homologation No

Marque / Make: FIAT AUTO S.p.A. Modèle / Model: Punto HGT 1.8 16V

A-5609

2. DIMENSIONS, POIDS / DIMENSIONS, WEIGHT

202. Longueur hors-tout / Overall length: 3800 mm +/- 1 %

203. Largeur hors-tout / Overall width: 1660 mm +/- 1 %

Endroit de mesure / Where measured: au milieu de la portiére, sur le bord de la rainure lateral
a metà della portiera, sul bordo della scalfatura laterale

204. Largeur de carrosserie / Width of bodywork
a) A la hauteur de l'axe avant / At front axle: 1642 mm +/- 1%
b) A la hauteur de l'axe arrière / At rear axle: 1648 mm +/- 1 %

206. Empattement / Wheelbase: 2460 mm +/- 1 %

209. Porte-à-faux / Overhang
a) Avant / Front: 775 mm +/- 1 %
b) Arrière / Rear: 565 mm +/- 1 %

210. Distance "G" (volant - paroi de séparation arrière) / Distance "G" (steering wheel - rear bulkhead): 1525 mm

(C) FISA - FC - 1990 - 00801/FB10.90

Fédération Internationale de l'Automobile
2 chemin de Blandonnet
CH-1215 GENEVE 15
Tél.: 41 22 544 44 00
Fax Sport: 41 22 544 44 50

Homologation No

Marque / Make: FIAT AUTO S.p.A. Modèle / Model: Punto HGT 1.8 16V

A-5609

3. MOTEUR / ENGINE

(en cas de moteur rotatif, voir Art. 335 sur fiche additionnelle)
(in case of rotative engine, see Art. 335 on additional form)

301. **Emplacement et position du moteur**
Location and position of the engine
en avant, transversal, 16° 30' ± 1° vers l'avant
anteriore, trasversale, 16° 30' ± 1° verso l'avanti

303. **Cycle**
Cycle
4 temps - 4 tempi

C) **Profil droit du moteur déposé**
Right hand view of dismounted engine

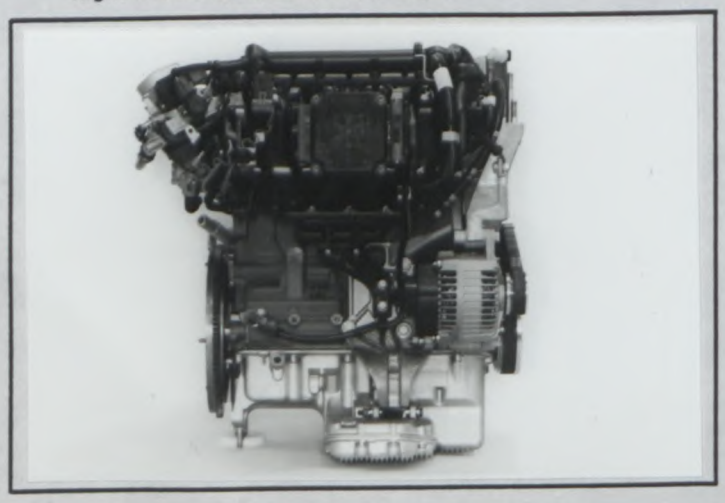

D) **Profil gauche du moteur déposé**
Left hand view of dismounted engine

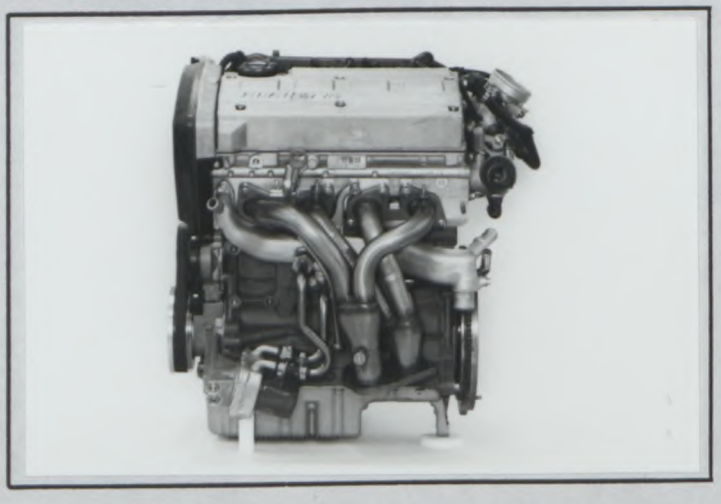

E) **Moteur dans son compartiment**
Engine in its compartment

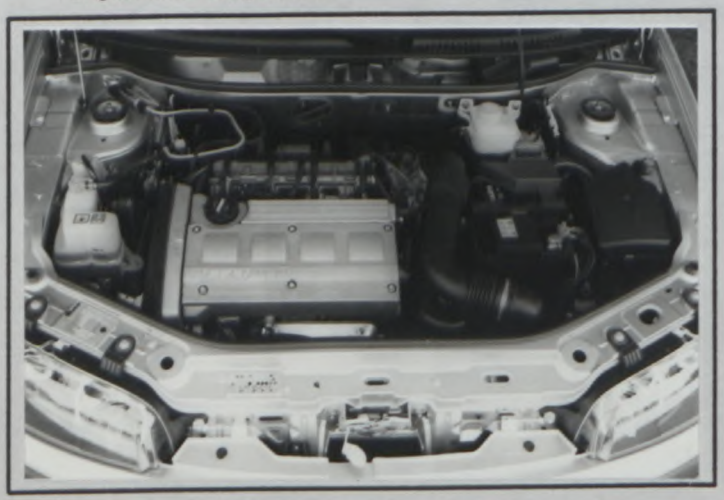

304. **Suralimentation**
Supercharging
oui / yes X — non / no

(en cas de suralimentation, voir Art. 334 sur fiche additionnelle)
(in case of supercharging, see Art. 334 on additional form)

Type et nombre de compresseurs
Type and number of compressors

© FISA - RC - 1990 - 008.01/FB 10.90

Fédération Internationale de l'Automobile
2 chemin de Blandonnet
CH-1215 GENEVE 15
Tél.: 41 22 544 44 00
Fax Sport: 41 22 544 44 50

Homologation No

Marque / Make: FIAT AUTO S.p.A. — Modèle / Model: Punto HGT 1.8 16V — A-5609

305. Nombre et disposition des cylindres / Number and layout of cylinders: 4 en ligne - 4 in linea

306. Mode de refroidissement / Type of cooling: liquide - liquido

307. Cylindrée / Cylinder capacity
a) Unitaire / Unitary: 436,74 cm3
b) Totale / Total: 1746,96 cm3
c) Totale max. autorisée / Max. total allowed: 1772,62 cm3
INDICATION NON VALABLE EN GROUPE N / NOT VALID FOR GROUP N

312. Matériau du bloc-cylindre / Cylinder block material: alliage ferreux - lega ferrosa

313. Chemises : / Sleeves :
a) [X] oui / yes [ ] non / no
c) [X] humides / wet [X] sèches / dry

314. Alésage / Bore: 82 mm

315. Alésage maximum autorisé / Maximum bore allowed: 82,6 mm
INDICATION NON VALABLE EN GROUPE N / NOT VALID FOR GROUP N

316. Course / Stroke: 82,7 mm

318. Bielle : / Connecting rod :
a) Matériau / Material: acier - acciaio
b) Type de la tête de bielle / Big end type: 2 piéces - 2 pezzi
c) Diamètre intérieur de la tête de bielle (sans coussinets) / Interior diameter of the big end (without shell bearings): 53,9 mm
d) Longueur entre axes / Length between the axes: 145 +/- 0.1 mm
e) Poids minimum / Minimum weight: 623 g

319. Vilebrequin / Crankshaft
a) Type de construction / Type of manufacture: une seule piéce - un solo pezzo
b) Matériau / Material: acier - acciaio
c) [X] coulé / cast [ ] forgé / forged
d) Nombre de paliers / Number of bearings: 5
e) Type de paliers / Type of bearings: lisses - lisci
f) Diamètre des paliers / Diameter of bearings: 53 mm
g) Matériau des chapeaux de paliers / Bearing caps material: alliage ferreux lega ferrosa
h) Poids minimum du vilebrequin nu / Minimum weight of bare crankshaft: 11640 g

320. Volant moteur : / Flywheel :

	Boîte manuelle/Manual gearbox	Boîte automatique/Automatic gearbox
a) Matériau / Material	alliage ferreux - lega ferrosa	———
b) Poids minimum avec couronne de démarreur / Minimum weight with starter ring	7150 g	——— g

Utilisable uniquement avec boîte de vitesses automatique
Only usable with an automatic gearbox

(C) FISA - FC - 1990 - 008.01.FB.10.90

Fédération Internationale de l'Automobile
2 chemin de Blandonnet
CH-1215 GENEVE 15
Tél.: 41 22 544 44 00
Fax Sport: 41 22 544 44 50

Homologation No

Marque / Make: FIAT AUTO S.p.A. Modèle / Model: Punto HGT 1.8 16V

A-5609

321. **Culasse : / Cylinderhead :** a) Nombre / Number: 1 b) Matériau / Material: alliage d'aluminium / lega di alluminio

e) Angle entre soupape d'admission et la verticale / Angle between intake valve and vertical: 26°

f) Angle entre soupape d'échappement et la verticale / Angle between exhaust valve and vertical: 21°

F) Culasse nue / Bare cylinderhead

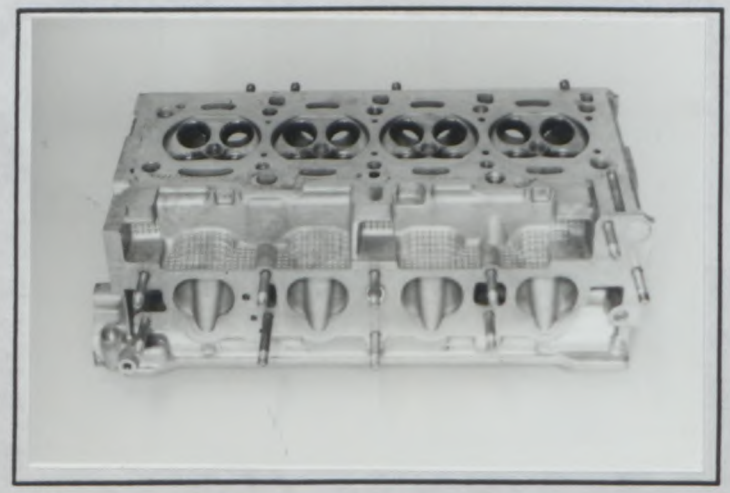

G) Chambre de combustion / Combustion chamber

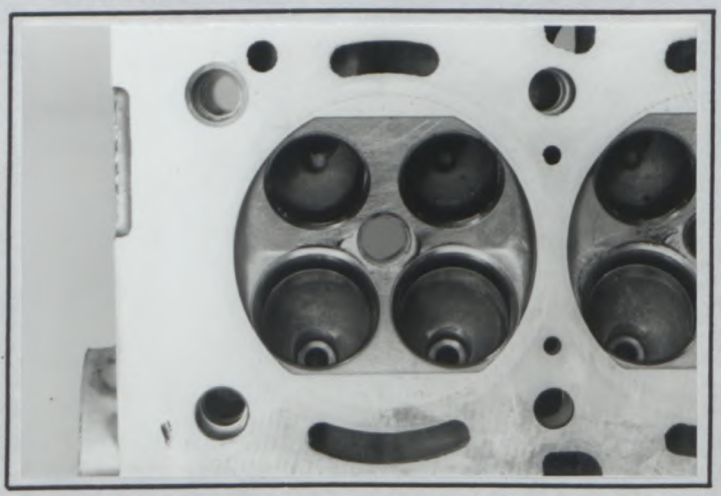

323. **Alimentation par carburateur : / Fuel feed by carburettor :** a) Nombre de carburateurs / Number of carburettors

b) Type / Type

c) Marque et modèle / Make and model

d) Nombre de passages de gaz par carburateur / Number of mixture passages per carburettor

e) Diamètre maximum de la sortie de gaz du carburateur / Maximum diameter of the carburettor mixture exit port — mm

f) Diamètre du diffuseur au point d'étranglement maximum / Diameter of the venturi at the narrowest point — +/- 0.25 mm

H) Carburateur(s) / Carburettor(s

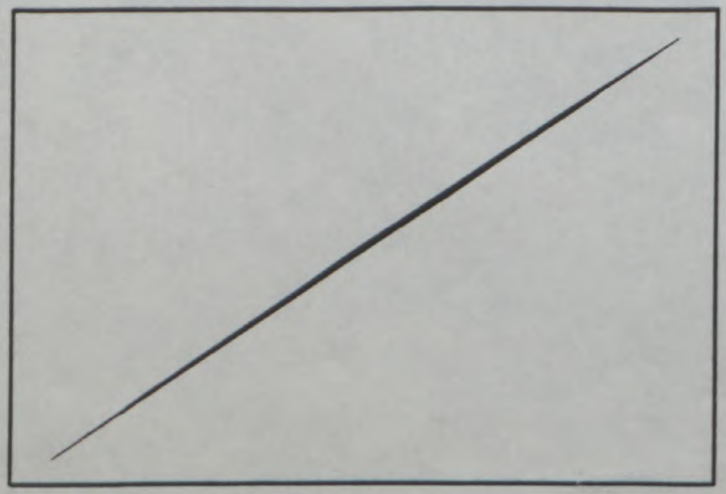

(C) FISA - FIA - 1990 - 008.01.FB.10.90

Fédération Internationale de l'Automobile
2 chemin de Blandonnet
CH-1215 GENEVE 15
Tél.: 41 22 544 44 00
Fax Sport: 41 22 544 44 50

Homologation No

Marque / Make: FIAT AUTO S.p.A. | Modèle / Model: Punto HG T 1.8 16V | A-5609

324. Alimentation par injection / Fuel feed by injection :

a) Marque / Make: HITACHI

b) Modèle / Model: MPI

c) Mode de dosage du carburant / Kind of fuel measurement :

~~mécanique / mechanical~~ | électronique / electronic | ~~hydraulique / hydraulic~~

d) Dimensions du conduit d'admission au niveau du papillon ou de la guillotine / Dimensions of intake pipe at the throttle or slide location: 60 +/- 0.25 mm

e) Nombre de sorties effectives de carburant / Number of effective fuel outlets: 4

f) Position des injecteurs / Position of injectors

f1) Collecteur / Manifold | ~~Culasse / Cylinderhead~~

g) Capteurs du système d'injection / Sensors of injection system

(25) sonde LAMBDA / sonda LAMBDA
(22) détonation / detonazione
(40) Body computer / Body computer
(23) température moteur / temperatura motore
(21) nombre tours et P.M.S. / numero giri e P.M.S.
(19) phase / fase
(13) débitmètre / debimetro
(12) potentiomètre papillon / potenziometro farfalla
(38) rotation roues / rotazione ruote
(13) température air aspiration / temperatura aria aspirata
(4) capteur tachymètrique / sensore tachimetrico

h) Actionneurs du système d'injection / Actuators of injection system

(1) regulateur pression d'essence / regolatore pressione benzina
(37) Traction Control System
(14) minimum constant / minimo costante
(18) bobines d'allumage / bobine di accensione
(39) modulation freins / modulazione freni
(17) électroinjecteurs / elettroiniettori
(24) control vapeurs essence / controllo vapori benzina
(16) variateur de phase / variatore di fase
(1) pompe combustible / pompa combustibile
(15) collecteur variable / collettore variabile
(20) ventilateur radiateur / ventola radiatore
(7) compresseur climatisation / compressore climatizzazione

H) Système d'injection / Injection system

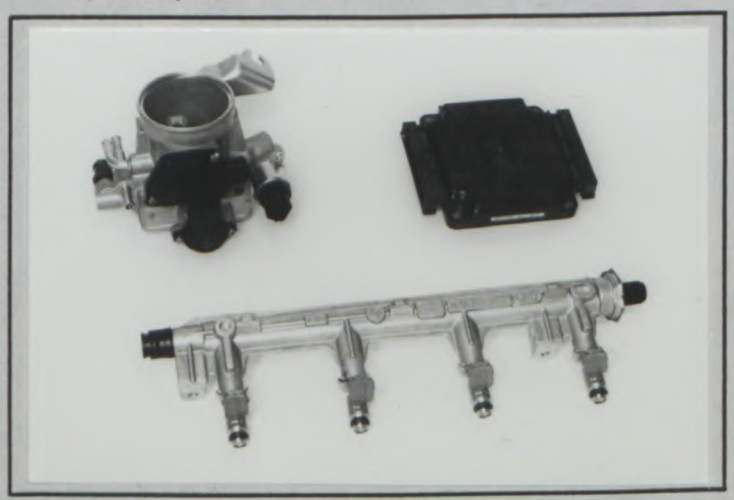

© FISA - FC - 1990 - 008.01/FB 10.90

Fédération Internationale de l'Automobile
2 chemin de Blandonnet
CH-1215 GENEVE 15
Tél.: 41 22 544 44 00
Fax Sport: 41 22 544 44 50

Homologation No

Marque / Make: FIAT AUTO S.p.A.

Modèle / Model: Punto HGT 1.8 16V

A-5609

XIV) LOCALISATION DES CAPTEURS ET ACTIONNEURS / LOCATION OF SENSORS AND ACTUATORS :

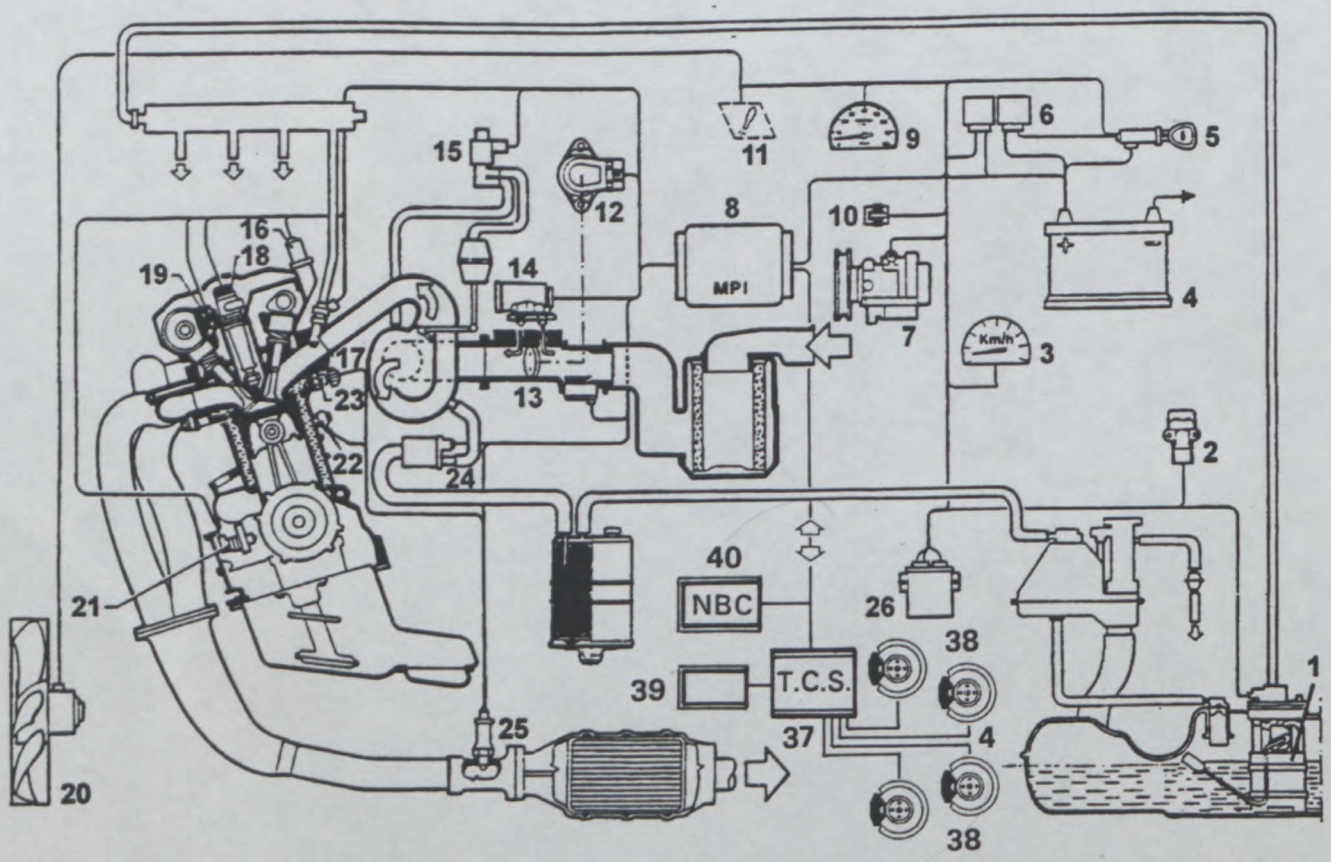

g) Capteurs du système d'injection / Sensors of injection system

25 sonde LAMBDA / sonda LAMBDA	22 détonation / detonazione	40 Body computer / Body computer
23 température moteur / temperatura motore	21 nombre tours et P.M.S. / numero giri e P.M.S.	19 phase / fase
13 débitmètre / debimetro	12 potentiomètre papillon / potenziometro farfalla	38 rotation roues / rotazione ruote
13 température air aspiration / temperatura aria aspirata	4 capteur tachymètrique / sensore tachimetrico	

h) Actionneurs du système d'injection / Actuators of injection system

1 regulateur pression d'essence / regolatore pressione benzina		37 Traction Control System
14 minimum constant / minimo costante	18 bobines d'allumage / bobine di accensione	39 modulation freins / modulazione freni
17 électroinjecteurs / elettroiniettori	24 control vapeurs essence / controllo vapori benzina	16 variateur de phase / variatore di fase
1 pompe combustible / pompa combustibile	15 collecteur variable / collettore variabile	20 ventilateur radiateur / ventola radiatore
7 compresseur climatisation / compressore climatizzazione		

© FISA - FC - 1990 - 03.01.FB.10.90

Fédération Internationale de l'Automobile
2 chemin de Blandonnet
CH-1215 GENEVE 15
Tél.: 41 22 544 44 00
Fax Sport: 41 22 544 44 50

Homologation No

Marque / Make: FIAT AUTO S.p.A. — Modèle / Model: Punto HGT 1.8 16V — A-5609

325. **Arbre à cames : / Camshaft :** a) Nombre / Number: 2 — b) Emplacement / Location: en tête - in testa

c) Système d'entrainement / Drive system: courroie crantée - cinghia dentata — d) Nombre de paliers par arbre / Number of bearings per shaft: 5

f) Système de commande de soupapes / Type of valve operation: dirécte hydraulique avec variateur de phase sur l'admission / diretto idraulico con variatore di fase sulla aspirazione

327. **Admission : / Intake :** a) Matériau du collecteur / Material of manifold: alliage d' aluminium - lega di alluminio / plastique plastica

b) Nombre d'éléments du collecteur / Number of manifold elements: 2 *** — c) Nombre de soupapes par cylindre / Number of valves per cylinder: 2

d) Diamètre maximum de soupape / Maximum diameter of the valve: 33,7 mm — e) Diamètre de tige de soupape dans guide / Diameter of the valve stem in guide: 7 +0/-0.2 mm

f) Longueur de soupape / Valve length: 113,0 +/- 1.5 mm — g) Type des ressorts de soupape / Type of valve springs: hélicoidal - elicoidale

328. **Echappement : / Exhaust :** a) Matériau du collecteur / Material of manifold: acier - acciaio

b) Nombre d'éléments du collecteur / Number of manifold elements: 1 — c) Dimensions intérieures de sortie collecteur / Internal dimensions of manifold exit: 2 x (43 ± 2) mm

d) Nombre de soupapes par cylindre / Number of valves per cylinder: 2 — e) Diamètre maximum de soupape / Maximum diameter of the valve: 28,2 mm

f) Diamètre de tige de soupape dans guide / Diameter of the valve stem in guide: 7 +0/-0.2 mm — g) Longueur de soupape / Valve length: 108,5 +/-1.5 mm

h) Type des ressorts de soupape / Type of valve springs: hélicoidal - elicoidale

*** 2° partie en plastique avec éléments à géométrie variable
2° parte in plastica con elementi a geometria variabile

I) Collecteur d'admission / Intake manifold

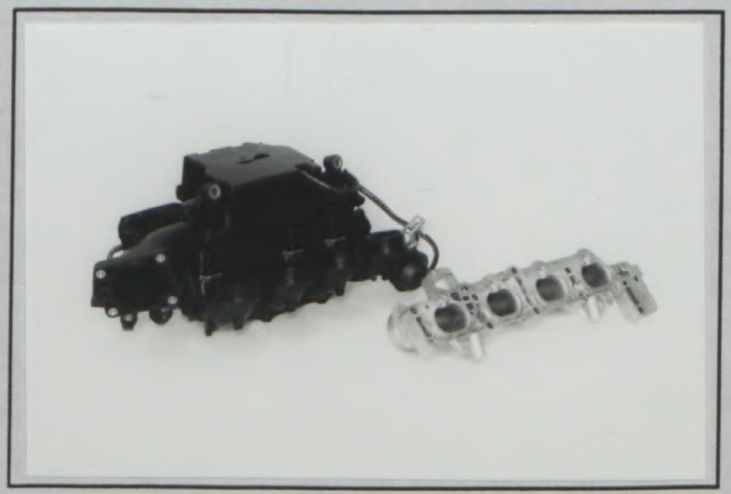

J) Collecteur d'échappement / Exhaust manifold

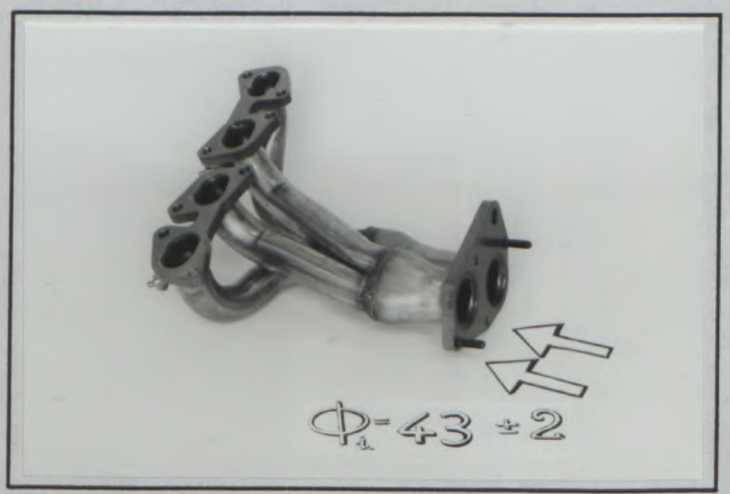

(C) FISA - FC - 1990 - 008.01/FB.10.90

Fédération Internationale de l'Automobile
2 chemin de Blandonnet
CH-1215 GENEVE 15
Tél.: 41 22 544 44 00
Fax Sport: 41 22 544 44 50

Homologation No

Marque / Make: FIAT AUTO S.p.A.

Modèle / Model: Punto HGT 1.8 16V

A-5609

Dessins des orifices du moteur
Drawings of engine ports

ADMISSION/INTAKE

I) Culasse, face collecteur / Cylinderhead, manifold side

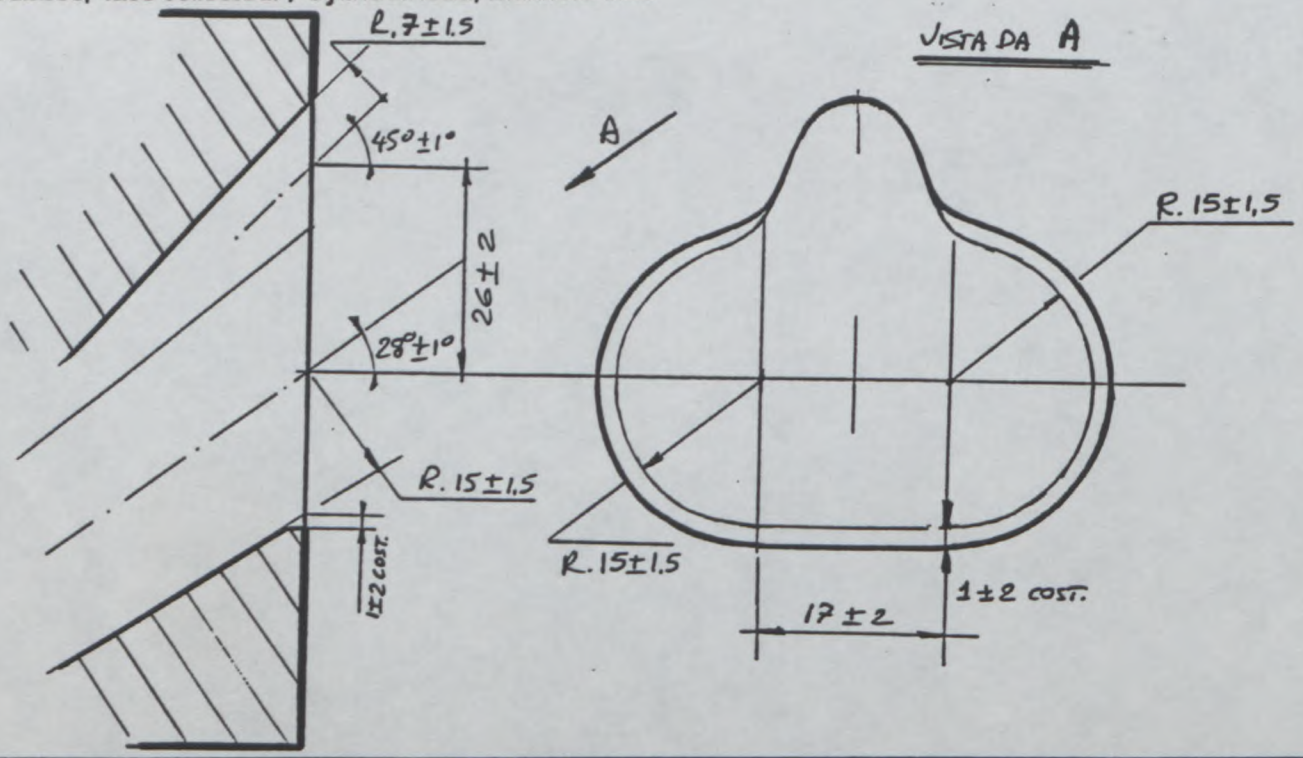

II) Collecteur, côté culasse / Manifold, cylinderhead side

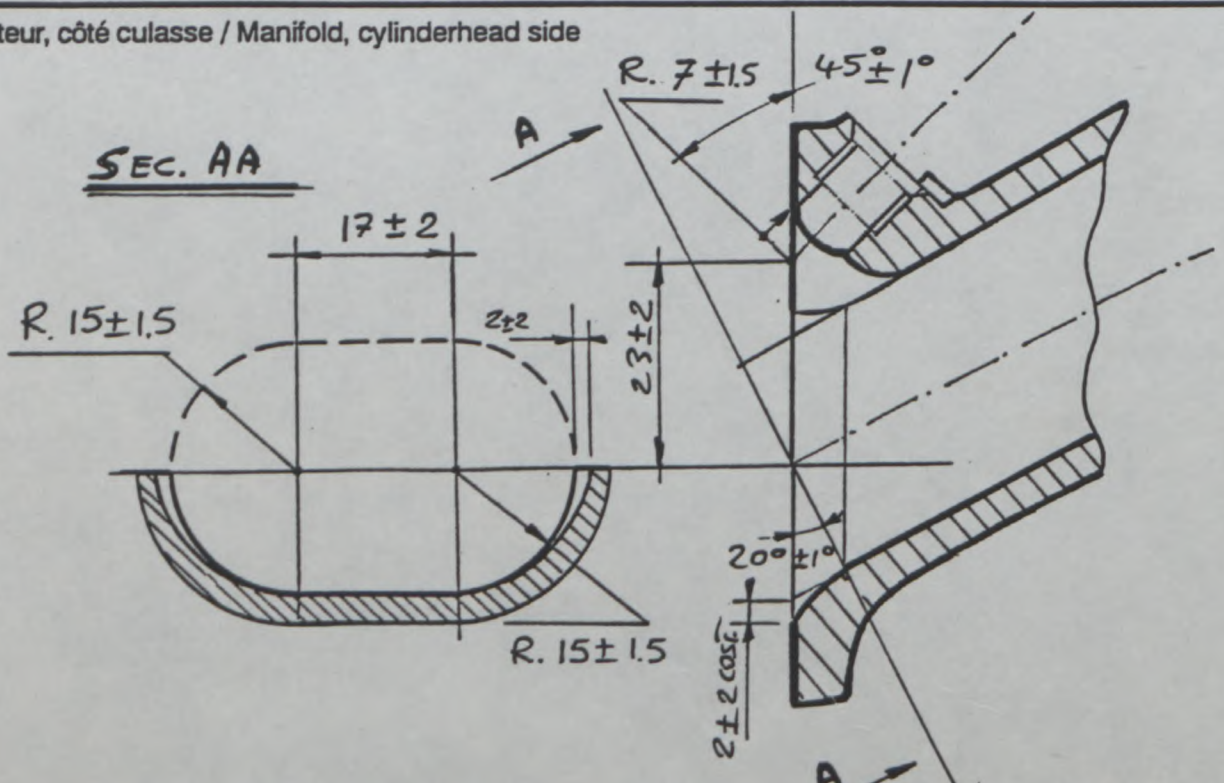

(c) FISA - FC - 1990 - 008.01.FB 10.90

Fédération Internationale de l'Automobile
2 chemin de Blandonnet
CH-1215 GENEVE 15
Tél.: 41 22 544 44 00
Fax Sport: 41 22 544 44 50

Marque / Make: FIAT AUTO S.p.A.

Modèle / Model: Punto HGT 1.8 16V

Homologation No

A-5609

ECHAPPEMENT / EXHAUST

Dessins des orifices du moteur
Drawings of engine ports

III) Culasse, face collecteur / Cylinderhead, manifold side

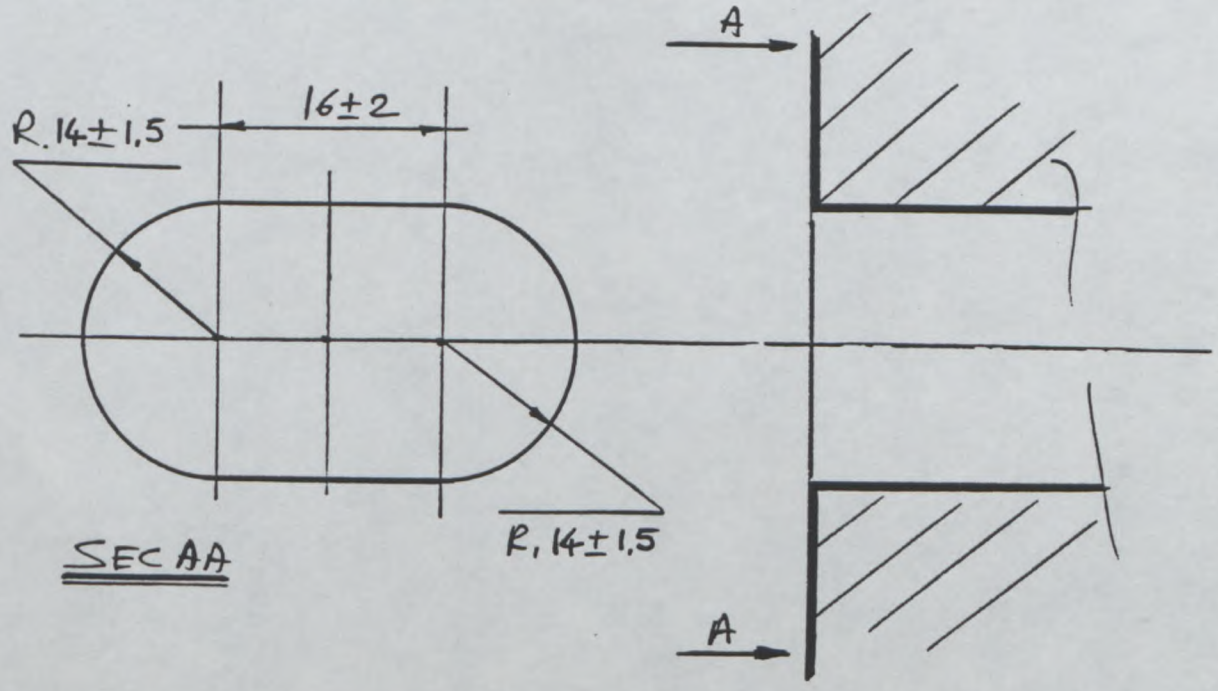

IV) Collecteur, côté culasse / Manifold, cylinderhead side

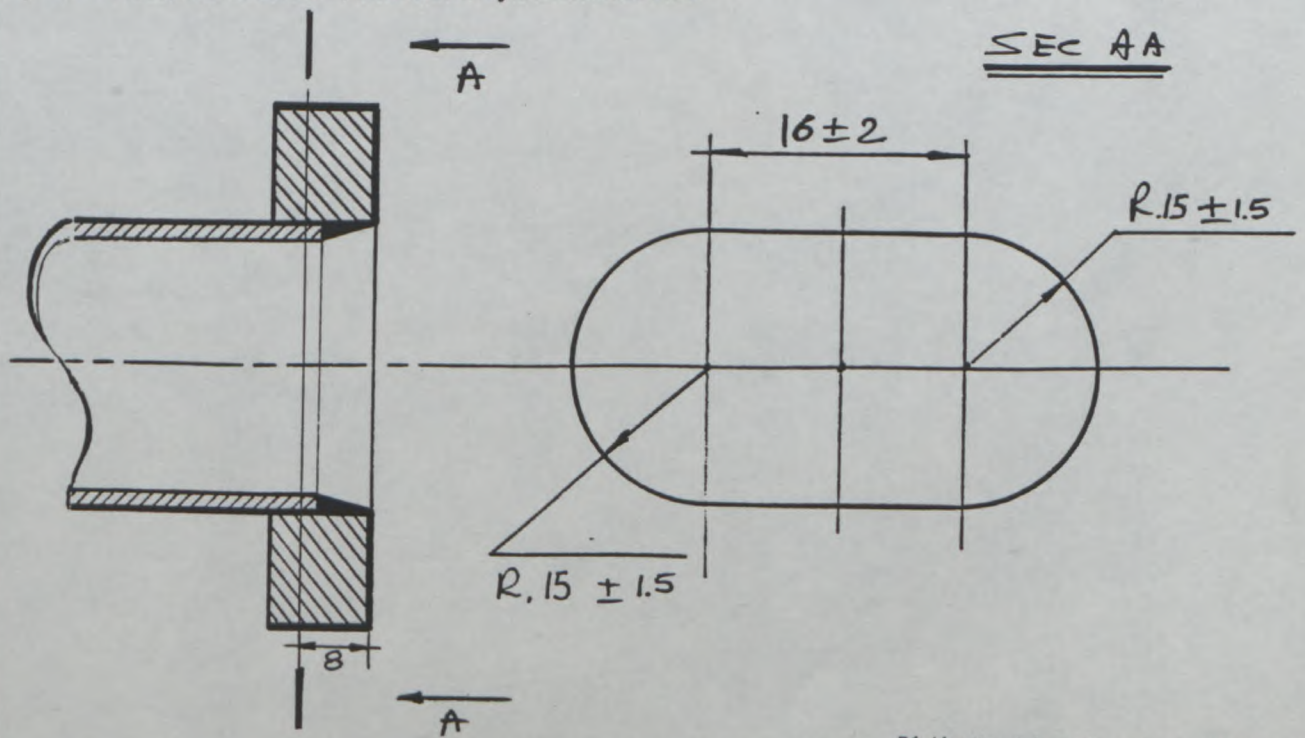

© FISA - FC - 1990 - 008.01.FB.10.90

Fédération Internationale de l'Automobile
2 chemin de Blandonnet
CH-1215 GENEVE 15
Tél.: 41 22 544 44 00
Fax Sport: 41 22 544 44 50

Homologation No

Marque / Make: FIAT AUTO S.p.A.

Modèle / Model: Punto HGT 1.8 16V

A-5609

330. **Système d'allumage :**
Ignition system :

b) Nombre de bougies par cylindre / Number of plugs per cylinder: 1

c) Nombre de distributeurs / Number of distributors: ———

333. **Système de lubrification :** / **Lubrication system :**

a) Type / Type: carter humide - carter umido

b) Nombre de pompes à huile / Number of oil pumps: 1

(Q FISA - FC - 1990 - 008.01/FB 10.90

Fédération Internationale de l'Automobile
2 chemin de Blandonnet
CH-1215 GENEVE 15
Tél.: 41 22 544 44 00
Fax Sport: 41 22 544 44 50

Homologation No

Marque / Make: FIAT AUTO S.p.A. Modèle / Model: Punto HGT 1.8 16V

A-5609

4. CIRCUIT DE CARBURANT / FUEL CIRCUIT

401. Réservoir : / Fuel tank :
a) Nombre / Number: 1
b) Emplacement / Location: au dessous le plancher AR, au dessous des siéges AR / sotto il pavimento posteriore, sotto il sedile posteriore
c) Matériau / Material: Poly-éthylène + poly-amide

5. EQUIPEMENT ELECTRIQUE / ELECTRICAL EQUIPMENT

501. Batteries : / Batteries :
a) Nombre / Number: 1
b) Tension / Tension: 12 volts

6. TRANSMISSION / POWER TRAIN

601. Roues motrices : / Driven wheels :
avant / front: oui / yes [X] non / no [ ]
arrière / rear: oui / yes [X] non / no [ ]

602. Embrayage : / Clutch :
b) Système de commande / Control system: hydraulique - idraulico
c) Nombre de disques / Number of plates: 1

603. Boîte de vitesses : / Gearbox :
a) Emplacement / Location: volume moteur - vano motore
b) Marque "manuelle" / "Manual" make: FIAT AUTO S.p.A.
c) Marque "automatique" / "Automatic" make:
d) Type et emplacement de commande / Type and location of control: à levier au plancher - a leva sul tunnel

© FISA - FC - 1990 - 00.01.FR.10.90

Fédération Internationale de l'Automobile
2 chemin de Blandonnet
CH-1215 GENEVE 15
Tél.: 41 22 544 44 00
Fax Sport: 41 22 544 44 50

Homologation No

Marque / Make: FIAT AUTO S.p.A. Modèle / Model: Punto HGT 1.8 16V

A-5609

e) Rapports / Ratios

	Manuelle / Manual			
	nombre de dents / number of teeth	rapport / ratio	constant	synchro
1	43/11	3,909		X
2	47/21	2,238		X
3	38/25	1,520		X
4	37/32	1,156		X
5	34/39	0,872		X
6				
AR / R	43/11	3,909		
Constante / Constant				

	Automatique / Automatic		
	nombre de dents / number of teeth	rapport / ratio	synchro
1			
2			
3			
4			
5			
AR/R			

f) Grille de vitesses / Gear change gate

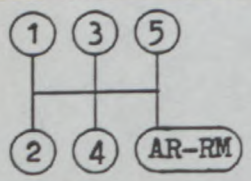

g) Type de lubrification / Type of lubrication: à barbotage - a sbattimento

S) Carter de boîte de vitesses et cloche d'embrayage / Gearbox casing and clutch bell housing

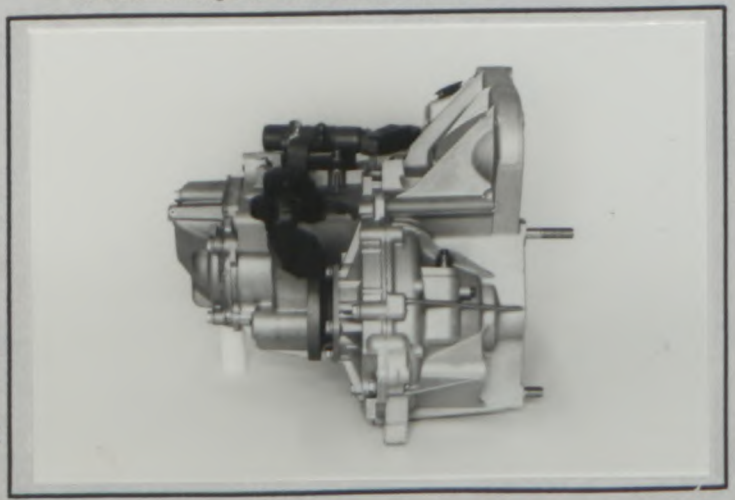

(C) FISA - FC - 1990 - 008.01.FB.10.90

Fédération Internationale de l'Automobile
2 chemin de Blandonnet
CH-1215 GENEVE 15
Tél.: 41 22 544 44 00
Fax Sport: 41 22 544 44 50

Homologation No

Marque / Make: FIAT AUTO S.p.A. Modèle / Model: Punto HGT 1.8 16V

A-5609

604. Boîte de transfert / différentiel central : / Transfer box / central differential :

a) Rapports / Ratios

b) Nombres de dents / Numbers of teeth

c) Système de commande de boîte de transfert / Control system of transfer box

d) Type de différentiel central / Type of central differential

605. Couple final / Final drive

	Avant / Front	Arrière / Rear
a) Type de couple final / Type of final drive	engranage cylindrique ingranaggio cilindrico	
b) Rapport / Ratio	3,867	
c) Nombre de dents / Number of teeth	58/15	
e) Type de lubrification / Type of lubrication	à barbotage - a sbattimento	

606. Arbres : / Shafts :

a) Type des arbres longitudinaux / Type of longitudinal shafts

b) Matériau des arbres longitudinaux / Material of longitudinal shafts

c) Type des demi-arbres transversaux / Type of transversal half-shafts: demi-arbres avec deux joints homocinetiques
semiassi con due giunti omocinetici

d) Matériau des demi-arbres transversaux / Material of transversal half-shafts: acier - acciaio

XII) CHAINE CINEMATIQUE (4 roues motrices) / KINEMATIC TRAIN (4 wheel drive) :

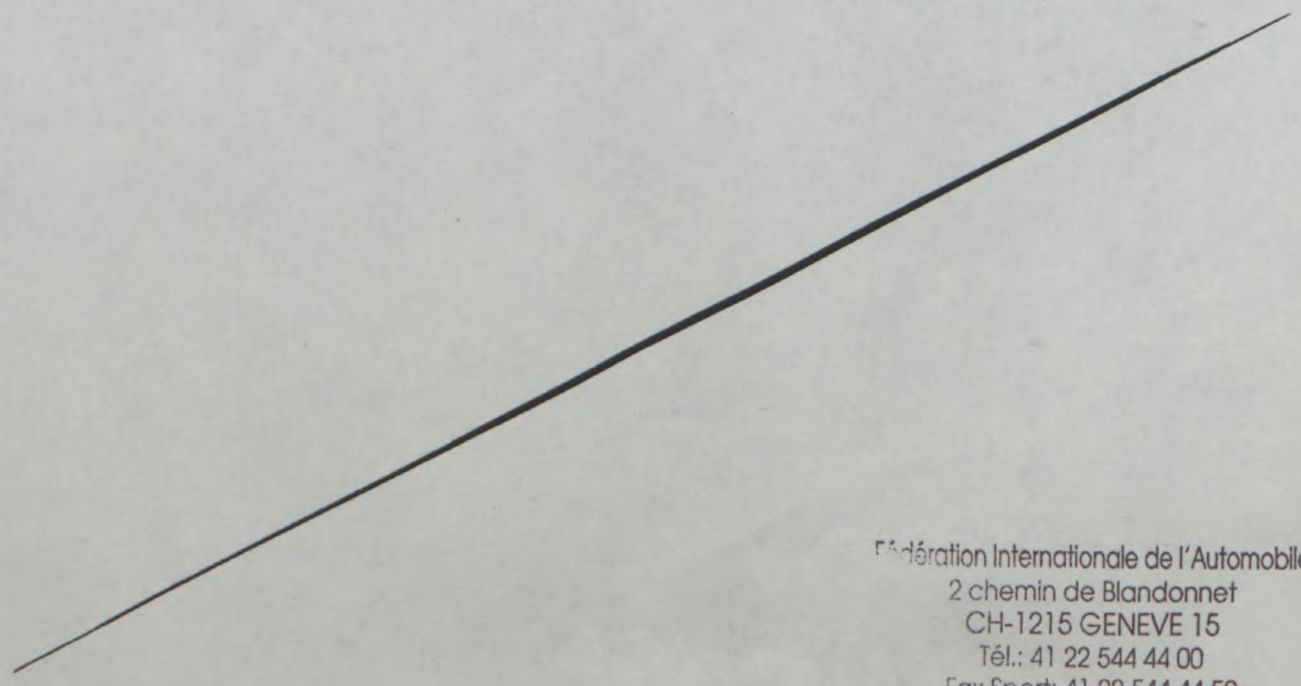

Fédération Internationale de l'Automobile
2 chemin de Blandonnet
CH-1215 GENEVE 15
Tél.: 41 22 544 44 00
Fax Sport: 41 22 544 44 50

© FISA - FC - 1990 - 008.01.FB.10.90

Homologation No

Marque / Make: FIAT AUTO S.p.A. — Modèle / Model: Punto HGT 1.8 16V — A-5609

7. SUSPENSION / SUSPENSION

	Avant / Front	Arrière / Rear
701. Généralités / General a) Type de suspension / Type of suspension	Mc. PHERSON	essieu de torsion / asse torcente
702. Ressorts helicoïdaux / Helicoïdal springs	oui / yes: non / no	oui / yes: non / no
703. Ressorts à lames / Leaf springs	oui / yes: non / no	oui / yes: non / no
704. Barres de torsion / Torsion bars	oui / yes: non / no	oui / yes: non / no

705. Autre type de suspension : / Other type of suspension : *Voir description sur fiche additionnelle / See description on additional form*

707. Amortisseurs : / Shock absorbers :	Avant / Front	Arrière / Rear
a) Nombre par roue / Number per wheel	1	1
b) Type / Type	télescopique - telescopico	télescopique - telescopico
c) Principe de fonctionnement / Principle of operation	gas hydraulique - gas idraulico	gas hydraulique - gas idraulico

T) Train avant complet déposé / Complete dismounted front axle

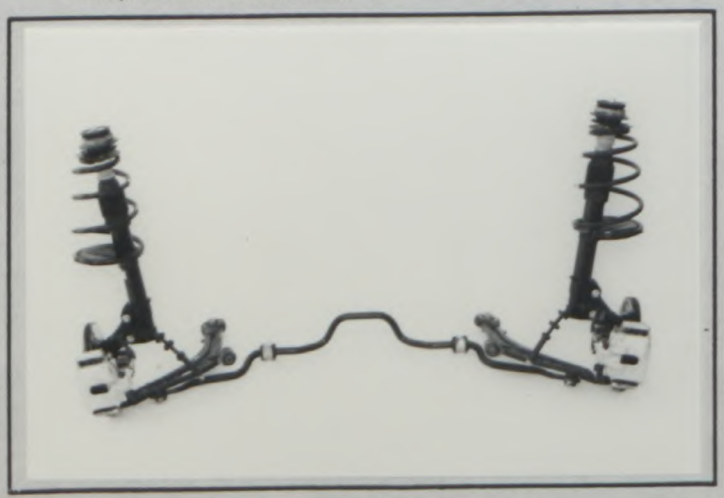

U) Train arrière complet déposé / Complete dismounted rear axle

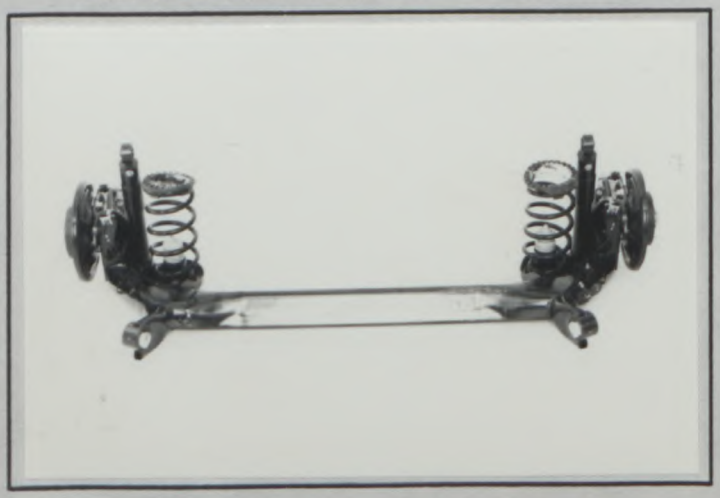

(C) FISA - FC - 1990 - 008.01.FB.10.90

Fédération Internationale de l'Automobile
2 chemin de Blandonnet
CH-1215 GENEVE 15
Tél.: 41 22 544 44 00
Fax Sport: 41 22 544 44 50

Homologation No

Marque / Make: FIAT AUTO S.p.A. | Modèle / Model: Punto HGT 1.8 16V | A-5609

8. TRAIN ROULANT / RUNNING GEAR

801. Roues : / Wheels :

	Avant / Front	Arrière / Rear
a) Diamètre / Diameter	15 · / 381 mm	15 · / 381 mm

803. Freins : / Brakes :

a) Système de freinage / Braking system: hydraulique, ABS, TCS - idraulico, ABS, TCS

b) Nombre de maître-cylindres / Number of master cylinders: 1 tandem

b1) Alésages / Bores: 22,225 mm / 22,225 mm

c) Servo-frein / Servo-brakes: oui / yes — non / no (X)

c1) Marque et type / Make and type: BOSCH - ISOVAC

d) Régulateur de freinage / Braking regulator: oui / yes — non / no (X)

d1) Emplacement / Location: électronique, dans le volume moteur / elettronico, nel vano motore

	Avant / Front	Arrière / Rear
e) Nombre de cylindres par roue / Number of cylinders per wheel	1	1
e1) Alésage / Bore	54 mm	34 mm
f) Freins à tambours : / Drum brakes :		
f1) Diamètre interieur / Internal diameter	——— +/- 1,5 mm	——— +/- 1,5 mm
f2) Nombre de garnitures par roue / Number of linings per wheel	———	———
f3) Longueur développée des garnitures / Developed length of linings	——— +/- 1,5 mm	——— +/- 1,5 mm
f4) Largeur des garnitures / Width of the linings	——— +/-1 mm	——— +/-1 mm
g) Freins à disques : / Disc brakes :		
g1) Nombre de plaquettes par roue / Number of pads per wheel	2	2
g2) Nombre d'étriers par roue / Number of calipers per wheel	1	1
g3) Matériau des étriers / Caliper material	fonte - ghisa	alliage d'aluminium, fonte / lega di alluminio, ghisa
g4) Epaisseur du disque neuf / Thickness of new disc	22,2 +/-1 mm	11,2 +/-1 mm
g5) Diamètre extérieur du disque / External diameter of the disc	257 +/- 1,5 mm	240 +/- 1,5 mm
g6) Diamètre extérieur de frottement des plaquettes / External diameter of pads' rubbing surface	255 +/- 1,5 mm	238 +/- 1,5 mm

(C) FISA - FC - 1990 - 008.01.FB.10.90

Fédération Internationale de l'Automobile
2 chemin de Blandonnet
CH-1215 GENEVE 15
Tél.: 41 22 544 44 00
Fax Sport: 41 22 544 44 50

Homologation No

Marque / Make: FIAT AUTO S.p.A. — Modèle / Model: Punto HGT 1.8 16V — A-5609

	Avant / Front	Arrière / Rear
g7) Diamètre intérieur de frottement des plaquettes / Internal diameter of pads' rubbing surface	162 +/- 1.5 mm	153 +/- 1.5 mm
g8) Longueur hors-tout des plaquettes / Overall length of the pads	113 +/- 1.5 mm	63 +/- 1.5 mm
g9) Disques ventilés / Ventilated discs	oui / yes [ ] non / no [X]	oui / yes [X] non / no [ ]

h) Frein de stationnement : / Parking brake :

h1) Système de commande / Control system: à cables - a cavi

h2) Emplacement de commande / Location of lever: sur le tunnel - sul tunnel

h3) Effet sur roues / On which wheels: Avant / Front [X] Arrière / Rear [ ]

V) Frein avant / Front brake

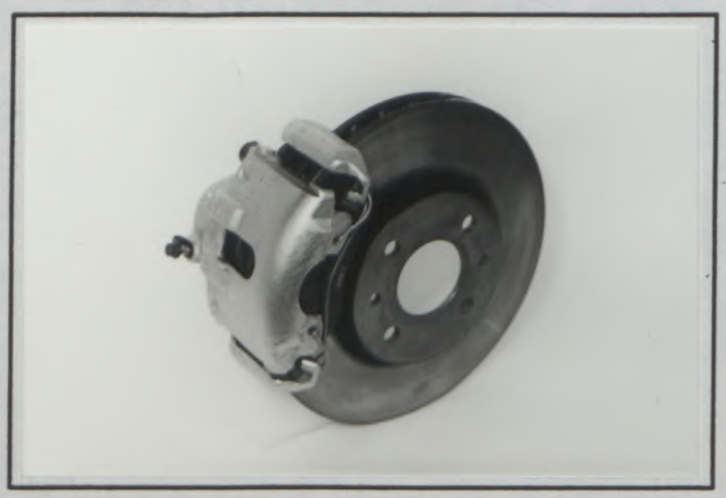

W) Frein arrière / Rear brake

804. Direction : / Steering :

	Avant / Front	Arrière / Rear
a) Type / Type	à cremaillere - a cremagliera	
b) Servo-assistance / Power assisted	oui / yes [ ] non / no [X]	oui / yes [X] non / no [ ]
*** Type / Type	électrique à contr. électronique elettrica a contr. elettronico	

*** avec deux régulations: Normal - City
con due regolazioni : Normal - City

Fédération Internationale de l'Automobile
8, chemin de Blandonnet
CH-1215 GENEVE 15
Tél.: 41 22 544 44 00
Fax Sport: 41 22 544 44 50

(C) FISA - FC - 1990 - 003.01/FB10.90

Homologation No

Marque / Make: FIAT AUTO S.p.A. | Modèle / Model: Punto HGT 1.8 16V | A-5609

9. CARROSSERIE / BODYWORK

901. Intérieur : / Interior :

a) Ventilation / Ventilation — oui / yes [X] non / no [ ]

b) Chauffage / Heating — oui / yes [X] non / no [ ]

f) Toit ouvrant optionnel / Optional sun roof — oui / yes [X] non / no [ ]

f1) Type / Type: ---

f2) Système de commande / Control system: ---

	Avant / Front	Arrière / Rear
g) Système d'ouverture des vitres latérales / Opening system for side windows	électrique - elettrico	---

X) Tableau de bord / Dashboard

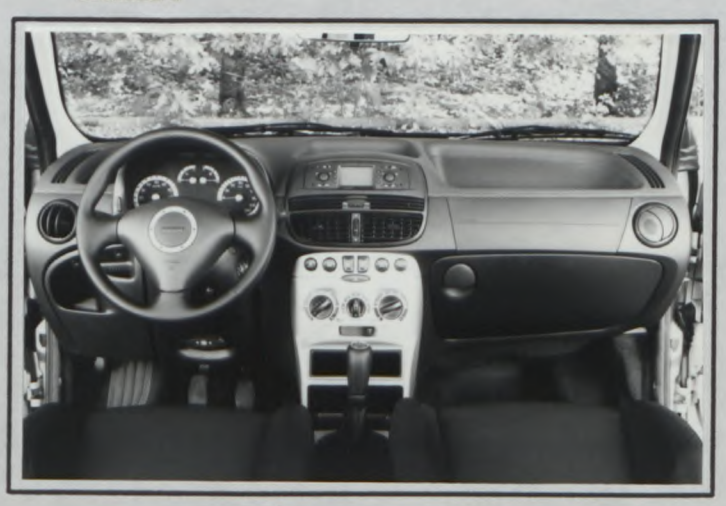

Y) Toit ouvrant / Sunroof

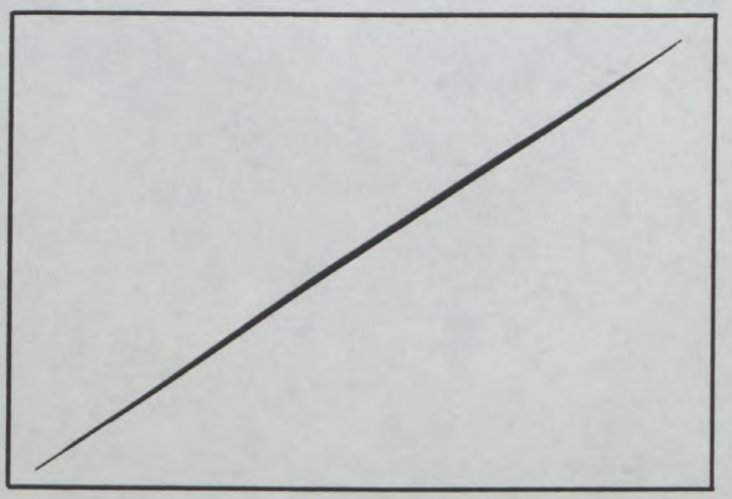

© RSA - FC - 1990 - 008.01.FB.10.90

Fédération Internationale de l'Automobile
2 chemin de Blandonnet
CH-1215 GENEVE 15
Tél.: 41 22 544 44 00
Fax Sport: 41 22 544 44 50

Homologation No

Marque / Make: FIAT AUTO S.p.A. | Modèle / Model: Punto HGT 1.8 16V | A-0609

902. Extérieur : / Exterior :

a) Nombre de portes / Number of doors: 2

b) Hayon / Tailgate: oui / yes — non / no

	Avant / Front	Arrière / Rear
c) Matériau des portières / Door material	acier - acciaio	----------

d) Matériau du capot avant / Front bonnet material: acier - acciaio

e) Matériau du ~~capot arrière~~ / hayon / ~~Rear bonnet~~ / tailgate material: acier - acciaio

f) Matériau de la carrosserie / Bodywork material: acier, plastique - acciaio, plastica

h) Matériau de lunette arrière / Rear window material: verre de sureté / vetro di sicurezza

i) Matériau des glaces de custode / Rear quarter window material: verre de sureté / vetro di sicurezza

	Avant / Front	Arrière / Rear
k) Matériau des vitres latérales / Side window material	verre de sureté / vetro di sicurezza	----------
l) Matériau du pare-choc / Material of bumper	polypropylène / polipropilene	polypropylène / polipropilene

XIII) PARTIES DE CARROSSERIE SYNTHETIQUES / SYNTHETIC PARTS OF THE BODY :

9. CARROSSERIE - CARROZZERIA

902. Extérieur - Esterno

- Parties en plastique de la voiture (indiquée des fléches et hachurées)
  Parti in plastica della vettura (indicate dalle freccie e tratteggiate)

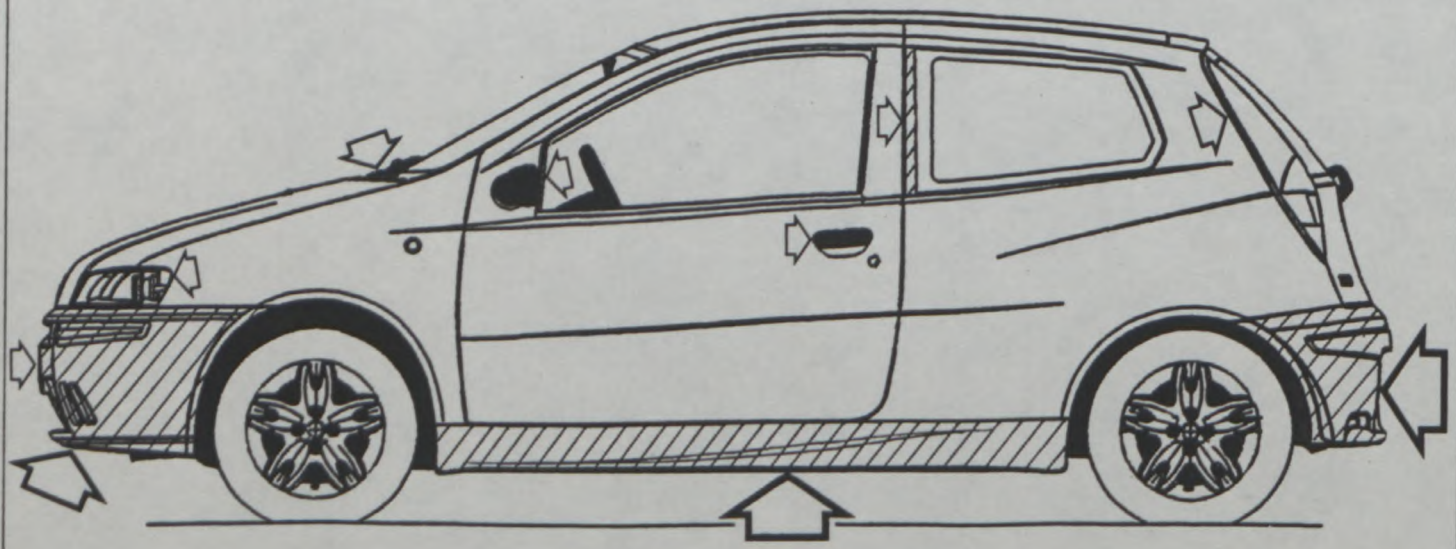

(C) FISA - RC - 1990 - 008.01/FR 10.90

...rnationale de l'Automobile
...chemin de Blandonnet
CH-1215 GENEVE 15
Tél.: 41 22 544 44 00
Fax Sport: 41 22 544 44 50

Homologation No

Marque / Make: FIAT AUTO S.p.A. Modèle / Model: Punto HGT 1.8 16V

A-5609

INFORMATIONS COMPLEMENTAIRES / COMPLEMENTARY INFORMATION :

3. MOTEUR - MOTORE

313. CHEMISES - CAMICE

Chemises sèches pressées comme révision d'usine
Canne a secco pressate come revisione di fabbrica

b) Matériau - Materiale alliage ferreux - lega ferrosa

6. TRANSMISSION - TRASMISSIONE (Voir pag. - Vedi pag. 14)

605. COUPLE FINAL - COPPIA FINALE

b) Rapport - Rapporto

3,058 - 3,176 - 3,312 - 3,437 - 3,600 - 3,733 - 3,928 - 4,071 - 4,231 - 4,385 - 4,538
2,944 - 3,421 - 3,667 - 3,500 - 3,375 - 4,308 - 4,462 - 4,154 - 3,857 - 3,909 - 4,091
4,182 - 4,400 - 4,500 - 3,750 - 3,538 - 3,400 - 3,428 - 3,461 - 3,417 - 3,500 - 3,500
3,571 - 3,615 - 3,583 - 3,786 - 3,769 - 3,923 - 3,917 - 4,077 - 4,083 - 4,167 - 4,214
4,250 - 4,200 - 4,417 - 4,364 - 4,583 - 4,545 - 3,308 - 2,947 - 2,895 - 2,850 - 2,800
5,888 - 5,300 - 5,455 - 4,818 - 4,692 - 3,933 - 3,588 - 4,923 - 5,900 - 6,333 - 4,272
4,909 - 5,000 - 5,727 - 3,400 - 3,125 - 3,563 - 3,353 - 3,053 - 3,150 - 3,867 - 4,833
3,467 - 4,308 - 5,545 - 5,308 - 5,500 - 4,857

c) Nombre de dents - Numero di denti

52/17 - 54/17 - 53/16 - 55/16 - 54/15 - 56/15 - 55/14 - 57/14 - 55/13 - 57/13 - 59/13
53/18 - 65/19 - 55/15 - 56/16 - 54/16 - 56/13 - 58/13 - 54/13 - 54/14 - 43/11 - 45/11
46/11 - 44/10 - 45/10 - 45/12 - 46/13 - 51/15 - 48/14 - 45/13 - 41/12 - 49/14 - 42/12
50/14 - 47/13 - 43/12 - 53/14 - 49/13 - 51/13 - 47/12 - 53/13 - 49/12 - 50/12 - 59/14
51/12 - 42/10 - 53/12 - 48/11 - 55/12 - 50/11 - 43/13 - 56/19 - 55/19 - 57/20 - 56/20
53/ 9 - 53/10 - 60/11 - 53/11 - 61/13 - 59/15 - 61/17 - 64/13 - 59/10 - 57/ 9 - 47/11
54/11 - 55/11 - 63/11 - 51/15 - 50/16 - 57/16 - 57/17 - 58/19 - 63/20 - 58/15 - 58/12
52/15 - 56/13 - 61/11 - 69/13 - 55/10 - 68/14

9. CARROSSERIE - CARROZZERIA

902. Extérieur - Esterno

Pare-brise collé ou monté avec garniture
Parabrezza incollato o montato con guarnizione

Fédération Internationale de l'Automobile
2 chemin de Blandonnet
CH-1215 GENEVE 15
Tél.: 41 22 544 44 00
Fax Sport: 41 22 544 44 50

(C) FISA - FC - 1990 - 008.01.FB.10.90

AUTOMOBILE CLUB D'ITALIA

COMMISSIONE SPORTIVA AUTOMOBILISTICA ITALIANA
FEDERATION INTERNATIONALE DE L'AUTOMOBILE

Groupe / Group A/~~B~~/N/~~T1~~/ ~~Supertourisme~~ ~~Supertouring~~

Homologation No: A-5609

Extension No:

Marque / Marca: FIAT AUTO S.p.A.

Modèle / Modello: Punto HGT 1.8 16V

Dimensions intérieures comme dèfinies par le Règlement d'Homologation
Dimensioni interne come definite dal Regolamento d'omologazione.

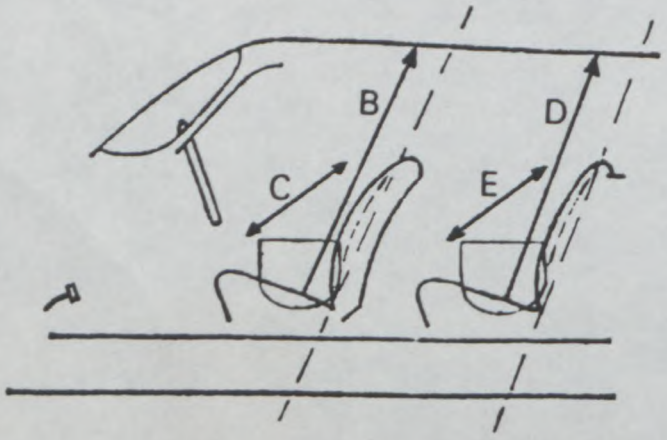

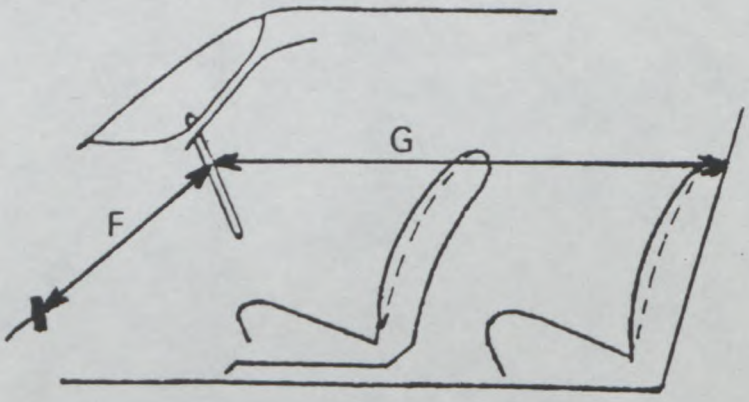

B (Hauteur sur sièges avant)
(Altezza sui sedili anteriori) 985 mm

C (Largeur aux sièges avant)
(Larghezza ai sedili anteriori) 1245 mm

D (Hauteur sur sièges arrière)
(Altezza sui sedili posteriori) 940 mm

E (Largeur aux sièges arrière)
(Larghezza ai sedili posteriori) 1250 mm

F (Volant – Pédale de frein)
(Volante – Pedale del freno) 680 mm

G (Volant – paroi de séparation arrière)
(Volante-paratia di separazione posteriore) 1525 mm

H = F + G = 2205 mm

Fédération Internationale de l'Automobile
2 chemin de Blandonnet
CH-1215 GENEVE 15
Tél.: 41 22 544 44 00
Fax Sport: 41 22 544 44 50

AUTOMOBILE CLUB D'ITALIA

COMMISSIONE SPORTIVA AUTOMOBILISTICA ITALIANA
FEDERATION INTERNATIONALE DE L'AUTOMOBILE

Groupe / Group: A/~~B/N/T1/Supertourisme/Supertouring~~

Homologation No: A-5609

Extension No: 01/01VO

FICHE D'EXTENSION D'HOMOLOGATION
FORM OF HOMOLOGATION EXTENSION

- [ ] ES Evolution sportive du type / Sporting evolution of the type
- [ ] ET Evolution normale du type / Normal evolution of the type
- [ ] VF Variante de fourniture / Supply variant
- [X] VO Variante option / Option variant
- [ ] ER Erratum / Erratum

Véhicule: Constructeur / Vehicle: Manufacturer: FIAT AUTO S.p.A.

Modèle et type / Model and type: Punto HGT 1.8 16V

Homologation valable à partir du / Homologation valid as from: 01 FEV. 2000

Page ou ext. / Page or ext.	Article / Article	Description / Description
	6.	TRANSMISSION - TRASMISSIONE
	603.	e) Rapports Rapporti

	Manuelle / Manual			
	nombre de dents / number of teeth	rapport / ratio	constant	synchro
1	43/13	3,308		O
2	40/16	2,500		O
3	38/18	2,111		O
4	35/20	1,750		O
5	31/21	1,476		O
6	31/25	1,240		O
AR / R	45/16	2,813		

Fédération Internationale de l'Automobile
2 chemin de Blandonnet
CH-1215 GENEVE 15
Tél: 41 22 544 44 00
Fax Sport: 41 22 544 44 50

Boîte de vitesses Sequentielle
Cambio di velocità Sequenziale
AR : commande indépendant
RM : comando indipendente

© FISA - FC - 1990 - 01001.FB10.90

Marque / Make: FIAT AUTO S.p.A. Modèle / Model: Punto HGT 1.8 16V

Homologation No: A-5609

Extension No: 01/01V0

Page ou ext. / Page or ext.	Article / Article	Description / Description
	6.	TRANSMISSION - TRASMISSIONE
	605.	Couple final - Coppia finale
		b) Rapport Rapporto
		c) Nombre de dents Numero di denti

denti corona	denti pignone 13	14	15
51	3,923		
52			
53			
54			3,6
55	4,231		3,667
56			3,733
57			3,8
58	4,462	4,143	3,867
59			
60			
61	4,692	4,357	4,067
62			
63		4,5	
64		4,571	
65		4,643	
66			
67		4,786	
68		4,857	

© FISA - FIA - 1990 - 01/01/FB10.90

Fédération Internationale de l'Automobile
2 chemin de Blandonnet
CH-1215 GENEVE 15
Tél.: 41 22 544 44 00
Fax Sport: 41 22 544 44 50

Marque / Make: FIAT AUTO S.p.A. Modèle / Model: Punto HGT 1.8 16V

Homologation No: A-5809

Extension No: 01/01VO

Page ou ext. / Page or ext.	Article / Article	Description / Description
	6.	TRANSMISSION - TRASMISSIONE
	603.	Boîte de vitesses Cambio di velocità
		- Commande de boîte de vitesses à cables Comando cambio di velocità a cavi Voir photo - Vedi foto 1 - 2 _/99
		- Support pour levier commande Sequentielle de boîte de vitesses et pompe pour frein à main hydraulique (levier de commande AR) Supporto per leva comando Sequenziale del cambio di velocità e freno a mano idraulico (leva comando RM) Voir photo - Vedi foto 3 _/99
		- Levier commande Sequentielle pour boîte de vitesses La longueur du levier peut être varié Leva comando Sequenziale per cambio di velocità La lunghezza della leva puo' essere diversa Voir photo - Vedi foto 4 _/99
		- Tirant commande Sequentielle pour boîte de vitesses Tirante comando Sequenziale per cambio di velocità Voir photo - Vedi foto 5 _/99
	602.	Embrayage Frizione
		b) Système de commande hydraulique Sistema di comando idraulico Voir photo - Vedi foto 6 - 66 - 82 _/99
	3.	MOTEUR - MOTORE
	333.	Système de lubrification Sistema di lubrificazione
		- Compensateur oleopneumatique de la pression de circuit de lubrification Compensatore oleopneumatico della pressione del circuito di lubrificazione Voir photo - Vedi foto 7 _/99

© FISA - FC - 1990 - 010.01.FB 10.90

Fédération Internationale de l'Automobile
2 chemin de Blandonnet
CH-1215 GENEVE 15
Tél.: 41 22 544 44 00
Fax Sport: 41 22 544 44 50

Marque / Make: FIAT AUTO S.p.A.

Modèle / Model: Punto HGT 1.8 16V

Homologation No: A-5609

Extension No: 01/01VO

Page ou ext. / Page or ext.	Article / Article	Description / Description
	6.	TRANSMISSION - TRASMISSIONE
	606.	Arbres Alberi
		- Demi-arbres AV, joints homocinetiques côté boîte de vitesses et côté roues renforcés Semiassi Ant., giunti omocinetici lato cambio e lato ruote rinforzati Voir photo -Vedi foto 8 - 9 /99
		- Demi-arbre central (sur le bloc moteur) renforcé Semiasse centrale (sul basamento motore) rinforzato Voir photo - Vedi foto 10 - 11 /99
		- Protection pour joints (côté boîte) Protezione per giunti (lato cambio) Voir photo - Vedi foto 12 /99
		- Support pour la partie central du demi-arbre AV sur le bloc moteur Supporto per la parte centrale del semiasse Ant. sul basamento Voir photo - Vedi foto 14 /99
		- Carter de boîte de vitesses, de différentiel et cloche d'embrayage (boîte de vitesses avec 6 vitesses et commande Sequentielle) Scatola del cambio di velocità, del differenziale e campana della frizione (cambio a 6 velocità e a comando Sequenziale) Voir photo - Vedi foto 15 /99

FSA - RC - 1000 - 01001/FB 10.00

Fédération Internationale de l'Automobile
2 chemin de Blandonnet
CH-1215 GENEVE 15
Tél. 41 22 [illegible] 1100
Fax Sport. 41 22 344 44 50

Marque / Make: FIAT AUTO S.p.A.

Modèle / Model: Punto HGT 1.8 16V

Homologation No: A-5609

Extension No: 01/01VO

Page ou ext. / Page or ext.	Article / Article	Description / Description
	6.	TRANSMISSION - TRASMISSIONE
	603.	Boîte de vitesses Cambio di velocità
		h) Refroidisseur d'huile Raffreddamento dell'olio
		- Radiateur huile pour boîte de vitesses Radiatore olio per cambio di velocità Voir photo - Vedi foto 16 _/99
		- Pompe électrique circulation huile boîte de vitesses Pompa elettrica circolazione olio cambio di velocità Voir photo - Vedi foto 17 _/99
		- Modification cloison AV habitacle - volume moteur pour le passage du commande de boîte de vitesses à cables ou avec tirant pour boîte de vitesses Sequentielle Modifica paratia anteriore parafiamma abitacolo - vano motore per il passaggio del comando cambio a cavi o a leva per per il cambio di velocità Sequenziale Voir photo - Vedi foto 18 _/99

© FISA - FC - 1990 - 010.01.FB.10.90

Fédération Internationale de l'Automobile
2 chemin de Blandonnet
CH-1215 GENEVE 15
Tél.: 41 22 544 44 00
Fax Sport: 41 22 544 44 50

Marque / Make: FIAT AUTO S.p.A.

Modèle / Model: Punto HGT 1.8 16V

Homologation No: A-5609

Extension No: 01/01VO

Page ou ext. / Page or ext.	Article / Article	Description / Description
	7.	SUSPENSION - SOSPENSIONE
	701.	Généralités Generalità
		- Bras du triangle AV renforcé avec support pour la biellette commande stabilisateur Braccio del triangolo Ant. rinforzato con supporto attacco bielletta comando barra stabilizzatrice Voir photo - Vedi foto 19 - 20 /99
		- Tirant du triangle AV renforcé Tirante del triangolo Ant. Rinforzato Voir photo - Vedi foto 21 /99
		- Fixation supérieur (ressort - amortisseur) suspension AV avec point d'ancrage supérieur excentrique (max. 20 mm.) (Seulement pour Variante Kit) Attacco superiore (molla - ammortizzatore) sospensione Ant. con punto di ancoraggio superiore eccentrico (max. 20 mm.) (Solo per Variante Kit) Voir photo - Vedi foto 22 /99
		- Berceau AV (avec points d'ancrage suspension et direction) renforcé Traversa Ant. (con attacchi sospensione e scatola guida) rinforzata Voir photo - Vedi foto 23 /99
		- Montants renforcés pour la susoension AV en alliage d'aluminium Montanti rinforzati per la sospensione Ant. in lega di alluminio Voir photo - Vedi foto 24 /99
		- Bras de direction sur le montant AV Leva sterzo su montante Ant. Voir photo - Vedi foto 25 - 26 /99

© FISA - FC - 1990 - 010101/FB 10.90

Fédération Internationale de l'Automobi..
2 chemin de Blandonnet
CH-1215 GENEVE 15
Tél.: 41 22 544 44 00
Fax Sport: 41 22 544 44 50

Marque / Make: FIAT AUTO S.p.A. — Modèle / Model: Punto HGT 1.8 16V

Homologation No: A-5609

Extension No: 01/01VO

Page ou ext. / Page or ext.	Article / Article	Description / Description
	7.	SUSPENSION - SOSPENSIONE
	70I.	Généralités Generalità
		- Pivot inférieur pour le montant AV Perno inferiore per il montante Ant. Voir photo - Vedi foto 27 - 28 /99
		- Support inférieur pour le pivot du montant AV Supporto inferiore per il perno del montante Ant. Voir photo - Vedi foto 29 - 30 /99
		- Montants renforcés pour la suspension AR, en alliage d'aluminium (Train AR type B) Montanti rinforzati per la sospensione Post., in lega di alluminio (Ponte Post. tipo B) Voir photo - Vedi foto 31 /99
		- Support pour moyeu du montant AR renforcé (Train AR type B) avec plaque porte-étrier pour freins AR Porta mozzo per montante Post. rinforzato (Ponte Post. tipo B) con piastra porta pinza per freni Post. Voir photo - Vedi foto 32 /99
		- Fixation supérieur (ressort - amortisseur) suspension AR avec point d'ancrage supérieur excentrique à l'arrière (max. 20 mm.). La fixation supérieur est renforcée Fissaggio superiore (molla - ammortizzatore) sospensione Post. con punto di ancoraggio superiore eccentrico verso il posteriore (max. 20 mm.). Il fissaggio superiore é rinforzato Voir photo - Vedi foto 33 /99
		- Fixation inférieur (ressort - amortisseur) suspension AR (Train AR type B) Fissaggio inferiore (molla - ammortizzatore) sospensione Post. (Ponte Post. tipo B) Voir photo - Vedi foto 34 /99

© FISA - RC - 1990 - 01001/FB 10.90

Fédération Internationale de l'Automobile
2 chemin de Blandonnet
CH-1215 GENEVE 15
Tél.: 41 22 544 44 00
Fax Sport: 41 22 544 44 50

Marque / Make: FIAT AUTO S.p.A. Modèle / Model: Punto HGT 1.8 16V

Homologation No. A-5609

Extension No 01/01VO

Page ou ext. / Page or ext.	Article / Article	Description / Description
	7.	SUSPENSION - SOSPENSIONE
	701.	Généralités Generalità
		- Train AR renforcé (Train AR type A) L'epaisseur de l'essieu de torsion peut être 2,8 ou 3,2 mm. Ponte Post. rinforzato (Ponte Post. tipo A) Lo spessore dell'asse di torsione puo' essere 2,8 o 3,2 mm. Voir photo - Vedi foto 35 /99
		- Entretoise renforcée pour le train AR (Train AR type A) en alliage d'aluminium Distanziale rinforzato per l'assale Post. (Ponte Post. tipo A) in lega di alluminio Voir photo - Vedi foto 36 /99
		- Train AR renforcé (Train AR type B) Ponte Post. rinforzato (Ponte Post. tipo B) Voir photo - Vedi foto 37 /99
		- Train AR renforcé (Train AR type C) Ponte Post. rinforzato (Ponte Post. tipo C) Voir photo - Vedi foto 38 /99
		- Montant AR renforcé pour train AR (Train AR type C) Montante Post. rinforzato per ponte Post. (Ponte Post. tipo C) Voir photo - Vedi foto 39 /99
		- Entretoise pour montant AR (Train AR type C) Distanziale per montante Post. (Ponte Post. tipo C) Voir photo - Vedi foto 40 /99
		- Support pour moyeu du montant AR renforcé (Train AR type C) avec plaque porte-étrier pour freins AR Porta mozzo per montante Post. rinforzato (Ponte Post. tipo C) con piastra porta pinza per freni Post. Voir photo - Vedi foto 86 /99
		- Limiteur de rebond (suspension AV et AR) Limitatore di corsa (sospensioni Ant. e Post.) Voir photo - Vedi foto 41 /99

© RSA - RC - 1990 - 01001FB1090

Fédération Internationale de l'Automob"
2 chemin de Blandonnet
CH-1215 GENEVE 15
Tél.: 41 22 544 44 00
Fax Sport: 41 22 544 44 50

Marque / Make: FIAT AUTO S.p.A. — Modèle / Model: Punto HGT 1.8 16V

Homologation No: A-5609

Extension No: 01/01VO

Page ou ext. / Page or ext.	Article / Article	Description / Description
	7.	SUSPENSION - SOSPENSIONE
	701.	Généralités Generalità
		- Ressorts - amortisseurs AR combinés avec point d'ancrage supérieur excentrique à l'arrière (max. 20 mm.). Le ressort d'origine doit être retiré Molle - ammortizzatori Post. coassiali, con il punto di ancoraggio superiore eccentrico verso il posteriore (max. 20 mm.). La molla nella posizione d'origine deve essere tolta
	706.	Stabilisateur Barra stabilizzatrice
		- Stabilisateur AV avec système du fixation Barra stabilizzatrice Ant. con sistema di fissaggio Voir photo - Vedi foto 42 _/99
		- Point d'ancrage à la coque de stabilisateur AV Punto di ancoraggio alla scocca della barra stabilizzatrice Ant. Voir photo - Vedi foto 43 _/99
		- Stabilisateur AR avec système de fixation Barra stabilizzatrice Post. con sistema di fissaggio Voir photo - Vedi foto 44 _/99
		- Point d'ancrage à la coque du stabilisateur AR Punto di ancoraggio alla scocca della barra stabilizzatrice Post. Voir photo - Vedi foto 45 _/99
		- Stabilisateur AV et AR réglable avec système de fixation Barra stabilizzatrice Ant. e Post. con sistema di fissaggio Voir photo - Vedi foto 46 _/99
		- Commande de réglage du stabilisateur AV et AR dans l'habitacle Comando di regolazione della barra stabilizzatrice Ant. e Post. nell'abitacolo Voir photo - Vedi foto 47 _/99
	8.	TRAIN ROULANT - PARTI ROTANTI
	803.	Freins Freni

Fédération Internationale de l'Automobile
2 chemin de Blandonnet
CH-1215 GENEVE 15
Tél.: 41 22 544 44 00
Fax Spon. 41 22 544 44 50

© FISA - FC - 1990 - 010.01.FB 10.90

Marque / Make: FIAT AUTO S.p.A. Modèle / Model: . Punto HGT 1.8 16V

Homologation No: 5609

Extension No: 01/01VO

FICHE D'HOMOLOGATION VO POUR FREINS A DISQUE *(à utiliser avec première page de " Fiche d'Extension d'Homologation ")*
VO HOMOLOGATION FORM FOR DISC BRAKES *(to be used with first page of " Form of Homologation Extension ")*

803. Freins : / Brakes :	Avant / Front	Avant / Front
e) Nombre de cylindres par roue / Number of cylinders per wheel	8	4
e1) Alésage / Bore	4 x 32 - 4 x 26 mm	2 x 44 - 2 x 36 mm
g) Freins à disques : / Disc brakes :		
g1) Nombre de plaquettes par roue / Number of pads per wheel	4	2
g2) Nombre d'étriers par roue / Number of calipers per wheel	1	1
g3) Matériau des étriers / Caliper material	alliage d'aluminium / lega di alluminio	alliage d'aluminium / lega di alluminio
g4) Epaisseur du disque neuf / Thickness of new disc	30 +/- 1 mm	25,5 +/- 1 mm
g5) Diamètre extérieur du disque / External diameter of the disc	355 +/- 1.5 mm	300 +/- 1.5 mm
g6) Diamètre extérieur de frottement des plaquettes / External diameter of pads' rubbing surface	355 +/- 1.5 mm	300 +/- 1.5 mm
g7) Diamètre intérieur de frottement des plaquettes / Internal diameter of pads' rubbing surface	266 +/- 1.5 mm	215 +/- 1.5 mm
g8) Longueur hors-tout des plaquettes / Overall length of the pads	78 +/- 1.5 mm	130 +/- 1.5 mm
g9) Disques ventilés / Ventilated discs	oui / yes ☒ non / no ☐	oui / yes ☒ non / no ☐

Les disques peutent être plans et/ou rayurés et/ou perforés
I dischi possono essere piani e/o rigati e/o forati

Voir photo - Vedi foto 48 - 49 /99

Voir photo - Vedi foto 51 - 52 /99

Fédération Internationale de l'Automobile
2 chemin de Blandonnet
CH-1215 GENEVE 15
Tél: 41 22 544 44 00
Fax Sport: 41 22 544 44 60

Marque / Make: FIAT AUTO S.p.A. Modèle / Model: Punto HGT 1.8 16V

Homologation No: A-5609

Extension No: 01/01VO

FICHE D'HOMOLOGATION VO POUR FREINS A DISQUE *(à utiliser avec première page de " Fiche d'Extension d'Homologation ")*
VO HOMOLOGATION FORM FOR DISC BRAKES *(to be used with first page of " Form of Homologation Extension ")*

803. Freins : / Brakes :	Avant / Front	Arrière/Rear
e) Nombre de cylindres par roue / Number of cylinders per wheel	6	2
e1) Alésage / Bore	2×27 + 2×31,8 + 2×38,1 mm	2 x 38 mm
g) Freins à disques : / Disc brakes :		
g1) Nombre de plaquettes par roue / Number of pads per wheel	2	2
g2) Nombre d'étriers par roue / Number of calipers per wheel	1	1
g3) Matériau des étriers / Caliper material	alliage d'aluminium / lega di alluminio	alliage d'aluminium / lega di alluminio
g4) Epaisseur du disque neuf / Thickness of new disc	de 22 à 36 +/- 1 mm	10,2 +/- 1 mm
g5) Diamètre extérieur du disque / External diameter of the disc	de 250 à 390 +/- 1.5 mm	251 +/- 1.5 mm
g6) Diamètre extérieur de frottement des plaquettes / External diameter of pads' rubbing surface	de 249 à 389 +/- 1.5 mm	250 +/- 1.5 mm
g7) Diamètre intérieur de frottement des plaquettes / Internal diameter of pads' rubbing surface	de 160 à 290 +/- 1.5 mm	166 +/- 1.5 mm
g8) Longueur hors-tout des plaquettes / Overall length of the pads	de 120 à 170 +/- 1.5 mm	59 +/- 1.5 mm
g9) Disques ventilés / Ventilated discs	oui / yes [ ] non / no [X]	oui / yes [X] non / no [ ]

Les disques peuvent être plans et/ou rayurés et/ou perforés
I dischi possono essere piani e/o rigati e/o forati

Voir photo - Vedi foto 50 - 84 - 85 /99

Voir photo - Vedi foto 53 - 54 /99

Fédération Internationale de l'Automobile
2 chemin de Blandonnet
CH-1215 GENEVE 15
Tél. 41 22 [illegible]
Fax Sport. 41 22 544 44 50

Marque / Make: FIAT AUTO S.p.A.

Modèle / Model: Punto HGT 1.8 16V

Homologation No: A-5609

Extension No: 01/01V0

Page ou ext. / Page or ext.	Article / Article	Description / Description
	8.	TRAIN ROULANT - PARTI ROTANTI
	803.	Freins Freni
		- Partie centrale support disque frein en alliage d'aluminium Parte centrale supporto disco freno in lega di alluminio Voir photo - Vedi foto 55 - 56 - 83 /99
		- Moyeu roue AV renforcé, avec roue phonique Mozzo ruota Ant. rinforzato, con ruota fonica Voir photo - Vedi foto 57 /99
		- Moyeu roue AR renforcé, avec roue phonique Mozzo ruota Post. rinforzato, con ruota fonica Voir photo - Vedi foto 58 /99
		- Plaques porte-étriers pour freins AV Piastra porta pinze per freni Ant. Voir photo - Vedi foto 59 - 60 /99
		- Répartiteur de freinage freins AR réglable, placé dans l'habitacle (les répartiteurs peutent être deux pour les voitures avec circuit de freinage à X) Ripartitore di frenata freni Post. regolabile, piazzato nell'abitacolo (i ripartitori possono essere due per vettura nel caso di impianto frenante a X) Voir photo - Vedi foto 61 /99
		- Répartiteur de freinage freins AR réglable, placé dans l'habitacle ou dans le volume moteur. Le dessin de l'étrier de fixation à la caisse peut être varié Ripartitore di frenata freni Post. regolabile, situato nell'abitacolo o nel vano motore. Il disegno della staffa di fissaggio alla scocca puo' essere diverso Voir photo - Vedi foto 62 /99

© FISA - FC - 1990 - 07001/FB 10.90

Fédération Internationale de l'Automobile
2 chemin de Blandonnet
CH-1215 GENEVE 15
Tél.: 41 22 544 44 00
Fax Sport. 41 22 544 44 50

Page ou ext. / Page or ext.	Article / Article	Description / Description
	8.	TRAIN ROULANT - PARTI ROTANTI
	803.	Freins Freni
		- Pompe par frein à main avec commande hydraulique Pompa per freno a mano con comando idraulico Voir photo - Vedi foto 3 - 63 /99
		- By-pass frein à main hydraulique (deux pour voit. freinage à X) By-pass freno a mano idraulico (due per vett. impianto a X) Voir photo - Vedi foto 64 /99
		- c) Servo-frein Servo-freno Voir photo - Vedi foto 65 /99
		- Pompe freins Pompa freni b) Nombre de maître-cylindres : 1 tandem réglable Numero delle pompe : 1 tandem regolabile b1) Alésage variable : diamètre en mm. Alesaggio variabile : diametri in mm. 20,6/20,6 - 27/27 - 25,4/19 - 28,5/28,5 - 25,4/25,4 Voir photo - Vedi foto 65 /99
		- Pédalier avec pompes freins et pompe embrayage Pedaliera con pompe freni e pompa frizione b) Nombre de maître-cylindres : maître-cylindre double réglable à cable dans l'habitacle Numero delle pompe : pompa freni doppia regolabile a cavo dall'abitacolo b1) Alésage mélangeable : variable - variabile Alesaggio miscelabile : da 14,00 mm. a 25,40 mm. Voir photo - Vedi foto 66 - 67 - 82 /99
		- Réservois huile freins et embrayage (capacité huile : réservoirs freins ∿ 0,17 L - réservoir embrayage ∿ 0,1 L) Serbatoi olio freni e frizione (capacità olio : serbatoi freni ∿ 0,17 L - serbatoio frizione ∿ 0,1 L) Voir photo - Vedi foto 68 /99

© FSA - RC - 1200 - 01001 FB 1090

Fédération Internationale de l'Automobile
2 chemin de Blandonnet
CH-1215 GENEVE 15
Tél.: 41 22 544 44 00
Fax Sport: 41 22 544 44 50

Marque / Make: FIAT AUTO S.p.A.

Modèle / Model: Punto HGT 1.8 16V

Homologation No: A-5609

Extension No: 01/01VO

Page ou ext. / Page or ext.	Article / Article	Description / Description
	8.	TRAIN ROULANT - PARTI ROTANTI
	803.	Freins Freni
		- Systeme de ventilation freins AV Sistema di ventilazione freni Ant. Voir photo - Vedi foto 69 _/99
		- Protection pour disques freins Protezione per dischi freni Voir photo - Vedi foto 70 _/99
		- Protection pour étrier et disque frein Protezione per pinza e disco freno Voir photo - Vedi foto 71 _/99
		- Entretoise pour disques freins pour adaptation roues avec ecuanteurs différents AV et AR (épaisseur max. : 35 mm.) Distanziale per dischi freni per adattamento ruote con campanature differenti anteriori e posteriori (spessore max. : 35 mm.) Voir photo - Vedi foto 72 _/99

FISA - FC - 1990 - 010.01.FB 10.90

Fédération Internationale de l'Automobile
2 chemin de Blandonnet
CH-1215 GENEVE 15
Tél.: 41 22 544 44 00
Fax Sport: 41 22 544 44 50

Marque / Make: FIAT AUTO S.p.A.

Modèle / Model: Punto HGT 1.8 16V

Homologation No: A-5609

Extension No: 01/01V0

Page ou ext. / Page or ext.	Article / Article	Description / Description
	8.	TRAIN ROULANT - PARTI ROTANTI
	804.	Direction Sterzo
		- Direction à cremaillere avec servo-assistance hydraulique, à rapport variable (de 45 à 55 mm./tour) Sterzo a cremagliera con servo-assistenza idraulica, a rapporto variabile (da 45 a 55 mm./tour) Voir photo - Vedi foto 73 /99
		- Biellette de direction renforcé Bielletta dello sterzo rinforzata Voir photo - Vedi foto 74 /99
		- Pompe hydraulique mecanique pour servo-assistance direction Pompa idraulica meccanica per servo-assistenza sterzo Voir photo - Vedi foto 75 /99
		- Réservoir pour servo-assistance hydraulique (capac.≈1/2 L) Serbatoio per servo-sterzo idraulico (capac.≈1/2 L) Voir photo - Vedi foto 76 /99
		- Radiateur huile pour servo-assistance hydraulique Radiatore olio per idroguida Voir photo - Vedi foto 16 /99
		- Pompe électrique pour servo-assistance hydraulique Pompa elettrica per idroguida Voir photo - Vedi foto 77 - 78 /99
		- Colonne direction renforcé Colonna comando sterzo rinforzata Voir photo - Vedi foto 79 /99

© FISA - FC - 1990 - 0100/FB1090

Fédération Internationale de l'Automobile
2 chemin de Blandonnet
CH-1215 GENEVE 15
Tél.: 41 22 544 44 00
Fax Sport: 41 22 544 44 50

Marque / Make: FIAT AUTO S.p.A. — Modèle / Model: Punto HGT 1.8 16V

Homologation No: A-5609

Extension No: 01/01VO

Page ou ext. / Page or ext.	Article / Article	Description / Description
	9.	CARROSSERIE - CARROZZERIA
	901.	Intérieurs Interni
		- f) Toit ouvrant Tetto apribile Valable en rally uniquement Valido nei rally unicamente Voir photo - Vedi foto 80 _/99
		- Panneau de la portière (droite et gauche) avec renforcement anti-intrusion lateral (Seulement pour Variante Kit et utilisable avec armature de sécurité homologation C.S.A.I. 37 - CS) Pannello portiera (destra e sinistra) con rinforzo anti-intrusione laterale (Solo per Variante Kit ed utilizzabile insieme al Roll-Bar omologato C.S.A.I. 37 - CS) Voir photo - Vedi foto 81 _/99
	7.	SUSPENSION - SOSPENSIONE
	706.	Stabilisateur Barra stabilizzatrice
		- Biellettes du système de commande stabilisateur AV et AR renforcées et avec tirants en alliage d'aluminium Biellette del sistema di comando della barra stabilizzatrice Ant. e Post. rinforzate e con il tirante in lega di alluminio Voir photo - Vedi foto 13 _/99

(C) FISA - FC - 1990 - 010.01.FB 10.90

Fédération Internationale de l'Automobile
2 chemin de Blandonnet
CH-1215 GENÈVE 15
Tél.: 41 22 544 44 00
Fax Sport: 41 22 544 44 50

Marque / Make: FIAT AUTO S.p.A.

Modèle / Model: Punto HGT 1.8 .16V

Homologation No: A-5609

Extension No: 01/01VO

PHOTO No 1 _/99

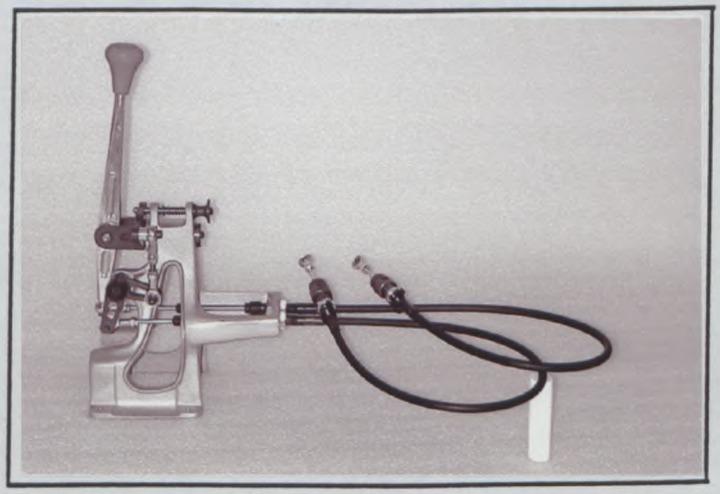

PHOTO No 2 _/99

PHOTO No 3 _/99

PHOTO No 4 _/99

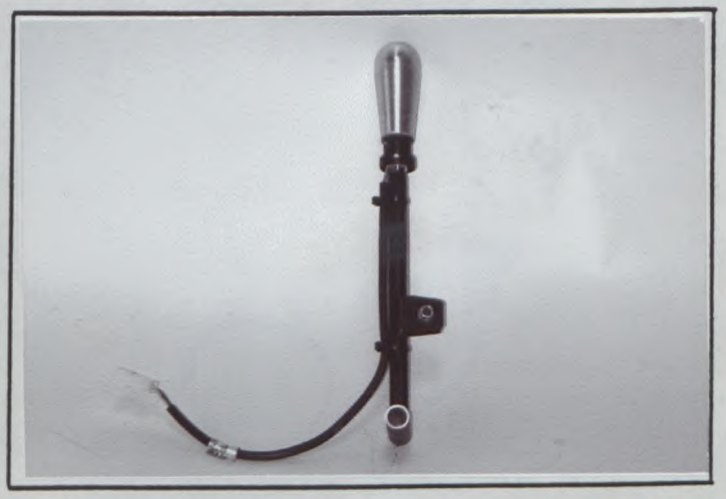

PHOTO No 5 _/99

PHOTO No 6 _/99

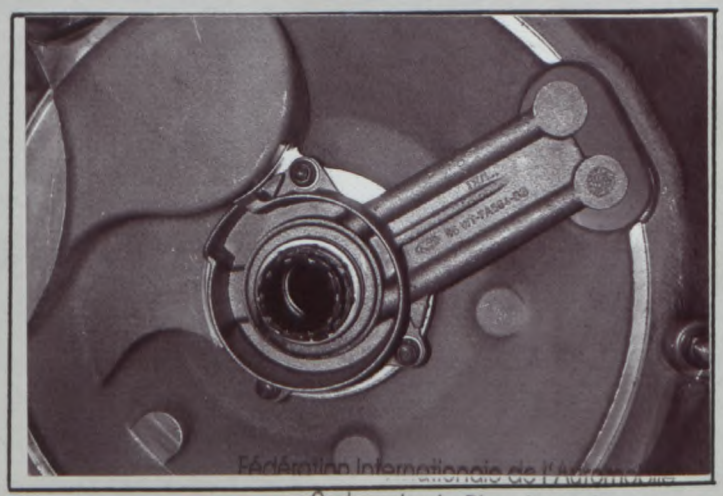

Fédération Internationale de l'Automobile
2 chemin de Blandonnet
CH-1215 GENEVE 15
Tel: 41 22 544 44 00
Fax Sport: 41 22 544 44 50

Marque / Make: FIAT AUTO S.p.A.

Modèle / Model: Punto HGT 1.8 . 16V

Homologation No: A-5609

Extension No: 01/01VO

PHOTO No 7 _/99

PHOTO No 8 _/99

PHOTO No 9 _/99

PHOTO No 10 _/99

PHOTO No 11 _/99

PHOTO No 12 _/99

Fédération Internationale de l'Automobile
2 chemin de Blandonnet
CH-1215 GENEVE 15
Tél.: 41 22 544 44 00
Fax Sport: 41 22 544 44 50

Marque / Make: FIAT AUTO S.p.A.

Modèle / Model: Punto HGT 1.8 .16V

Homologation No: A-5609

Extension No: 01/01VO

PHOTO No 13 _/99

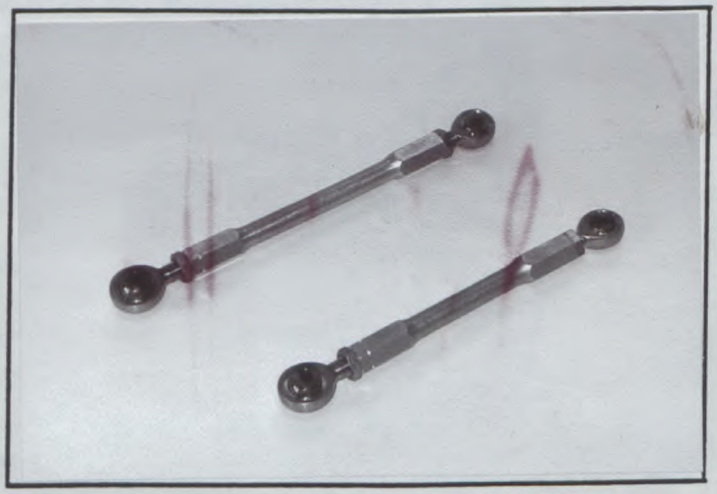

PHOTO No 14 _/99

PHOTO No 15 _/99

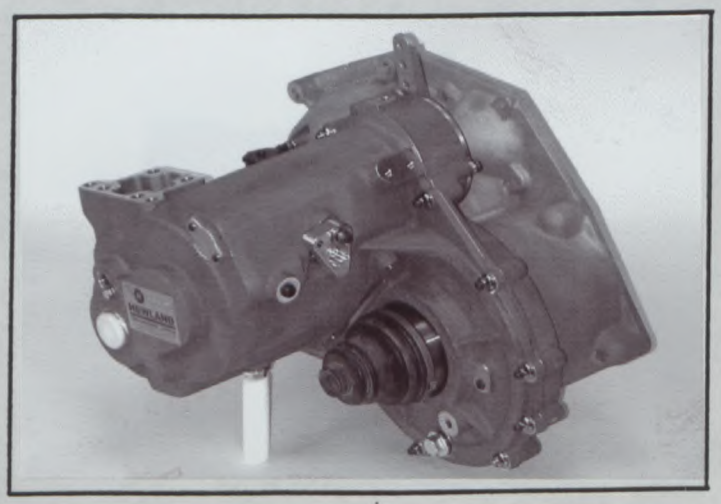

PHOTO No 16 _/99

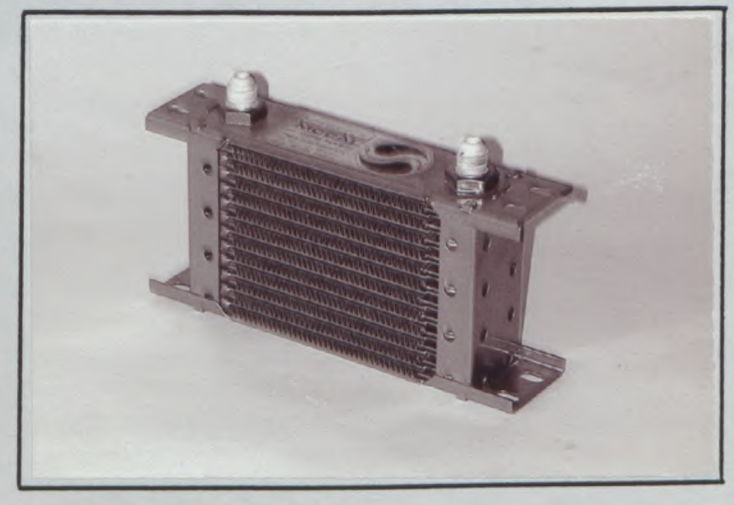

PHOTO No 17 _/99

PHOTO No 18 _/99

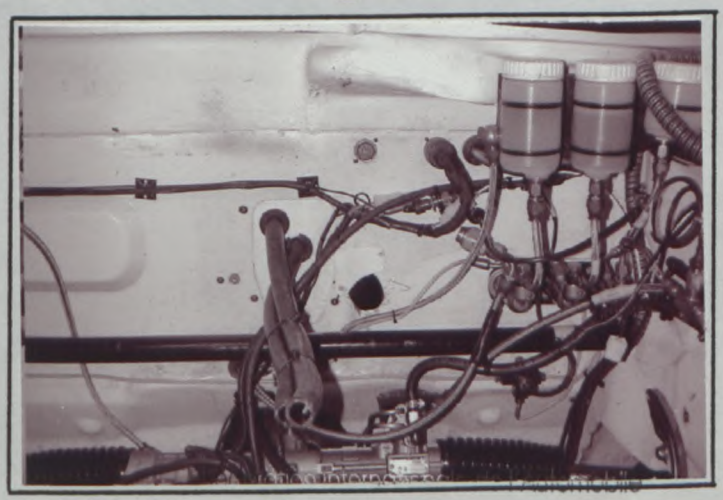

2 chemin de Blandonnet
CH-1215 GENEVE 15
Tél.: 41 22 544 44 00
Fax Sport: 41 22 544 44 50

Marque / Make: FIAT AUTO S.p.A.

Modèle / Model: Punto HGT 1.8 . 16V

Homologation No: A-5609

Extension No: 01/01VO

PHOTO No 19 _/99

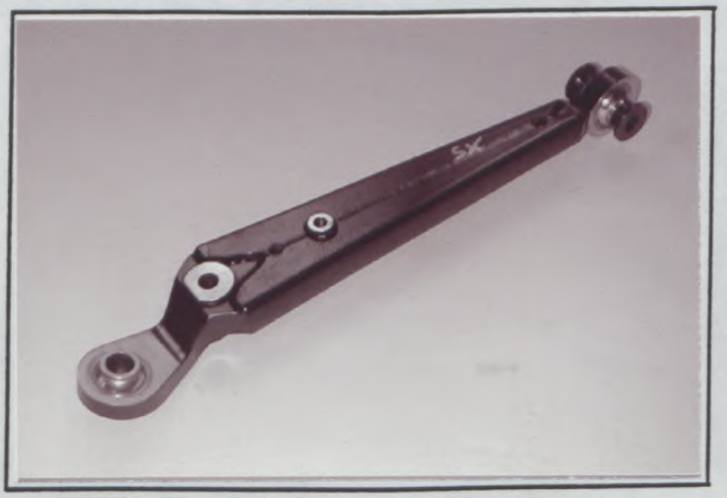

PHOTO No 20 _/99

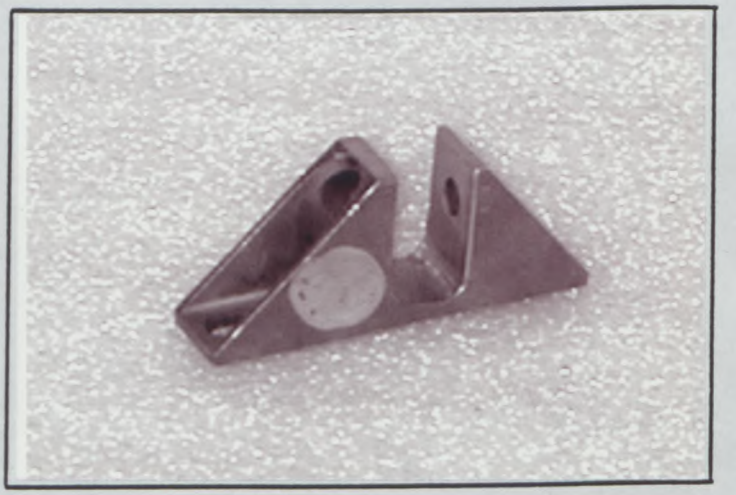

PHOTO No 21 _/99

PHOTO No 22 _/99

PHOTO No 23 _/99

PHOTO No 24 _/99

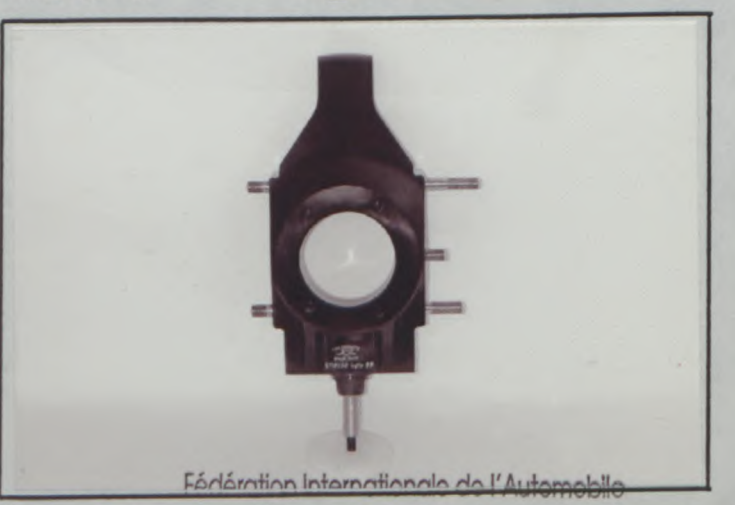

Fédération Internationale de l'Automobile
2 chemin de Blandonnet
CH-1215 GENEVE 15
Tél: 41 22 544 44 00
Fax Sport: 41 22 544 44 50

Marque / Make: FIAT AUTO S.p.A.

Modèle / Model: Punto HGT 1.8 16V

Homologation No: A-5609

Extension No: 01/01VO

PHOTO No 25 /99

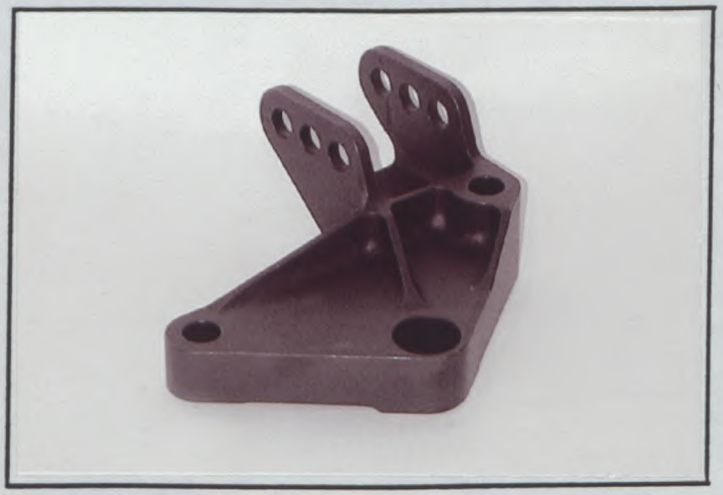

PHOTO No 26 /99

PHOTO No 27 /99

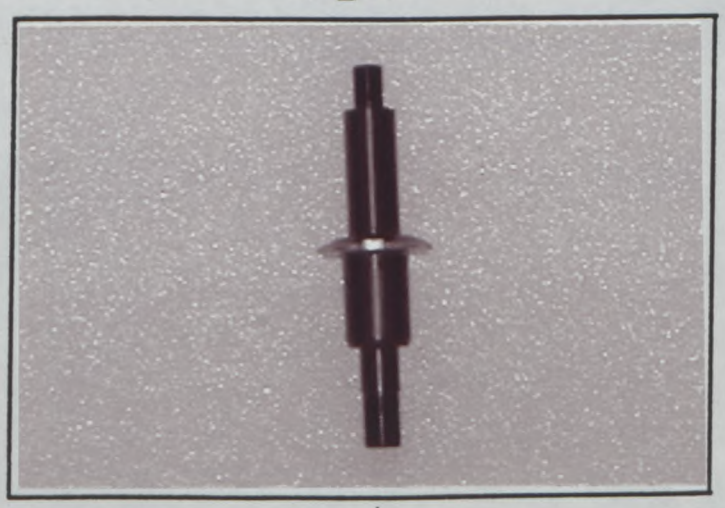

PHOTO No 28 /99

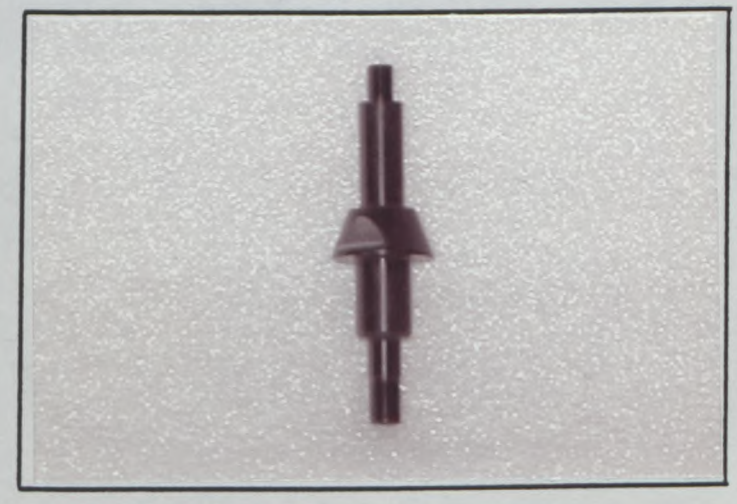

PHOTO No 29 /99

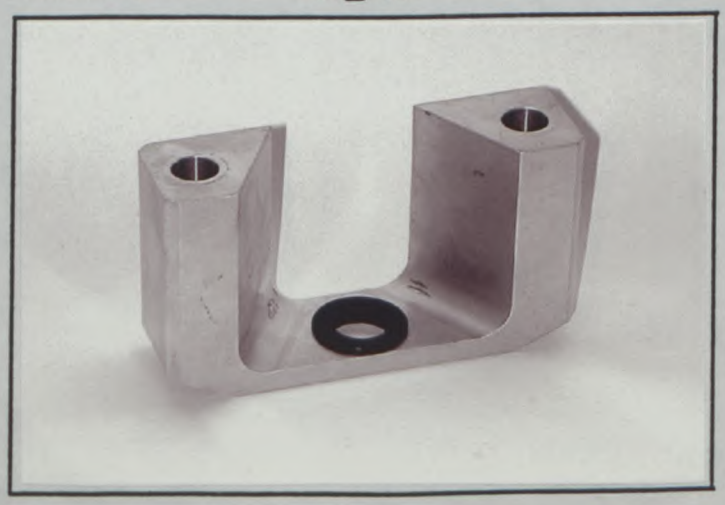

PHOTO No 30 /99

Fédération Internationale de l'Automobile
2 chemin de Blandonnet
CH-1215 GENEVE 15
Tél.: 41 22 544 44 00
Fax Sport: 41 22 544 44 50

Marque / Make: FIAT AUTO S.p.A.

Modèle / Model: Punto HGT 1.8 · 16V

Homologation No A-5609

Extension No 01/01VO

PHOTO No 31 _/99

PHOTO No 32 _/99

PHOTO No 33 _/99

PHOTO No 34 _/99

PHOTO No 35 _/99

PHOTO No 36 _/99

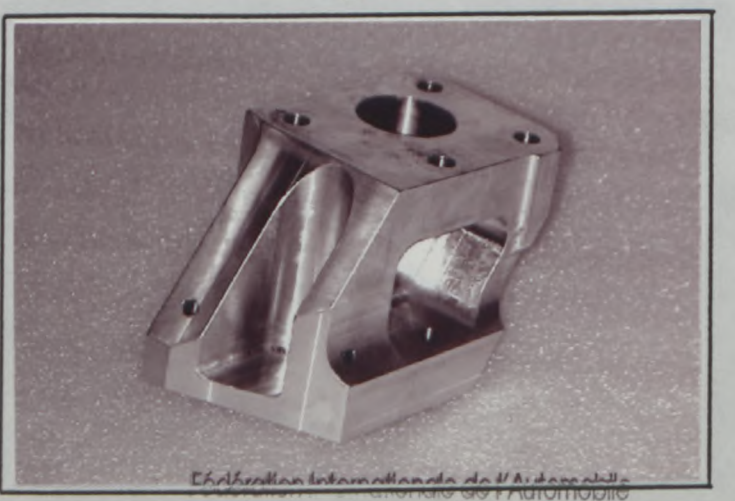

Fédération Internationale de l'Automobile
2 chemin de Blandonnet
CH-1215 GENEVE 15
Tél.: 41 22 544 44 00
Fax Sport: 41 22 544 44 50

Marque / Make: FIAT AUTO S.p.A.

Modèle / Model: Punto HGT 1.8 - 16V

Homologation No: A-5609

Extension No: 01/01VO

PHOTO No 37 _/99

PHOTO No 38 _/99

PHOTO No 39 _/99

PHOTO No 40 _/99

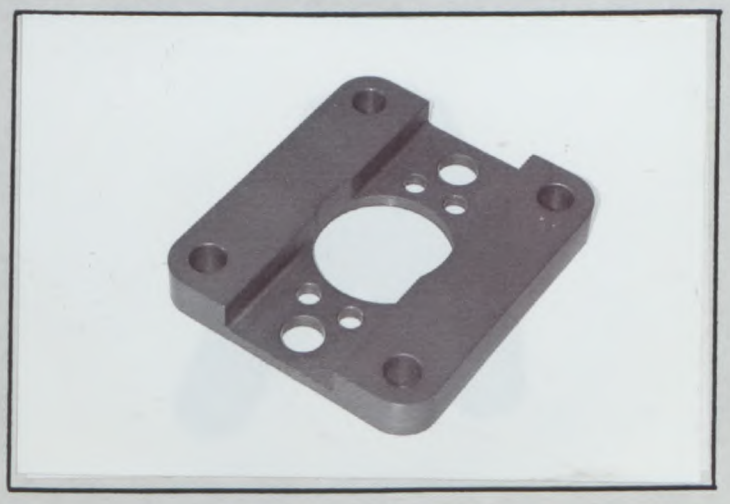

PHOTO No 41 _/99

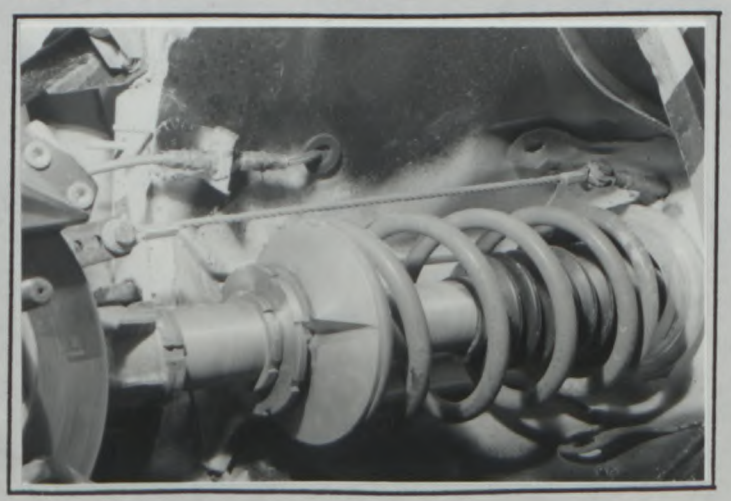

PHOTO No 42 _/99

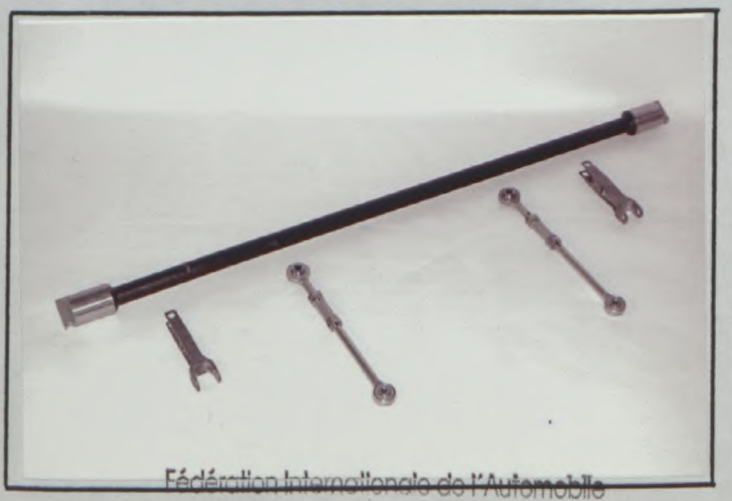

Fédération Internationale de l'Automobile
2 chemin de Blandonnet
CH-1215 GENEVE 15
Tél.: 41 22 544 44 00
Fax Sport: 41 22 544 44 50

Marque / Make: FIAT AUTO S.p.A.

Modèle / Model: Punto HGT 1.8 .16V

Homologation No: A-5609

Extension No: 01/01VO

PHOTO No 43 _/99

PHOTO No 44 _/99

PHOTO No 45 _/99

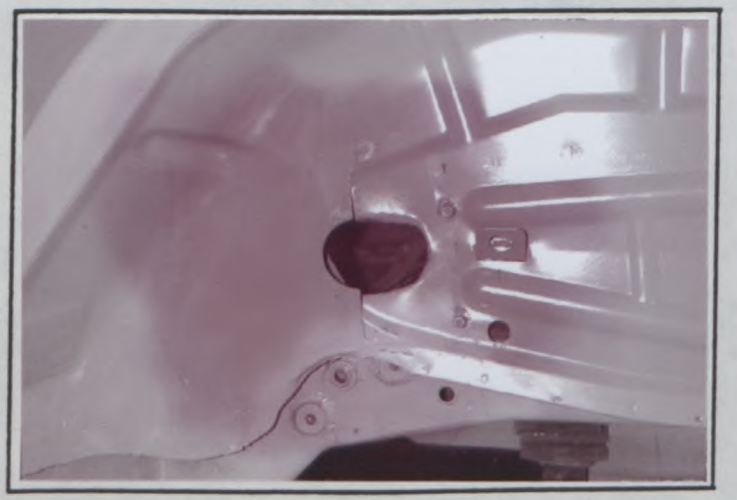

PHOTO No 46 _/99

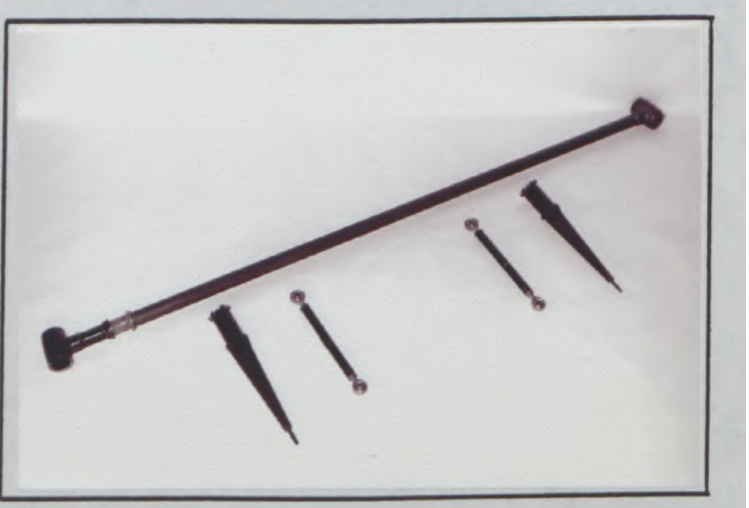

PHOTO No 47 _/99

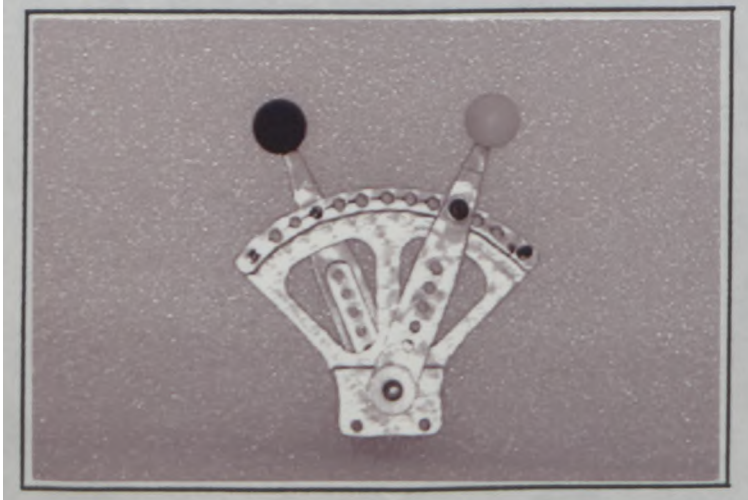

PHOTO No 48 _/99

Fédération Internationale de l'Automobile
2 chemin de Blandonnet
CH-1215 GENEVE 15
Tél.: 41 22 544 44 00
Fax Sport: 41 22 544 44 50

Marque / Make: FIAT AUTO S.p.A.

Modèle / Model: Punto HGT 1.8 .16V

Homologation No: A-5609

Extension No: 01/01V0

PHOTO No 49 /99

PHOTO No 50 /99

PHOTO No 51 /99

PHOTO No 52 /99

PHOTO No 53 /99

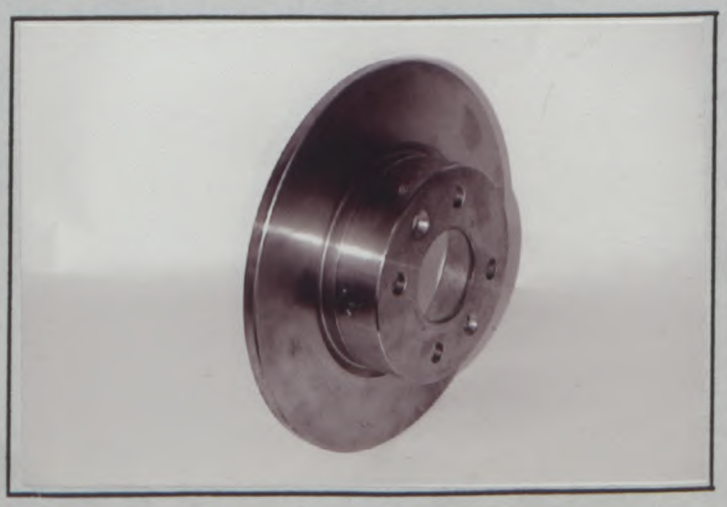

PHOTO No 54 /99

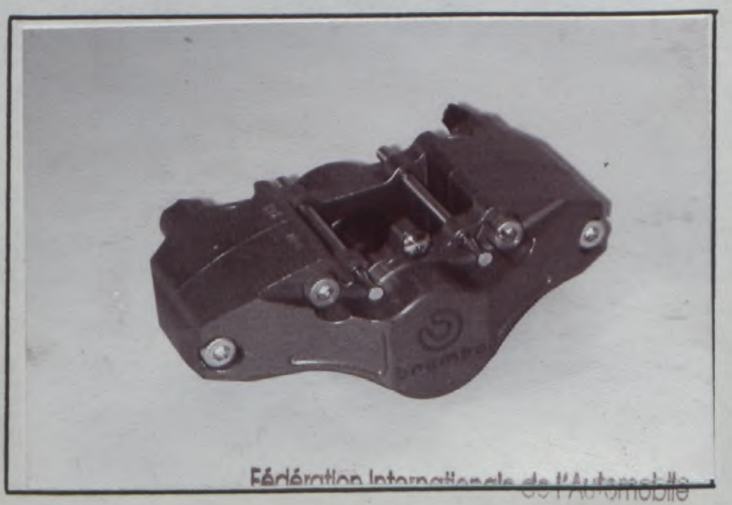

Fédération Internationale de l'Automobile
2 Chemin de la Voie-Creuse
CH-1215 GENEVE 15
Tel. 22 544 44 00
Fax Sport: 41 22 544 44 50

Marque / Make: FIAT AUTO S.p.A.

Modèle / Model: Punto HGT 1.8. 16V

Homologation No: A-5609

Extension No: 01/01V0

PHOTO No 55 _/99

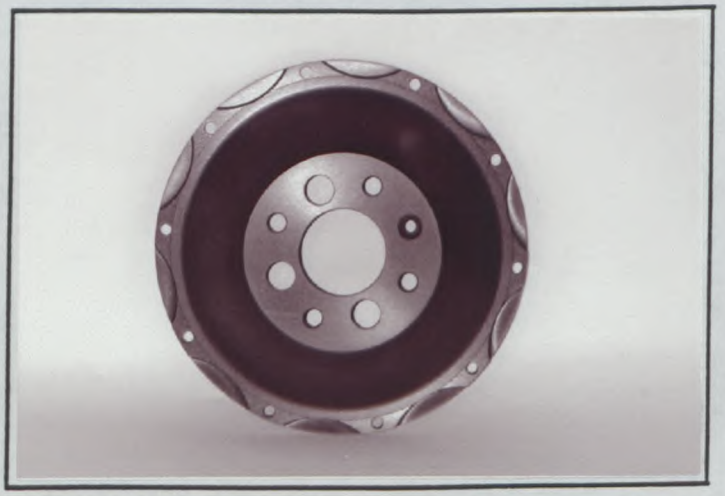

PHOTO No 56 _/99

PHOTO No 57 _/99

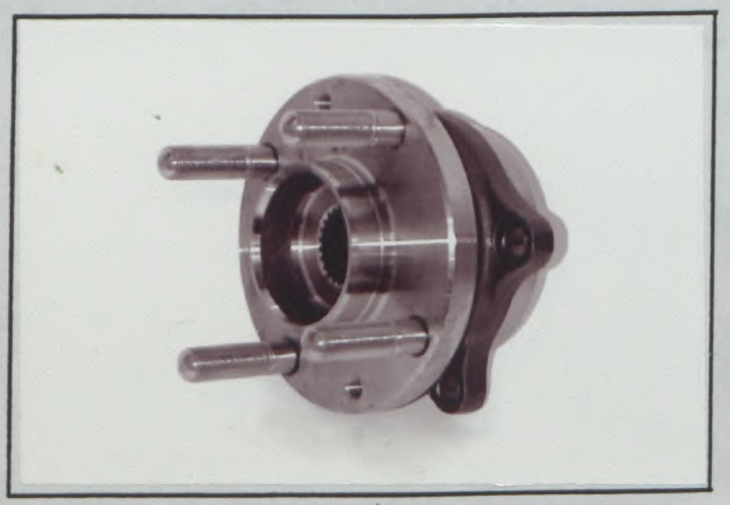

PHOTO No 58 _/99

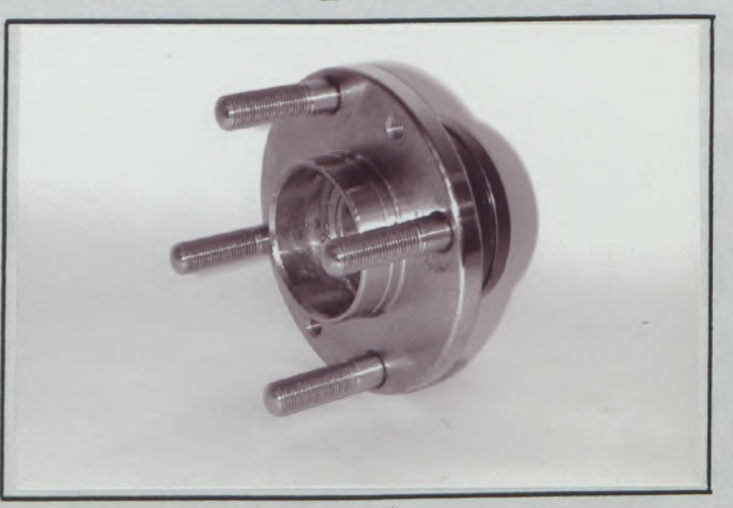

PHOTO No 59 _/99

PHOTO No 60 _/99

Fédération Internationale de l'Automobile
2 chemin de Blandonnet
CH-1215 GENEVE 15
Tél.: 41 22 544 44 00
Fax Sport: 41 22 544 44 50

Marque / Make: FIAT AUTO S.p.A.

Modèle / Model: Punto HGT 1.8 - 16V

Homologation No: A-5609

Extension No: 01/01 VO

PHOTO No 61 _/99

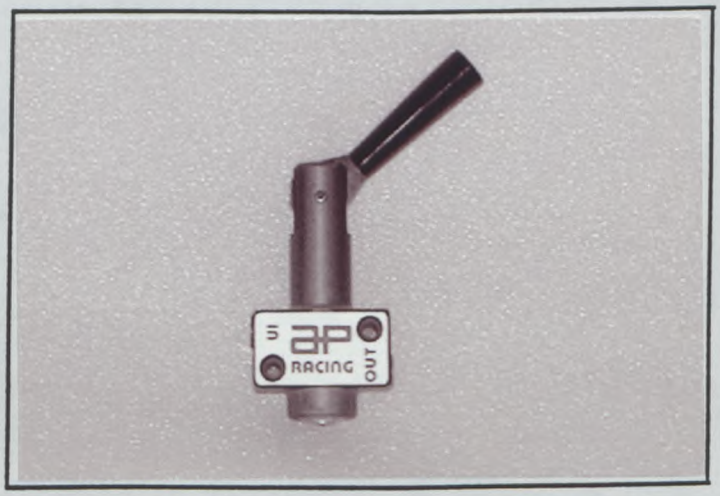

PHOTO No 62 _/99

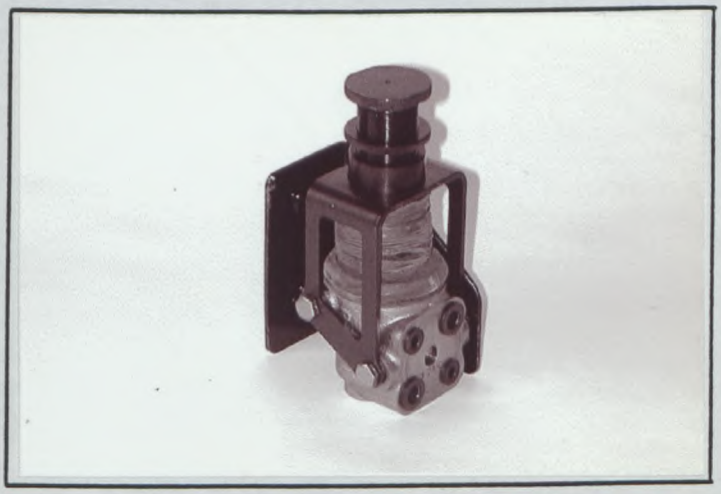

PHOTO No 63 _/99

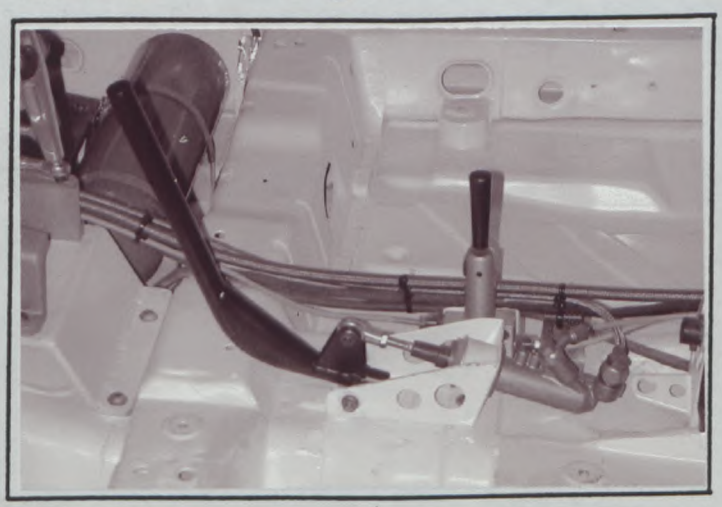

PHOTO No 64 _/99

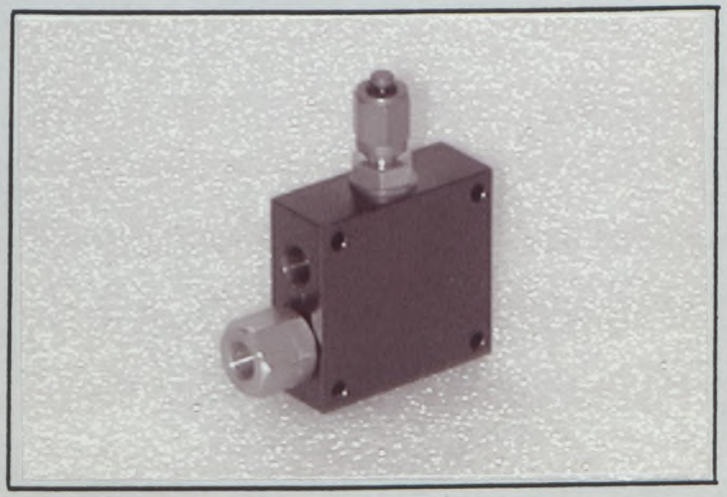

PHOTO No 65 _/99

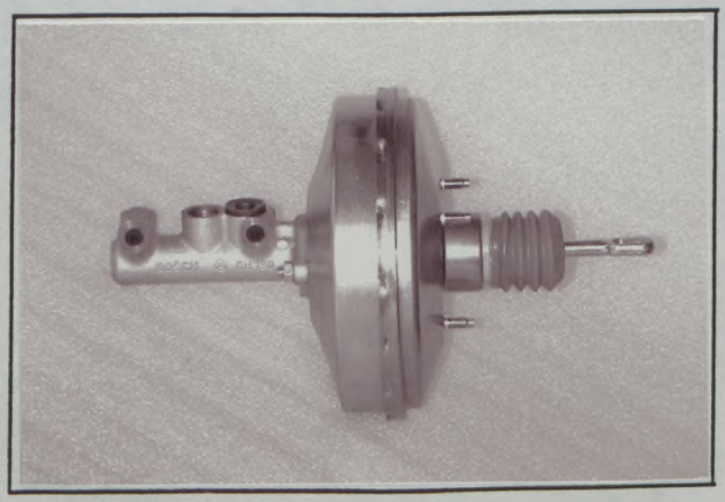

PHOTO No 66 _/99

Fédération Internationale de l'Automobile
2 chemin de Blandonnet
CH-1215 GENEVE 15
Tél.: 41 22 544 44 00
Fax Sport: 41 22 544 44 50

Marque / Make: FIAT AUTO S.p.A.

Modèle / Model: Punto HGT 1.8 . 16V

Homologation No: A-5609

Extension No: 01/01V0

PHOTO No 67 _/99

PHOTO No 68 _/99

PHOTO No 69 _/99

PHOTO No 70 _/99

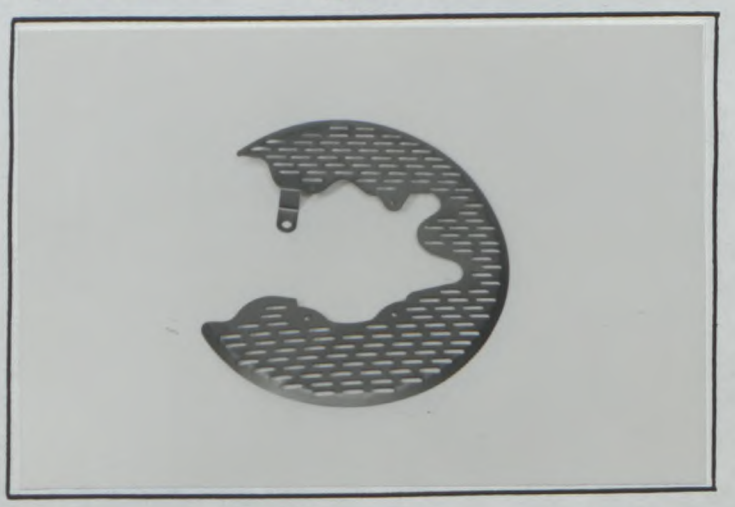

PHOTO No 71 _/99

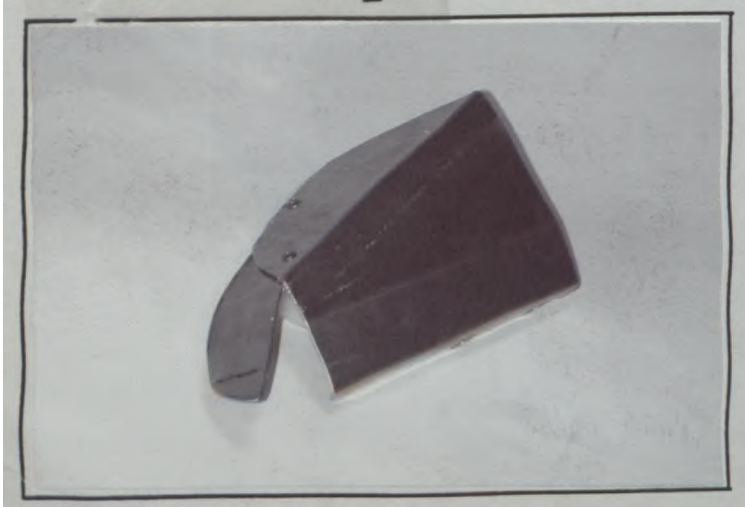

PHOTO No 72 _/99

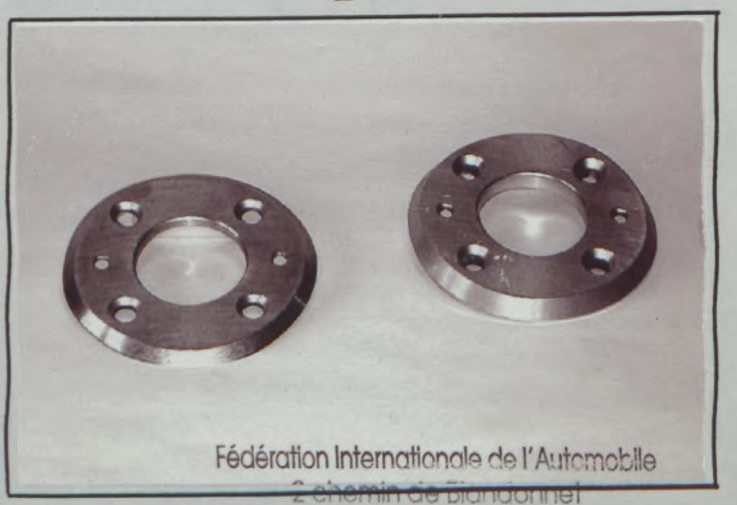

Fédération Internationale de l'Automobile
2 chemin de Blandonnet
CH-1215 GENEVE 15
Tél.: 41 22 544 44 00
Fax Sport: 41 22 544 44 50

Marque / Make: FIAT AUTO S.p.A.

Modèle / Model: Punto HGT 1.8 .16V

Homologation No: A-5609

Extension No: 01/01VO

PHOTO No 73 _/99

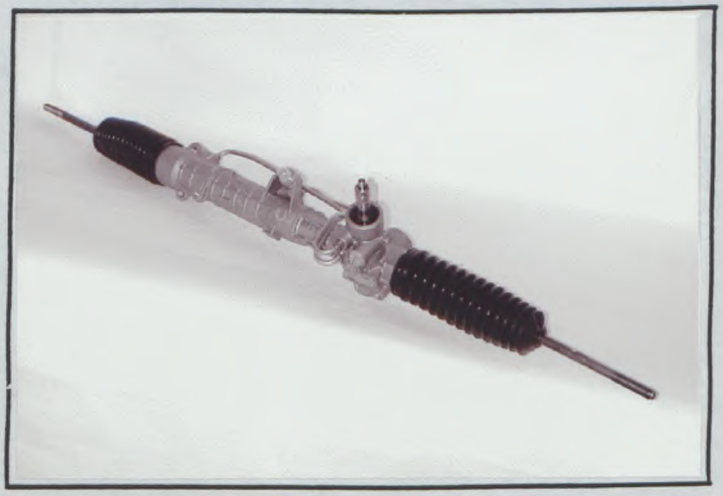

PHOTO No 74 _/99

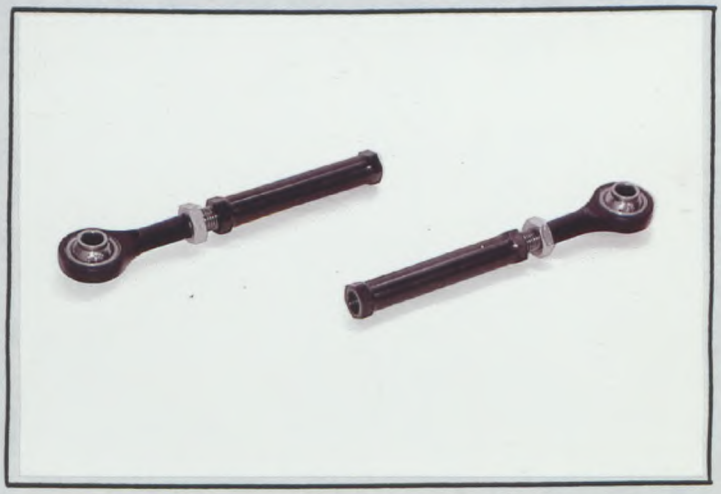

PHOTO No 75 _/99

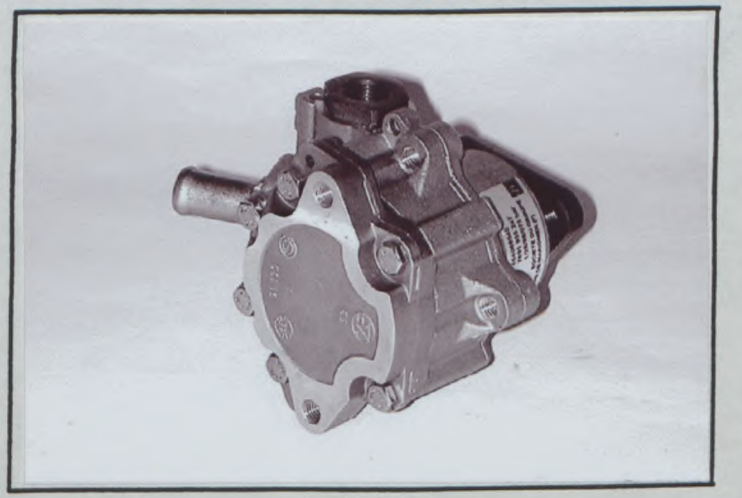

PHOTO No 76 _/99

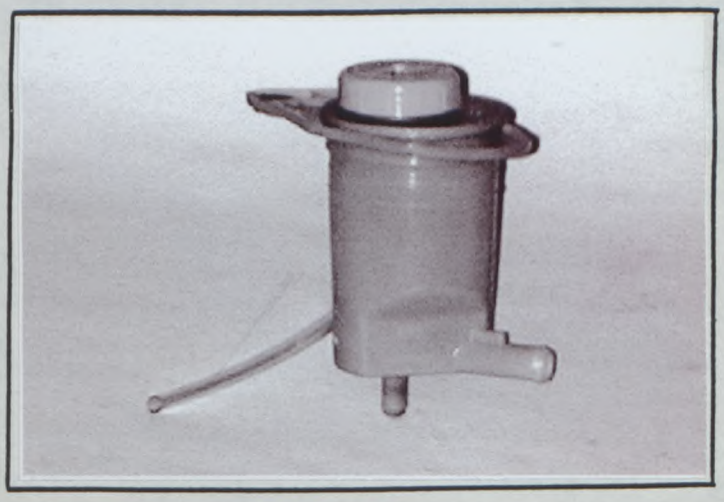

PHOTO No 77 _/99

PHOTO No 78 _/99

Fédération Internationale de l'Automobile
8, chemin de Blandonnet
CH-1215 GENEVE 15
Tél.: 41 22 544 44 00
Fax Sport: 41 22 544 44 50

Marque / Make: FIAT AUTO S.p.A.

Modèle / Model: Punto HGT 1.8 .16V

Homologation No: A-5609

Extension No: 01/01V0

PHOTO No 79 _/99

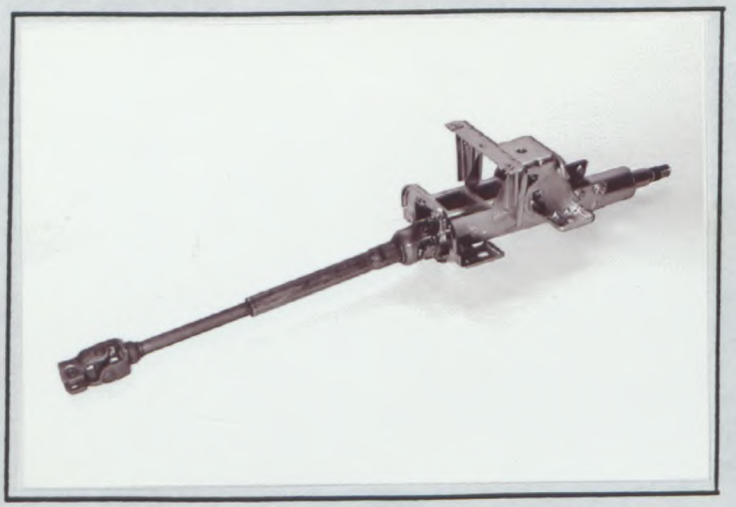

PHOTO No 80 _/99

PHOTO No 81 _/99

PHOTO No 82 _/99

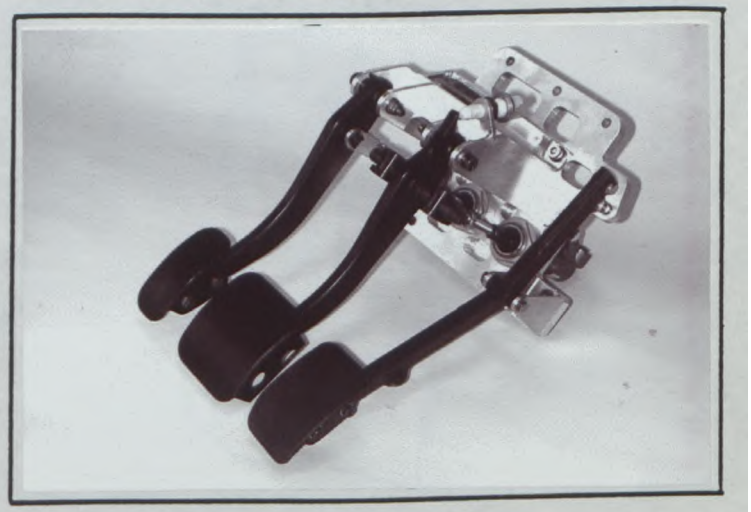

PHOTO No 83 _/99

PHOTO No 84 _/99

Fédération Internationale de l'Automobile
Chemin de Blandonnet
CH-1215 GENEVE 15
Tél.: 41 22 544 44 00
Fax Sport: 41 22 544 44 50

Marque / Make: FIAT AUTO S.p.A.

Modèle / Model: Punto HGT 1.8 -16V

Homologation No: A-5609

Extension No: 01/01VO

PHOTO No 85 /99

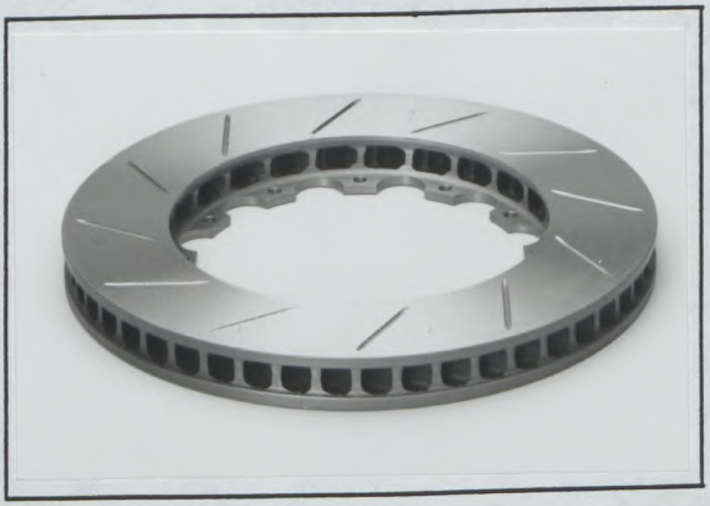

PHOTO No 86 /99

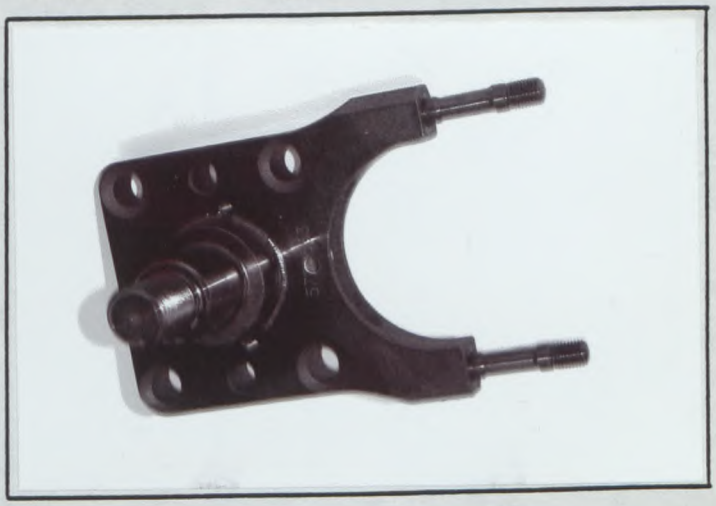

PHOTO No

PHOTO No

PHOTO No

PHOTO No

Fédération Internationale de l'Automobile
2 chemin de Blandonnet
CH-1215 GENEVE 15
Tél.: 41 22 544 44 00
Fax Sport: 41 22 544 44 50

AUTOMOBILE CLUB D'ITALIA

COMMISSIONE SPORTIVA AUTOMOBILISTICA ITALIANA
FEDERATION INTERNATIONALE DE L'AUTOMOBILE

Homologation N°
A-5609

Extension N°
02/01 VK

Groupe / Group **A**

. FICHE D'EXTENSION D'HOMOLOGATION
FORM FOR HOMOLOGATION EXTENSION

[X] **VK** Variante Kit / Kit Variant

Homologation valable à partir du / Homologation valid as from: 01 FEV. 2000

A) Voiture vue de 3/4 avant
Car seen front 3/4 front

B) Voiture vue de 3/4 arrière
Car seen from 3/4 rear

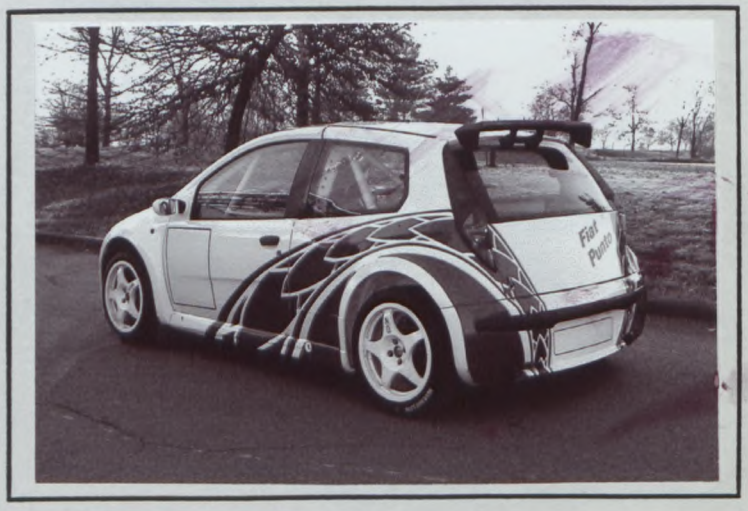

1. GENERALITES / GENERAL

102. Dénomination(s) commerciale(s) - Modèle et type / Commercial name(s) - Model and type: Punto 1.6 16V Kit

103. Cylindrée / Cylinder capacity: 1597,85 cm³

2. DIMENSIONS, POIDS / DIMENSIONS, WEIGHT

203. Largeur hors-tout / Overall width: 1794 mm

Endroit de mesure / Where measured: à la hauteur de l'axe arrière - altezza asse posteriore

204. Largeur de carrosserie / Width of bodywork

a) A la hauteur de l'axe avant / At front axle: 1782 mm

b) A la hauteur de l'axe arrière / At rear axle: 1794 mm

Fédération Internationale de l'Automobile
2 chemin de Blandonnet
CH- 1215 GENEVE 15
Tél.: 41 22 544 44 00
Fax Sport: 41 22 544 44 50

© FIA -1997

Marque / Make: FIAT AUTO S.p.A.

Modèle / Model: Punto 1.6 16V Kit

Homologation: A-5609

Extension N°: 02/01VK

3. MOTEUR / ENGINE

C) Profil droit du moteur déposé
Right hand view of dismounted engine

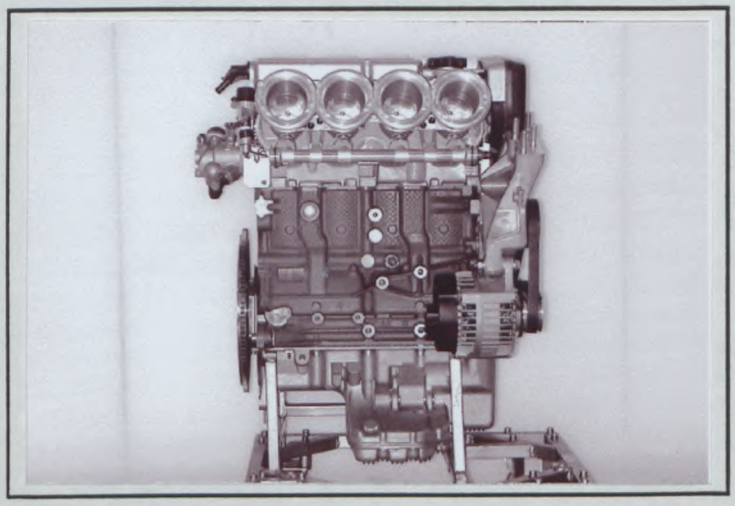

B) Profil gauche du moteur déposé
Left hand view of dismounted engine

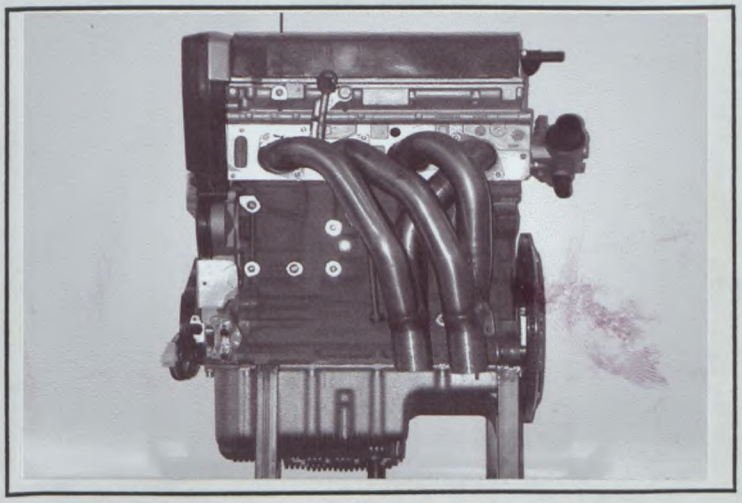

E) Moteur dans son compartiment
Engine in its compartment

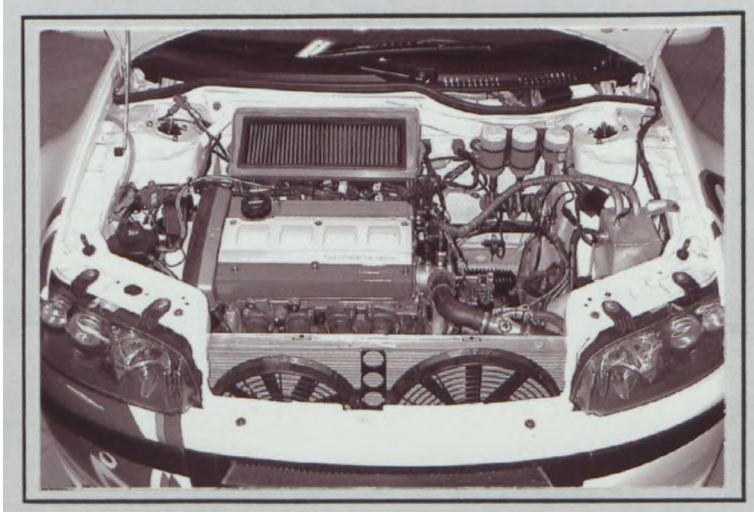

307. Cylindrée / Cylinder capacity
a) Unitaire / unitary: 399,46 cm³
b) Totale / Total: 1597,85 cm³
c) Totale max. autorisée / Max. total allowed: 1599,98 cm³

313. Chemises : / Sleeves :
a) ~~oui / yes~~ | non / no
c) ~~humides / wet~~ | ~~sèches / dry~~

314. Alésage / Bore: 82,515 mm

315. Alésage maximum autorisé / Maximum bore allowed: 82,57 mm

316. Course / Stroke: 74,7 mm

Fédération Internationale de l'Automobile
2 chemin de Blandonnet
CH-1215 GENEVE 15
Tél.: 41 22 544 44 00
Fax Sport: 41 22 544 44 50

© FIA -1997

Marque / Make: FIAT AUTO S.p.A. Modèle / Model: Punto 1.6 16V Kit

Homologation N° A-5609

Extension N° 02/01 VK

318. **Bielle : / Connecting rod :**

b) Type de la tête de bielle / Big end type: 2 piéces - 2 pezzi

c) Diamètre intérieur de la tête de bielle (sans coussinets) / Interior diameter of the big end (without shell bearings): 44 mm

d) Longueur entre axes / Length between the axes: 158,6 +/- 0.1 mm

e) Poids minimum / Minimum weight: 475 g

319. **Vilebrequin / Crankshaft**

a) Type de construction / Type of manufacture: une seule piéce - un solo pezzo

c) ~~coulé / cast~~ forgé / forged

e) Type de paliers / Type of bearings: lisses - lisci

f) Diamètre des paliers / Diameter of bearings: 50

g) Matériau des chapeaux de paliers / Bearing caps material: alliage ferreux / lega ferrosa

h) Poids minimum du vilebrequin nu / Minimum weight of bare crankshaft: 10414 g

E2) Vilebrequin (avec marquage) / Crankshaft (with marking)

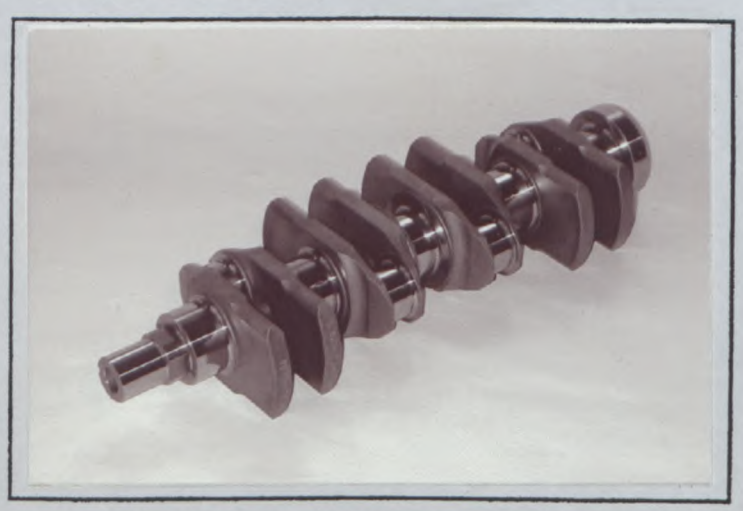

320. **Volant-moteur : / Flywheel :**

b) Poids minimum avec couronne de démarreur / Minimum weight with starter ring: 3361 g

E3) Volant moteur / Engine flywheel

Fédération Internationale de l'Automobile
2 chemin de Blandonnet
CH-1215 GENEVE 15
Tél.: 41 22 544 44 00
Fax Sport: 41 22 544 44 50

© FIA -1997

Homologation N°

Marque / Make: FIAT AUTO S.p.A. Modèle / Model: Punto 1.6 16V Kit

A-5609

Extension N°

02/01 VK

323. Alimentation par carburateur : / Fuel feed by carburettor :

a) Nombre de carburateurs / Number of carburettors

b) Type / Type

c) Marque et modèle / Make and model

d) Nombre de passages de gaz par carburateur / Number of mixture passages per carburettor

e) Diamètre maximum de la sortie de gaz du carburateur / Maximum diameter of the carburettor mixture exit port mm

f) Diamètre du diffuseur au point d'étranglement maximum / Diameter of the venturi at the narrowest point +/- 0.25 mm

324. Alimentation par injection : / Fuel feed by injection : a) Marque / Make

b) Modèle / Model

c) Mode de dosage du carburant : / Kind of fuel measurement :

mécanique / mechanical	électronique / electronical	hydraulique / hydraulic

d) Dimensions du conduit d'admission au niveau du papillon ou de la guillotine / Dimensions of intake pipe at the throttle or slide location 4 x 45 +/- 0.25 mm

e) Nombre de sorties effectives de carburant / Number of effective fuel outlets

f) Position des injecteurs / Position of injectors

f1)

Collecteur / Manifold	Culasse / Cylinderhead

Fédération Internationale de l'Automobile
2 chemin de Blandonnet
CH-1215 GENEVE 15
Tél.: 41 22 544 44 00
Fax Sport: 41 22 544 44 50

© FIA -1997

Marque / Make: FIAT AUTO S.p.A.

Modèle / Model: Punto 1.6 16V Kit

Homologation N°: A-5609

Extension N°: 02/01 VK

g) Capteurs du système d'injection
Sensors of injection system

h) Actionneurs du système d'injection
Actuators of injection system

H) Carburateur / Système d'injection
Carburator / Injection system

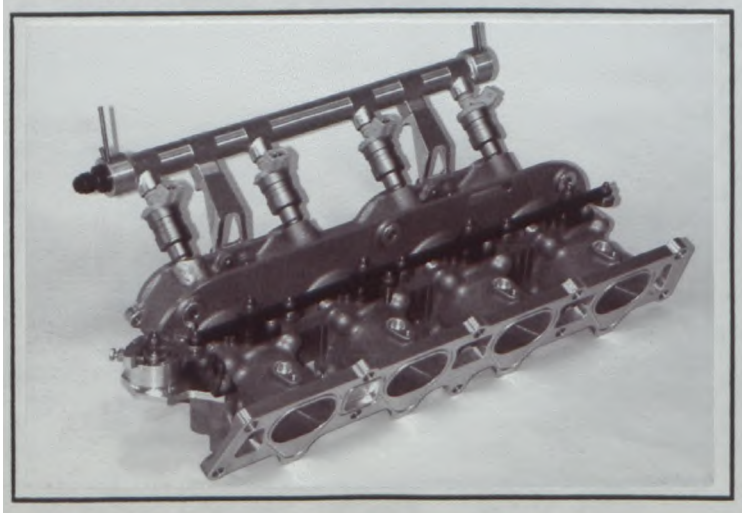

© FIA -1997

Fédération Internationale de l'Automobile
2 chemin de Blandonnet
CH-1215 GENEVE 15
Tél.: 41 22 544 44 00
Fax Sport: 41 22 544 44 50

Homologation N°

Marque / Make: FIAT AUTO S.p.A.

Modèle / Model: Punto 1.6 16V Kit

A-5609

Extension N°

02/01VK

XIV) LOCALISATION DES CAPTEURS ET ACTIONNEURS / LOCATION OF SENSORS AND ACTUATORS :

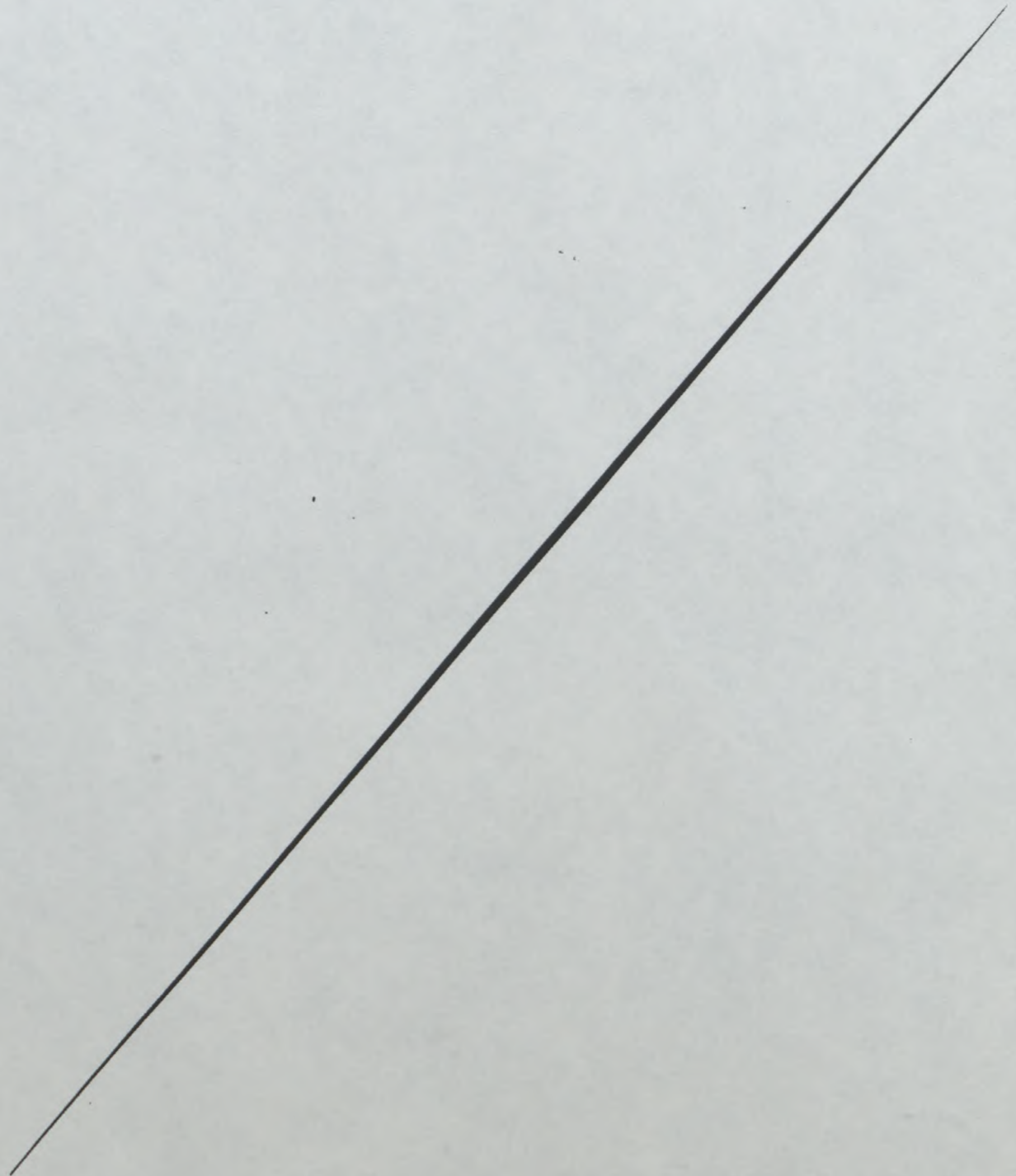

Fédération Internationale de l'Automobile
2 chemin de Blandonnet
CH-1215 GENEVE 15
Tél.: 41 22 544 44 00
Fax Sport: 41 22 544 44 50

© FIA -1997

Homologation N°

Marque / Make: FIAT AUTO S.p.A. Modèle / Model: Punto 1.6 16V Kit

A-5609

Extension N°

02/01VK

327. Admission : / Intake :

a) Matériau du collecteur / Material of manifold: alliage d'aluminium - lega di alluminio

b) Nombre d'éléments du collecteur / Number of manifold elements: 2

d) Diamètre maximum de soupape / Maximum diameter of the valve: _____ mm

e) Diamètre de tige de soupape dans guide / Diameter of the valve stem in guide: _____ + 0 / - 0.2 mm

f) Longueur de soupape / Valve length: _____ +/- 1.5 mm

UNIQUEMENT POUR LES MOTEURS A DEUX SOUPAPES PAR CYLINDRE (UNE D'ADMISSION + UNE D'ECHAPPEMENT)
ONLY FOR ENGINES WITH TWO VALVES PER CYLINDER (ONE FOR INTAKE + ONE FOR EXHAUST)

328. Echappement : / Exhaust :

a) Matériau du collecteur / Material of manifold: acier - acciaio

b) Nombre d'éléments du collecteur / Number of manifold elements: 1

c) Dimensions intérieures de sortie collecteur / Internal dimensions of manifold exit: 2 x 50 ± 2 mm

e) Diamètre maximum de soupape / Maximum diameter of the valve: _____ mm

f) Diamètre de tige de soupape dans guide / Diameter of the valve stem in guide: _____ + 0 / - 0.2 mm

g) Longueur de soupape / Valve length: _____ +/- 1.5 mm

UNIQUEMENT POUR LES MOTEURS A DEUX SOUPAPES PAR CYLINDRE (UNE D'ADMISSION + UNE D'ECHAPPEMENT)
ONLY FOR ENGINES WITH TWO VALVES PER CYLINDER (ONE FOR INTAKE + ONE FOR EXHAUST)

I) Collecteur d'admission / Intake manifold

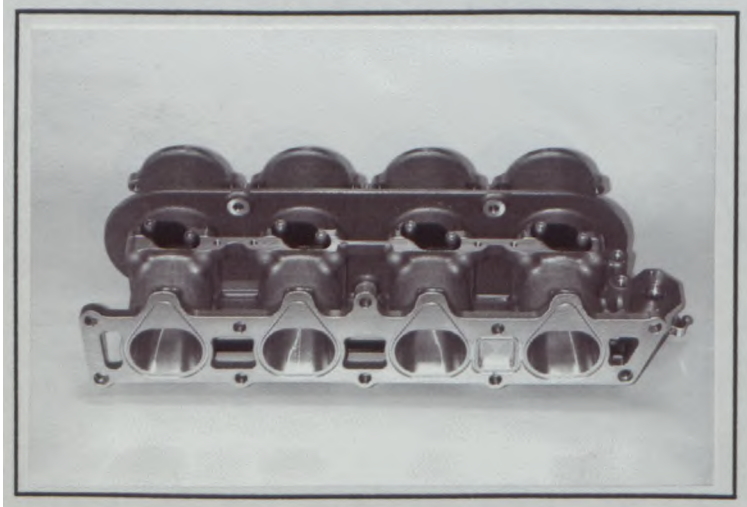

J) Collecteur d'échappement / Exhaust manifold

Fédération Internationale de l'Automobile
2 chemin de Blandonnet
CH-1215 GENEVE 15
Tél.: 41 22 544 44 00
Fax Sport. 41 22 544 44 50

© FIA -1997

Marque / Make: FIAT AUTO S.p.A.

Modèle / Model: Punto 1.6 16V Kit

Homologation N°: A-5609

Extension N°: 02/01 VK

Dessins des orifices du moteur
Drawings of engine ports

ADMISSION • INTAKE

II) Collecteur, côté culasse / Manifold, cylinderhead side

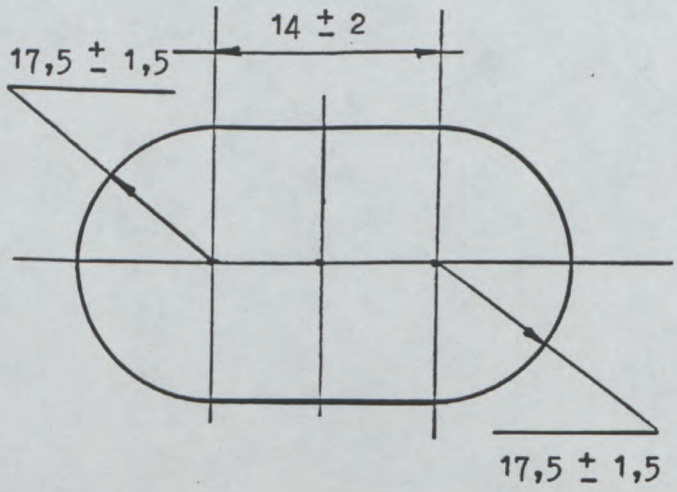

ECHAPPEMENT • EXHAUST

IV) Collecteur, côté culasse / Manifold, cylinderhead side

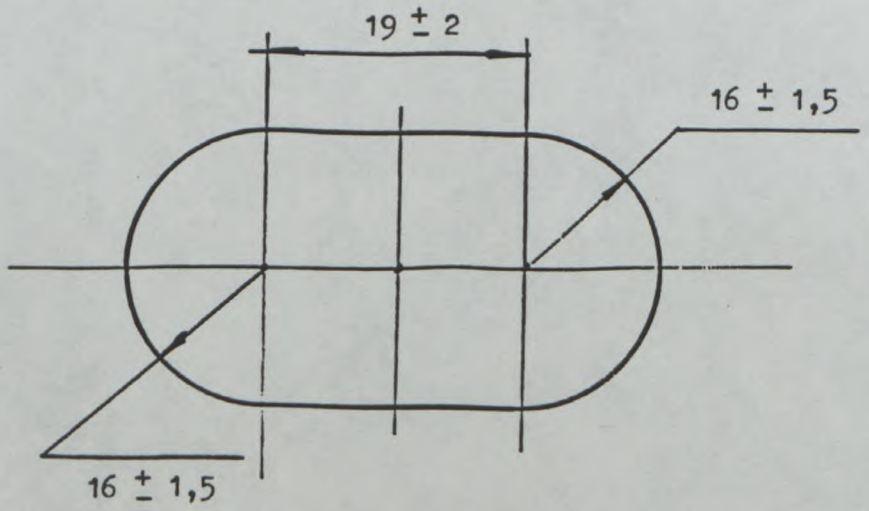

Fédération Internationale de l'Automobile
2 chemin de Blandonnet
CH-1215 GENEVE 15
Tél.: 41 22 544 44 00
Fax Sport: 41 22 544 44 50

© FIA -1997

Homologation N°

A-5609

Extension N°

02/01 VK

Marque / Make: FIAT AUTO S.p.A.

Modèle / Model: Punto 1.6 16V Kit

9. CARROSSERIE / BODYWORK

XVI) DISPOSITIF AERODYNAMIQUE AVANT VU DE FACE AVEC DIMENSIONS DES OUVERTURES :
FRONT AERODYNAMIC DEVICE SEEN FROM THE FRONT WITH DIMENSIONS OF OPENINGS :

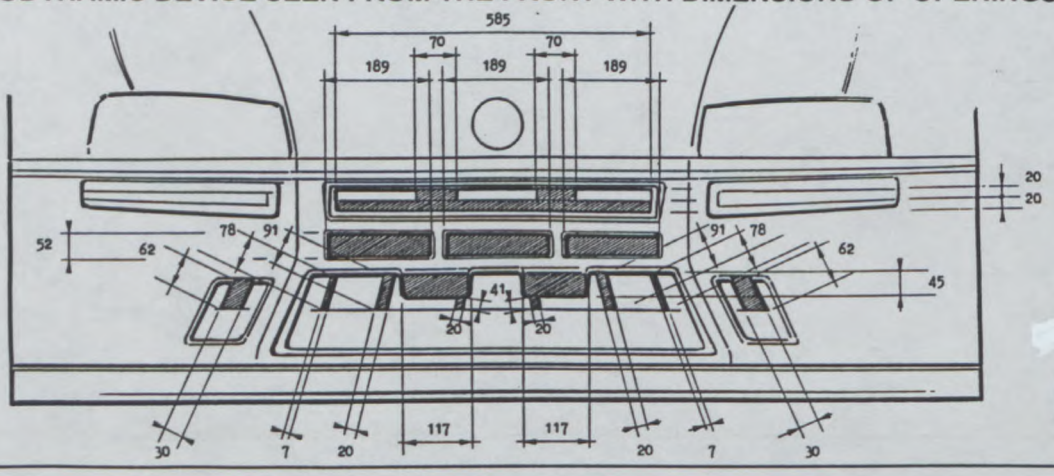

A2) Pare-chocs arrière / Bouclier arrière
Rear bumper

XVII) DISPOSITIF AERODYNAMIQUE ARRIERE VU DE COTE ET VU DE DESSUS:
REAR DYNAMIC DEVICE SEEN FROM ABOVE AND IN SIDE VIEW :

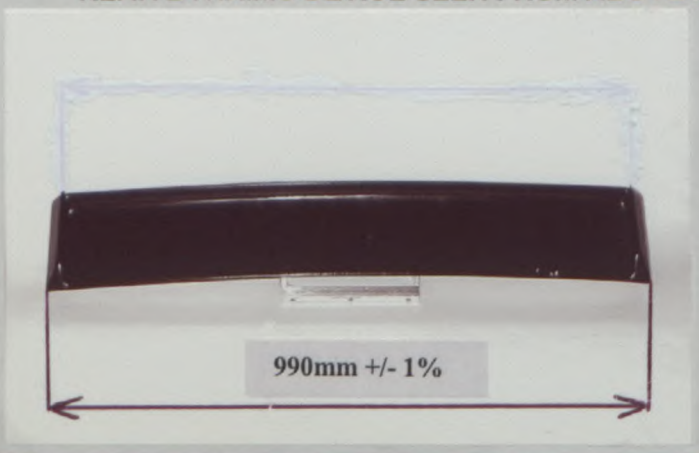

Fédération Internationale de l'Automobile
8, chemin de Blandonnet
CH-1215 GENEVE 15
Tél.: 41 22 544 44 00
Fax Sport: 41 22 544 44 50

© FIA -1997

Marque / Make: FIAT AUTO S.p.A.

Modèle / Model: Punto 1.6 16V Kit

Homologation N°: A-5609

Extension N°: 02/01 VK

A3) Aile avant
Front wing

A4) Passage de roue avant avec les pièces montées
Front wheel arch with assembled parts

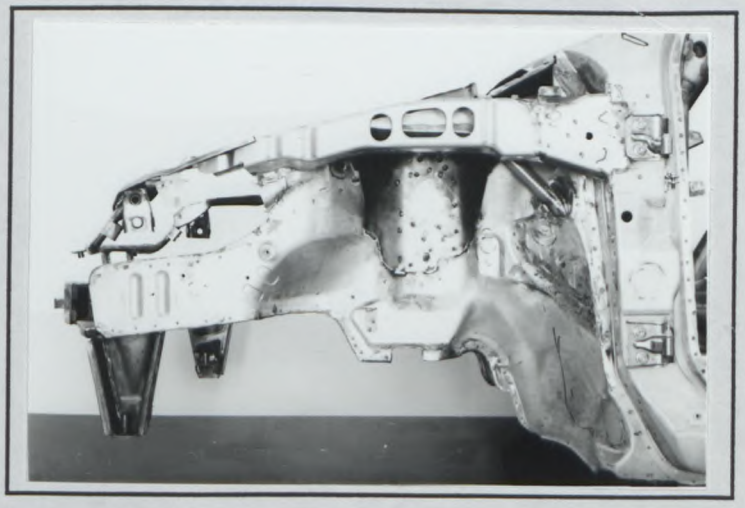

A5) Pièces démontées du passage de roue avant
Front wheel arch dismounted parts

A6) Aile arrière
Rear wing

A7) Passage de roue arrière avec les pièces montées
Rear wheel arch with assembled parts

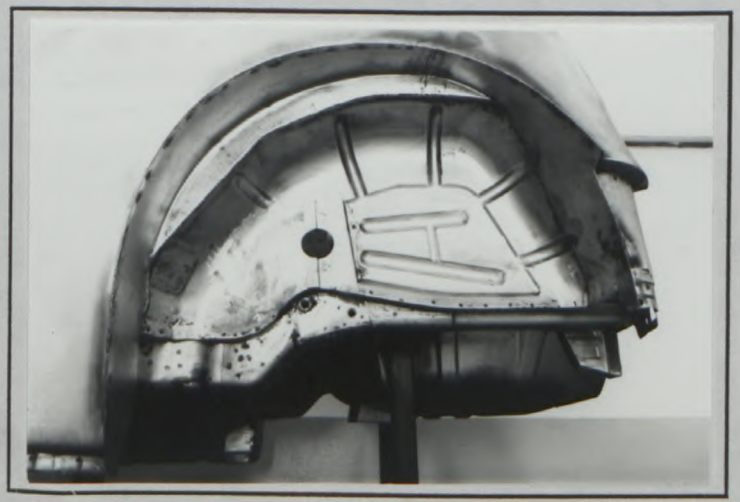

A8) Pièces démontées du passage de roue arrière
Rear wheel arch dismounted parts

Fédération Internationale de l'Automobile
2 chemin de Blandonnet
CH-1215 GENEVE 15
Tél.: 41 22 544 44 00
Fax Sport: 41 22 544 44 50

© FIA -1997

A9) Vue frontale de la modification de traverse supérieure ainsi que des renforts éventuels.
Frontal view of the upper cross member modification and of any reinforcements.

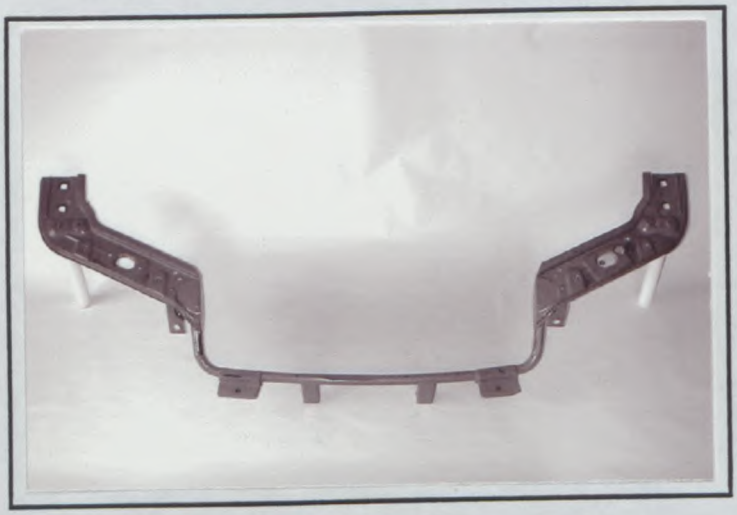

Art. 7) Longeron AV inférieur modifié de facon à permettre le débattement de l'arbre de transmission (demi-arbre AV)
Longherone Ant. inferiore modificato per permettere l'escursione del semiasse

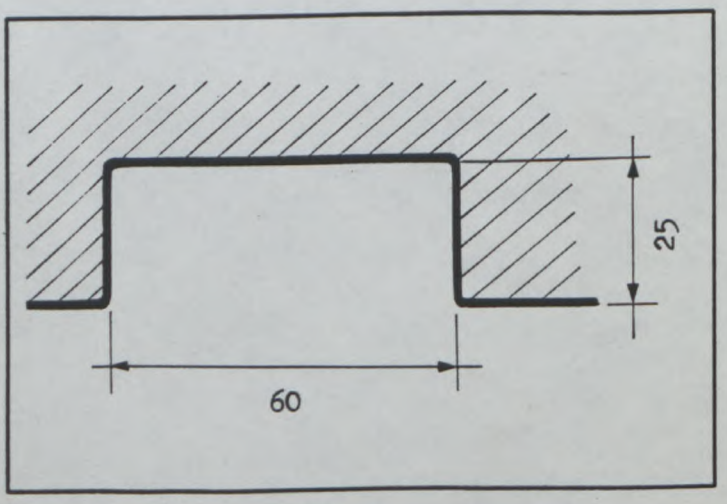

Fédération Internationale de l'Automobile
2 chemin de Blandonnet
CH-1215 GENEVE 15
Tél.: 41 22 544 44 00
Fax Sport: 41 22 544 44 50

© FIA -1997

Marque / Make: FIAT AUTO S.p.A. | Modèle / Model: Punto 1.6 16V Kit

A-5609

Extension N°

02/01VK

INFORMATIONS COMPLEMENTAIRES / COMPLEMENTARY INFORMATIONS

9. CARROSSERIE / BODYWORK

XVI) DISPOSITIF AERODYNAMIQUE AVANT VU DE FACE AVEC DIMENSIONS DES OUVERTURES :
FRONT AERODYNAMIC DEVICE SEEN FROM THE FRONT WITH DIMENSIONS OF OPENINGS :

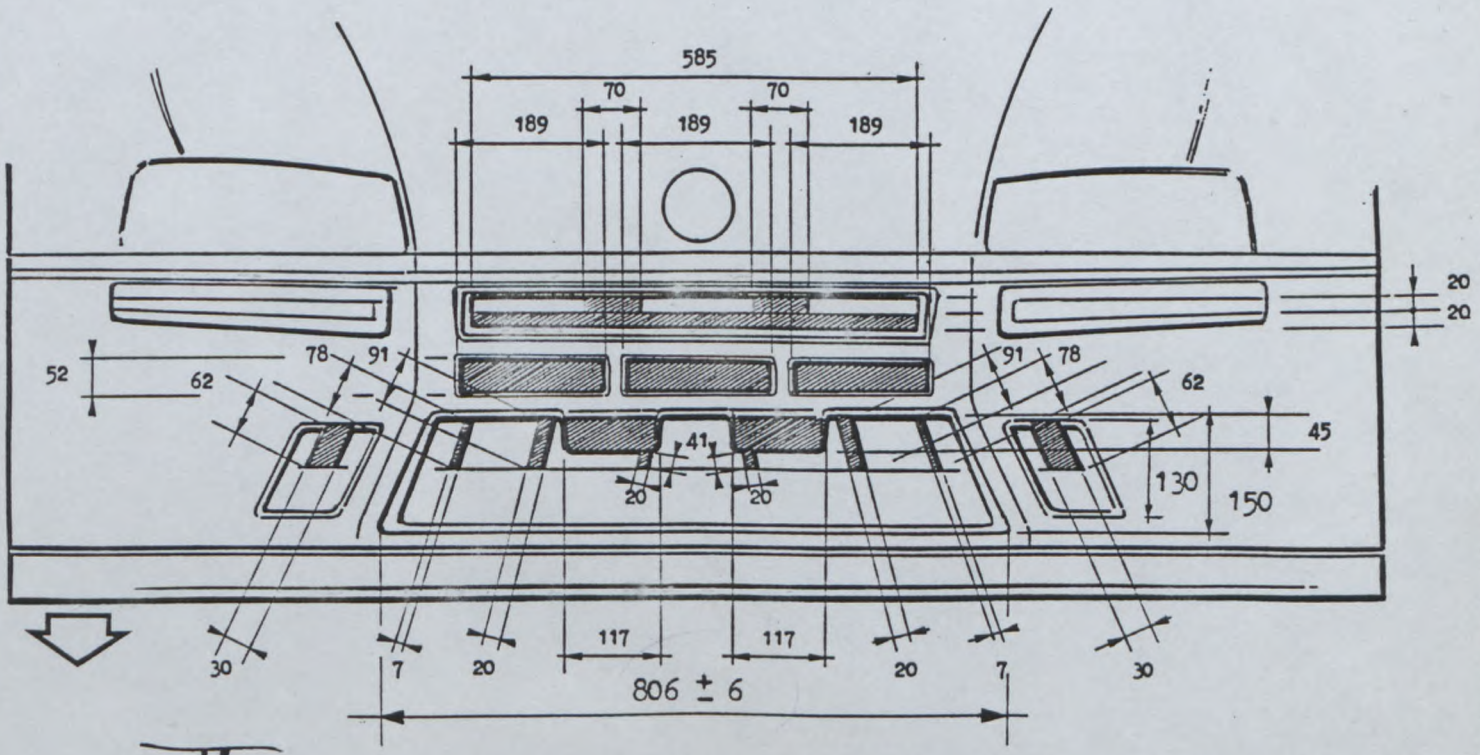

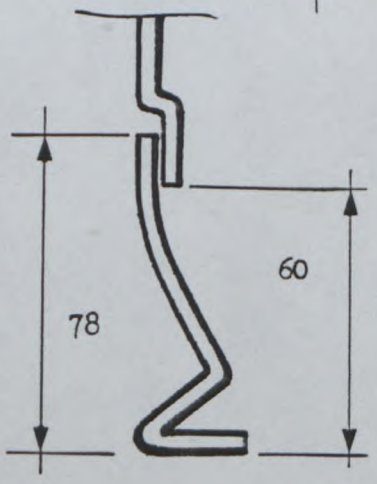

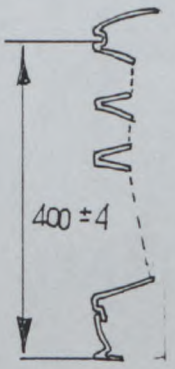

189	x 52	x 3	=	29484	mm.^{2}
117	x 45	x 2	=	10530	mm.^{2}
78	x 7	x 2	=	1092	mm.^{2}
41	x 20	x 2	=	1640	mm.^{2}
91	x 20	x 2	=	3640	mm.^{2}
70	x 20	x 2	=	2800	mm.^{2}
62	x 30	x 2	=	3720	mm.^{2}
585	x 20		=	11700	mm.^{2}
Surface	total			64606	mm.^{2}
Superficie	totale			646,06	cm.^{2}

Bavette demontable (mesuré au niveau de l'axe longitudinal de la voiture) et section
Bavetta smontabile (misurata a livello dell'asse longitudinale della vettura) e sezione

tolerance méc. ± 2 mm.
tolleranze mec. ± 2 mm.

Fédération Internationale de l'Automobile
2 chemin de Blandonnet
CH-1215 GENEVE 15
Tél.: 41 22 544 44 00
Fax Sport: 41 22 544 44 50

© FIA -1997

Marque / Make: FIAT AUTO S.p.A.

Modèle / Model: Punto 1.6 16V Kit

Homologation N°: A-5609

Extension N°: 02/01VK

INFORMATIONS COMPLEMENTAIRES / COMPLEMENTARY INFORMATIONS

XVII) DISPOSITIF AERODYNAMIQUE ARRIERE VU DE COTE
REAR DYNAMIC DEVICE SEEN FROM ABOVE

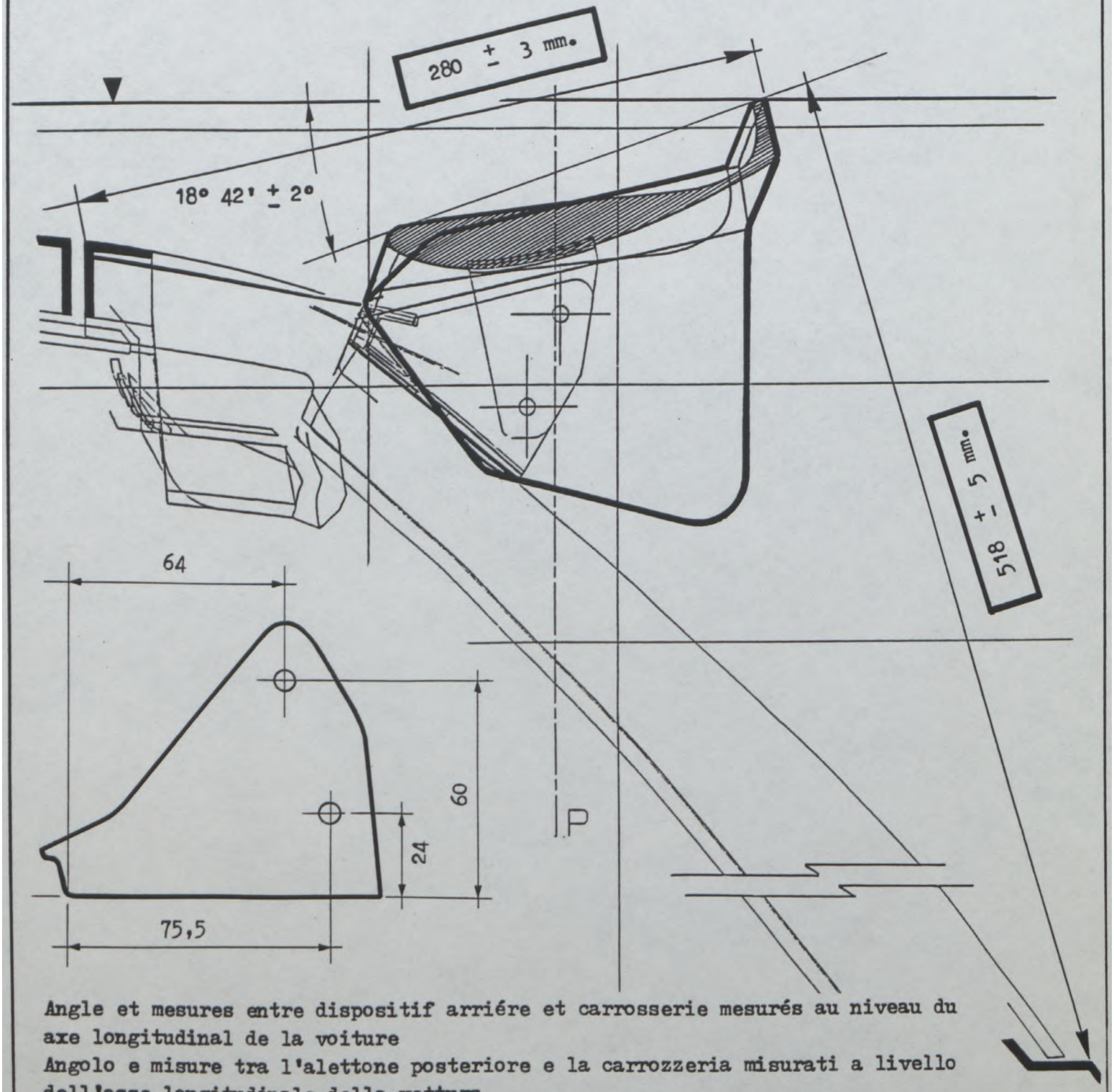

Angle et mesures entre dispositif arriére et carrosserie mesurés au niveau du axe longitudinal de la voiture

Angolo e misure tra l'alettone posteriore e la carrozzeria misurati a livello dell'asse longitudinale della vettura

Fédération Internationale de l'Automobile
2 chemin de Blandonnet
CH-1215 GENEVE 15
Tél.: 41 22 544 44 00
Fax Sport: 41 22 544 44 50

© FIA -1997

Marque / Make: FIAT AUTO S.p.A.

Modèle / Model: Punto 1.6 16V Kit

Homologation N°: A-5609

Extension N°: 02/01 VK

INFORMATIONS COMPLEMENTAIRES / COMPLEMENTARY INFORMATIONS

Toutes les piéces de cette VK concernant le moteur et le chassis doivent etre utilisées et doivent etre utilisees en même temps
Tutti i pezzi di questa VK concernenti il motore e la scocca devono essere utilizzati e devono essere utilizzati contemporaneamente.

FiatAuto Att.Sport. est la seule habilitée a l'assemblage et à la reparation du chassis de la Punto 1.6 16V Kit
Fiat Auto Att.Sport. è la sola auotizzata alll'assemblaggio ed alla riparazione della scocca della Punto 1.6 16V kit

Les pieces du moteur ont le numero de dessin suivant:
Le parti del motore hanno il numero di disegno seguente:

vilebrequin/albero motore	5719096
bielle/biella	5717044
volan moteur/volano motore	5720354
coll. admission/collettore d'aspirazione	5719197
coll.echapp./collettore di scarioco	5721162

Le chassis est modifiè selon l'art. 255.5.1.8, donc la voiture est utilisable seulement en rally
Il telaio est modificato secondo l'art.255.5.1.8, quindi la vettura è utilizzabile solo in rally.

Les parties en composite du kit de carrosserie sont les suivantes:
Le parti in composito del kit di carrozzeria sono le seguenti:
ailes av/ parafanghi ant
ailes arr(en 2 parties)/parafanghi post (in due parti)
aileron et support/ alettone e supporto
parechocs av et ar/ paraurti ant e post

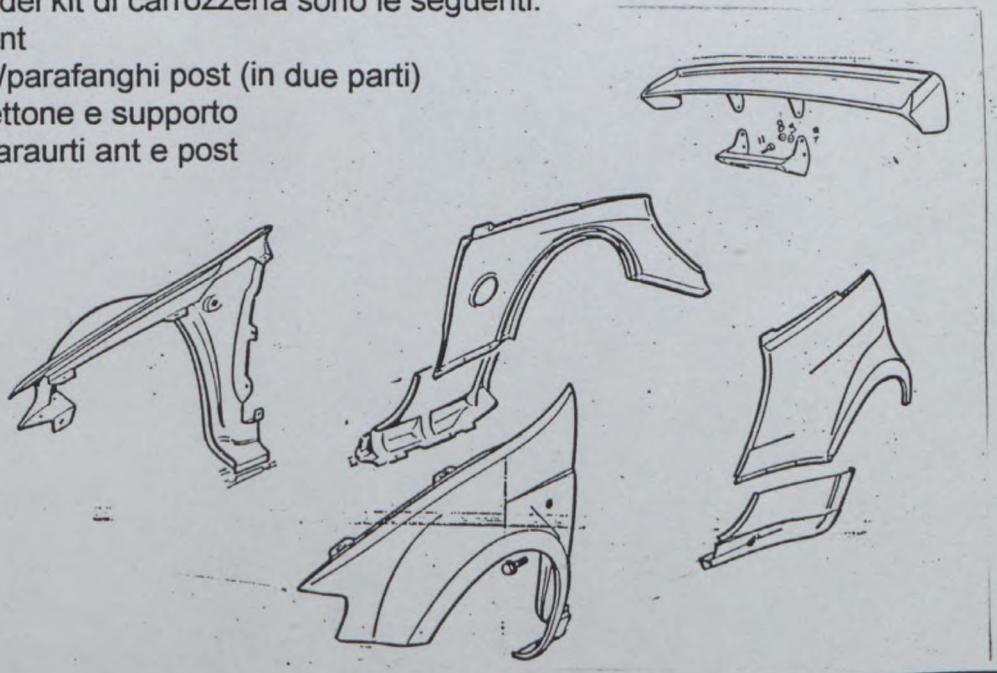

© FIA -1997

Fédération Internationale de l'Automobile
2 chemin de Blandonnet
CH-1215 GENEVE 15
Tél.: 41 22 544 44 00
Fax Sport: 41 22 544 44 50

AUTOMOBILE CLUB D'ITALIA

COMMISSIONE SPORTIVA AUTOMOBILISTICA ITALIANA
FEDERATION INTERNATIONALE DE L'AUTOMOBILE

Groupe / Group A/~~B~~/~~N~~/~~T1~~/~~Supertourisme~~/~~Supertouring~~

Homologation No: A - 5609

Extension No: 03/02 VO

FICHE D'EXTENSION D'HOMOLOGATION
FORM OF HOMOLOGATION EXTENSION

- [ ] **ES** Evolution sportive du type / Sporting evolution of the type
- [ ] **ET** Evolution normale du type / Normal evolution of the type
- [ ] **VF** Variante de fourniture / Supply variant
- [X] **VO** Variante option / Option variant
- [ ] **ER** Erratum / Erratum

Véhicule: Constructeur / Vehicle: Manufacturer: FIAT AUTO S.p.A.

Modèle et type / Model and type: Punto HGT 1.8 16V

Homologation valable à partir du / Homologation valid as from: 01 JUIL. 2000

Page ou ext. / Page or ext.	Article / Article	Description / Description
	7.	SUSPENSION - SOSPENSIONE
	701.	Généralités - Generalità
		- Berceau AV (avec points d'ancrage suspension et direction) renforcé Traversa Ant. (con attacchi sospensione e scatola guida) rinforzata Voir photo - Vedi foto 1 /00
		- Protection fixation inférieur et fixation inférieur (ressort - amortisseur) suspension AR (Train AR type B et type C) Protezione fissaggio inferiore e fissaggio inferiore (molla - ammortizzatore) sospensione Post. (Ponte Post. tipo B e tipo C) Voir photo - Vedi foto 2 - 3 - 5 -/00
		- Triangle AR renforcé (Train AR type B et type C) Triangolo Post. rinforzato (Ponte Post. tipo B e tipo C) Voir photo - Vedi foto 4 /00
	6.	TRANSMISSION - TRASMISSIONE
	605.	Couple final - Coppia finale
		Rapports / Rapporti 5,667 — c) Nombre de dents / Numero dei denti 68/12

(C) FISA - FC - 1990 - 01001/FB10.90

Fédération Internationale de l'Automobile
2 chemin de Blandonnet
CH-1215 GENEVE 15
Tél: 41 22 544 44 00
Fax Sport: 41 22 544 44 50

Marque / Make: FIAT AUTO S.p.A.

Modèle / Model: Punto HGT 1.8 .16V

Homologation No: A - 5609

Extension No: 03/02 VO

PHOTO No 1 _/00

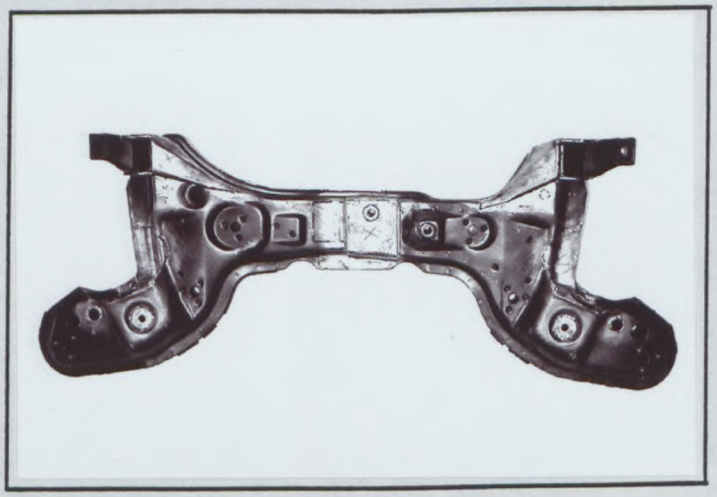

PHOTO No 2 _/00

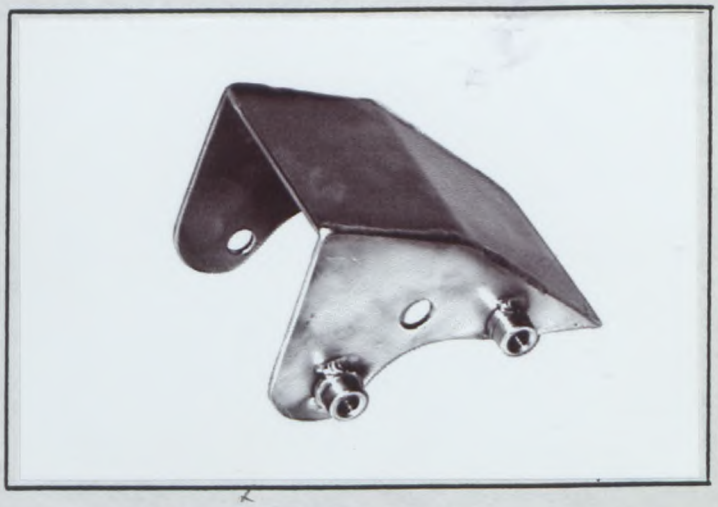

PHOTO No 3 _/00

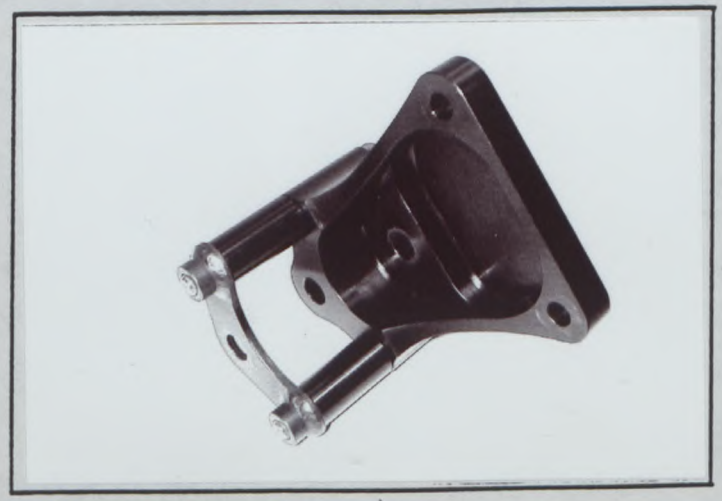

PHOTO No 4 _/00

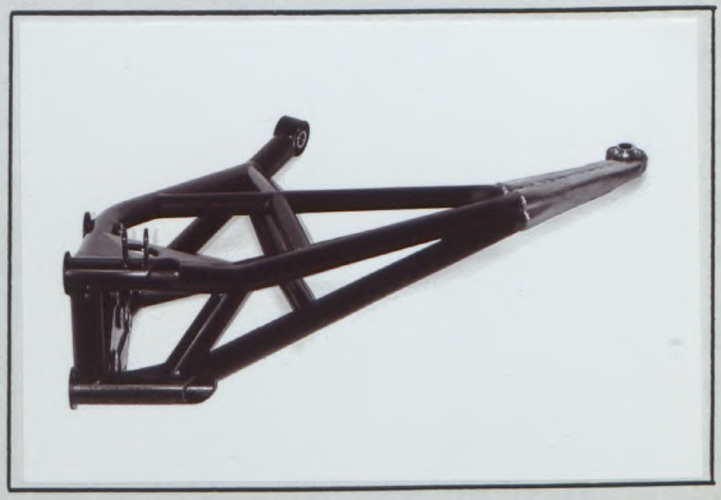

PHOTO No 5 -/00

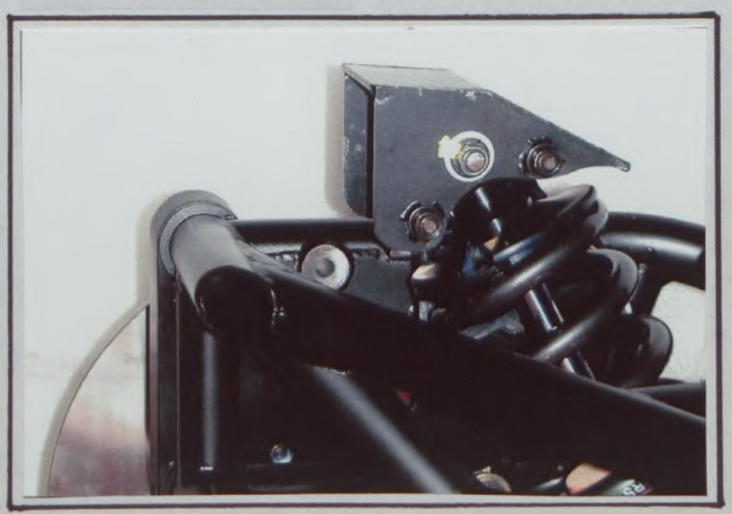

...ion Internationale de l'Automobile
...chemin de Blandonnet
...CH-1215 GENEVE 15
...Tél.: 41 22 544 44 00
...Fax Sport: 41 22 544 44 50

FEDERATION INTERNATIONALE DE L'AUTOMOBILE

Homologation N°

A - 5609

Groupe / Group **A**

Extension N°

04/03 VO

FICHE D'EXTENSION D'HOMOLOGATION -- FORM OF HOMOLOGATION EXTENSION

☒ **VO** Variante option / Option variant

Véhicule : Constructeur
Vehicle : Manufacturer **FIAT AUTO S.p.A**

Modèle et type
Model and type **Punto H.G.T. 1.8 16V**

Homologation valable à partir du
Homologation valid as from 01 JAN. 2001

Page or ext.	Article	Description	
	9	CARROSSERIE	Valable en Rally uniquement Valido nei Rally unicamente
		- Support supplémentaire protection Supporto supplementare protezione	Voir photo - Vedi foto 6 - 7 /00
		TRAIN ROULANT - PARTI ROTANTI	
	8. 804.	Direction - Sterzo - Biellette (coté direction) renforcé Biellette (lato scatola guida) rinforzate	Voir photo - Vedi foto 8 /00

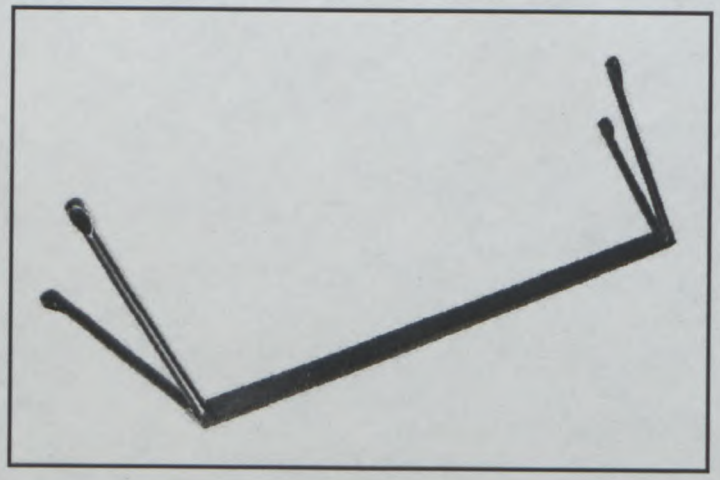

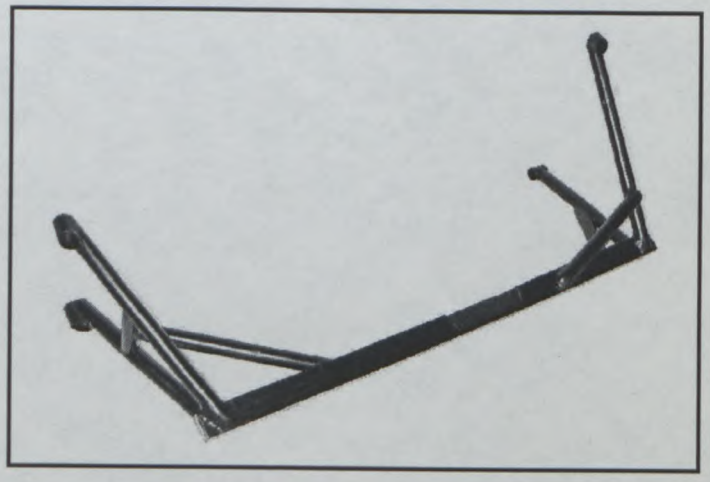

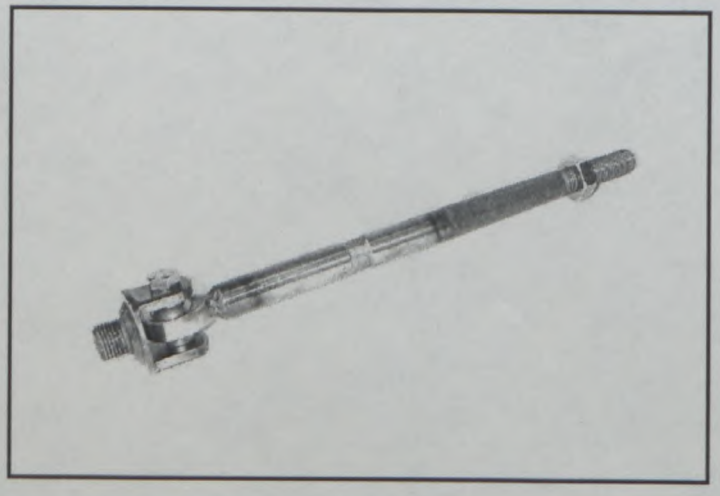

© FIA -1998

...ation Internationale de l'Automobile
2 chemin de Blandonnet
CH-1215 GENEVE 15
Tél.: 41 22 544 44 00
Fax Sport: 41 22 544 44 50

FEDERATION INTERNATIONALE DE L'AUTOMOBILE

Homologation N°

A - 5609

Groupe / Group **A**

Extension N°

05/01 ER

FICHE D'EXTENSION D'HOMOLOGATION
FORM OF HOMOLOGATION EXTENSION

- ☐ **ES** Evolution sportive du type / Sporting evolution of the type
- ☐ **ET** Evolution normale du type / Normal evolution of the type
- ☐ **VF** Variante de fourniture / Supply variant
- ☐ **VO** Variante option / Option variant
- ☒ **ER** Erratum / Erratum

Véhicule : Constructeur
Vehicle : Manufacturer — **FIAT AUTO S.P.A.**

Modèle et type
Model and type — **Punto H G T 1.8 16V**

Homologation valable à partir du
Homologation valid as from — 01 MARS 2001

Page or ext.	Article	Description
02/01 VK	2.	**DIMENSIONS - DIMENSIONI**
		Au lieu de
	203.	**- Largeur hors tout - Larghezza fuori tutto : 1794 mm.**
		- Endroit de mesure - Zona di misura : à l'hauteur de l'axe arrière altezza dell'asse posteriore
		Lire
	203.	**- Largeur hors tout - Larghezza fuori tutto : 1795 mm**
		- Endroit de mesure - Zona di misura : à l'hauteur de le bord avant de la roue AR all'altezza del bordo ant. della ruota Post.

Fédération Internationale de l'Automobile
2 chemin de Blandonnet
CH-1215 GENEVE 15
Tél.: 41 22 544 44 00
Fax Sport: 41 22 544 44 50

© FIA -1998

FEDERATION INTERNATIONALE DE L'AUTOMOBILE

Homologation N°

A - 5609

Groupe / Group **A**

Extension N°

06/04 VO

FICHE D'EXTENSION D'HOMOLOGATION
FORM OF HOMOLOGATION EXTENSION

☐ **ES** Evolution sportive du type / Sporting evolution of the type

☐ **ET** Evolution normale du type / Normal evolution of the type

☐ **VF** Variante de fourniture / Supply variant

☒ **VO** Variante option / Option variant

☐ **ER** Erratum / Erratum

Véhicule : Constructeur
Vehicle : Manufacturer — **FIAT AUTO S.p.A.**

Modèle et type
Model and type — **Punto H G T 1.8 16V**

Homologation valable à partir du
Homologation valid as from — **01 MARS 2001**

Page or ext.	Article	Description
	7.	**SUSPENSION - SOSPENSIONE**
	701.	**Généralités** **Generalità**
		- Protection fixation inférieur (ressort - amortisseur) suspension AR **Protezione fissaggio inferiore (molla - ammortizzatore) sospensione Post.** **Voir photo - Vedi foto 1 _/01 - 2 _/01 - 3 _/01**
	8.	**TRAIN ROULANT - PARTI ROTANTI**
	803.	**Freins** **Freni**
		- Systeme pour refroidissement amortisseurs par liquide (réservoir en plastique: polyetylene) avec pompes électriques, capacité max. 5,5 litres **Sistema per raffreddamento ammortizzatori a liquido (serbatoio in plastica: polietilene) con pompe elettriche, capacità max. 5,5 litri** **Voir photo - Vedi foto 4 _/01**
		- Partie central support disque frein en alliage d'alumunium **Parte centrale supporto disco freno in lega di allumunio** **Voir photo - Vedi foto 5 _/01**

Fédération Internationale de l'Automobile
2 chemin de Blandonnet
CH-1215 GENEVE 15
Tél.: 41 22 544 44 00
Fax Sport: 41 22 544 44 50

© FIA -1998

Homologation N°

A - 5609

Extension N°

06/04 VO

Marque / Make FIAT AUTO S.p.A.

Modèle / Model Punto H G T 1.8 16V

FICHE D'HOMOLOGATION VO POUR FREINS A DISQUE *(à utiliser avec première page de "Fiche d'Extension d'Homologation")*
VO HOMOLOGATION FORM FOR DISC BRAKES *(to be used with first page of "Form of Homologation Extension")*

803. Freins :
Brakes :

	Avant / Front
e) Nombre de cylindres par roue Number of cylinders per wheel	4
e1) Alésage Bore	2x42 - 2x36 mm
g) Freins à disques : Disc brakes :	
g1) Nombre de plaquettes par roue Number of pads per wheel	2
g2) Nombre d'étriers par roue Number of calipers per wheel	1
g3) Matériau des étriers Caliper material	alliage d'aluminium - lega di alluminio
g4) Epaisseur du disque neuf Thickness of new disc	28 +/- 1 mm
g5) Diamètre extérieur du disque External diameter of the disc	355 +/- 1.5 mm
g6) Diamètre extérieur de frottement des plaquettes External diameter of pads' rubbing surface	355 +/- 1.5 mm
g7) Diamètre intérieur de frottement des plaquettes Internal diameter of pads' rubbing surface	248 +/- 1.5 mm
g8) Longueur hors-tout des plaquettes Overall length of the pads	130 +/- 1.5 mm
g9) Disques ventilés Ventilated discs	☒ oui / yes ☐ non / no

PHOTO étrier - pinza **Avant / Front**

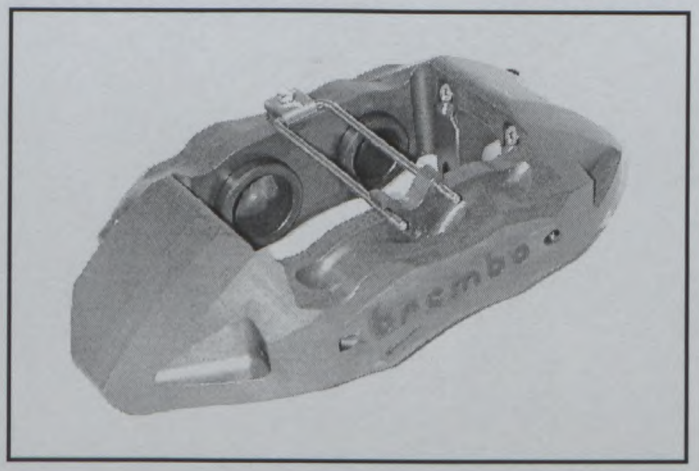

PHOTO disque ventilé – disco ventilato **Avant / Front**

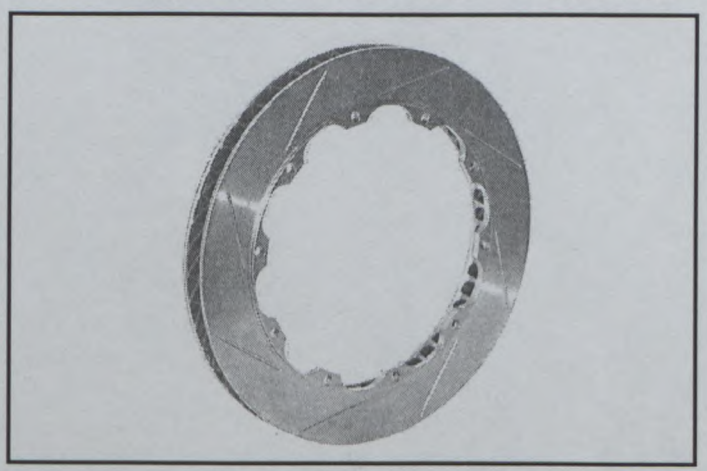

Fédération Internationale de l'Automobile
2 chemin de Blandonnet
CH-1215 GENEVE 15
Tél.: 41 22 544 44 00
Fax Sport: 41 22 544 44 50

© FIA -1998

Homologation N°

A -5609

Extension N°

06/04 V0

Marque / Make: **FIAT AUTO S.p.A.**

Modèle / Model: **Punto H G T 1.8 16V**

PHOTO N° **1 _/01**

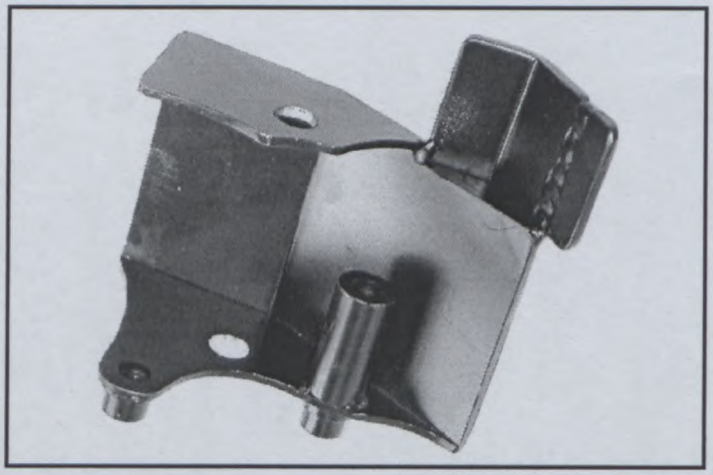

PHOTO N° **2 _/01**

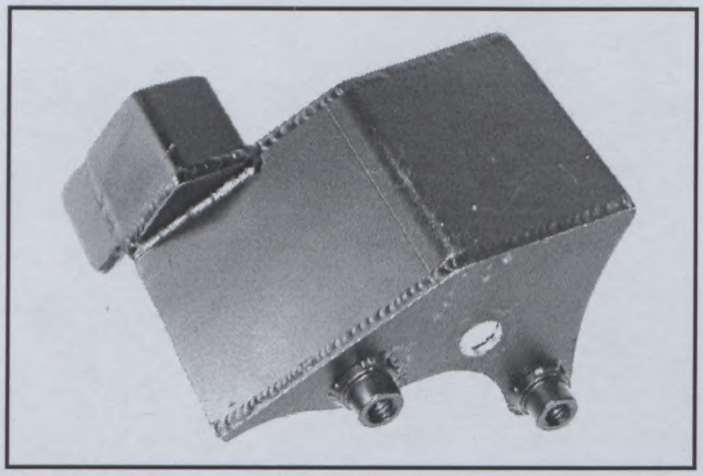

PHOTO N° **3 _/01**

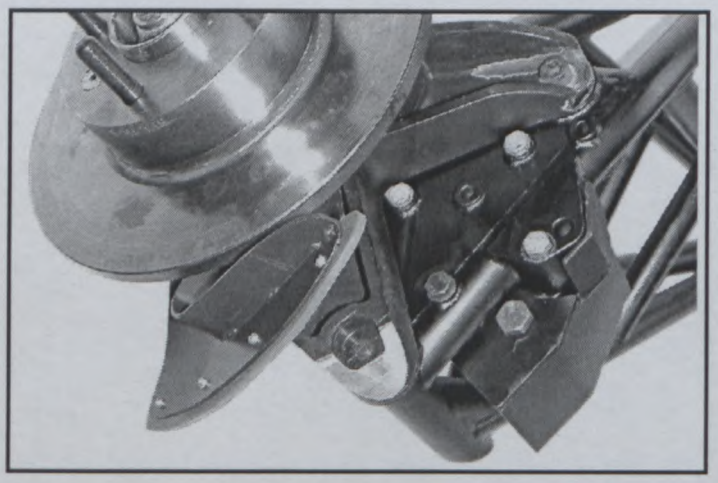

PHOTO N° **4 _/01**

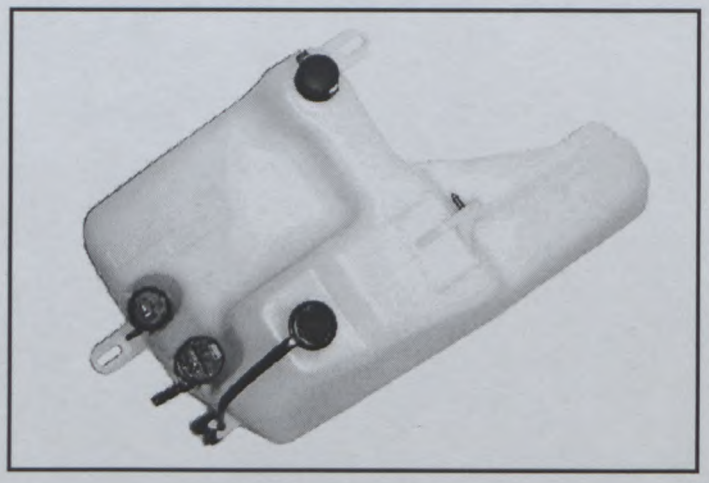

PHOTO N° **5 _/01**

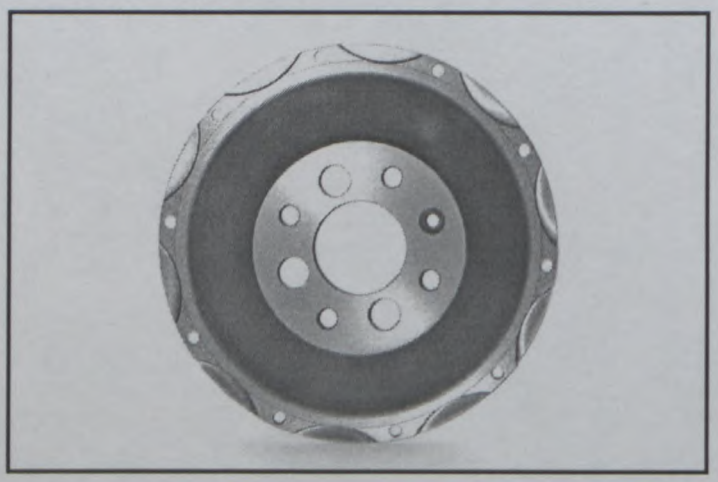

PHOTO N°

Fédération Internationale de l'Automobile
2 chemin de Blandonnet
CH-1215 GENEVE 15
Tél.: 41 22 544 44 00
Fax Sport: 41 22 544 44 50

© FIA -1998

Homologation N°

A - 5609

Extension N°

06/04 V0

Marque / Make: **FIAT AUTO S.p.A.**

Modèle / Model: **Punto H G T 1.8 16V**

Page or ext.	Article	Description
	7.	**SUSPENSION - SOSPENSIONI**
	701.	**Généralités - Generalità**
		- Montant renforcé pour la suspension AV en alliage d'aluminium **Montante rinforzato per la sospensione Ant. in lega di alluminio** **- Cales pour adaptation montant AV** **Spessori per adattamento montante Ant.** **Voir photo - Vedi foto 7 _/01 - 8 _/01**
	8.	**TRAIN ROULANT - PARTI ROTANTI**
	803.	**Freins - Freni**
		- Systeme de ventilation freins AV **Sistema di ventilazione freni Ant.** **Voir photo - Vedi foto 9 _/01 - 10 _/01**

PHOTO N° **7 _/01**

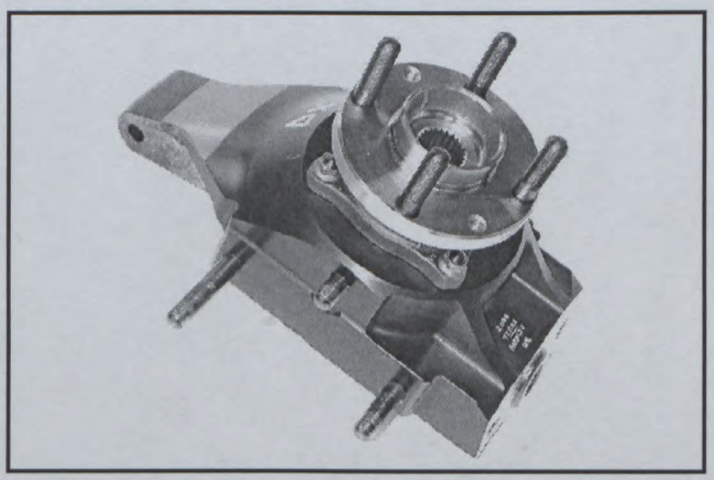

PHOTO N° **8 _/01**

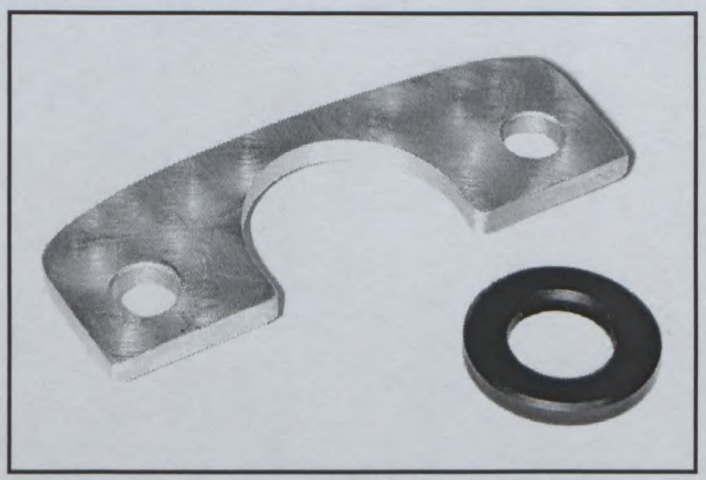

PHOTO N° **9 _/01**

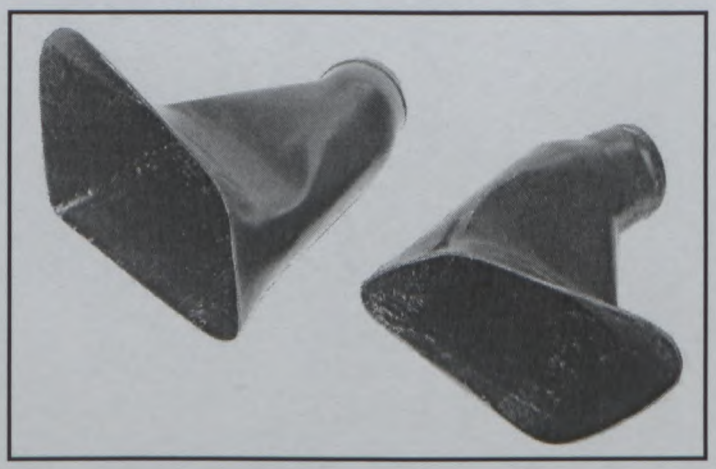

PHOTO N° **10 _/01**

Fédération Internationale de l'Automobile
2 chemin de Blandonnet
CH-1215 GENEVE 15
Tél.: 41 22 544 44 00
Fax Sport: 41 22 544 44 50

© FIA -1998

Marque / Make: FIAT AUTO S.p.A.

Modèle / Model: Punto H G T 1.8 16V

A - 5609

Extension N°

06/04 V0

Page or ext.	Article	Description
	8.	**TRAIN ROULANT - PARTI ROTANTI**
	803.	**Freins - Freni**
		- Systeme de ventilation freins AV sur le montant **Sistema di ventilazione freni Ant. sul montante** **Voir photo - Vedi foto 11 _/01 - 12 _/01 - 13 _/01**

PHOTO N° **11 _/01**

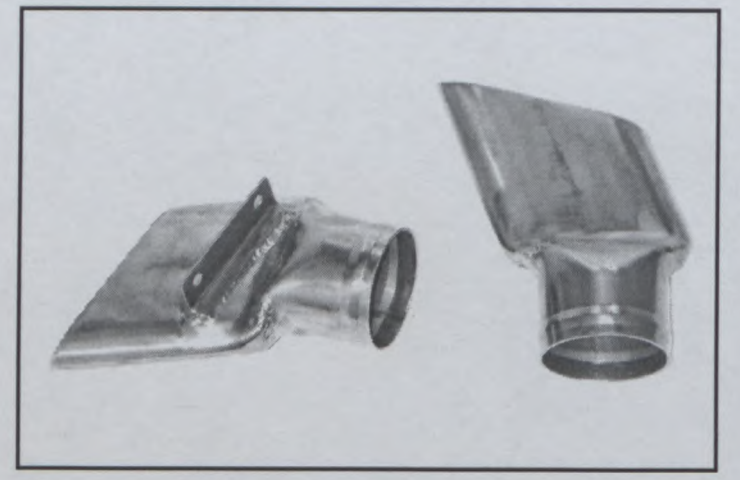

PHOTO N° **12_/01**

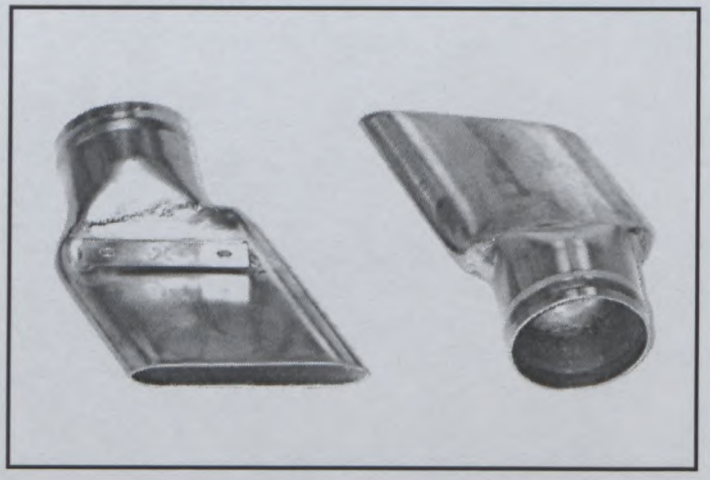

PHOTO N° **13 _/01**

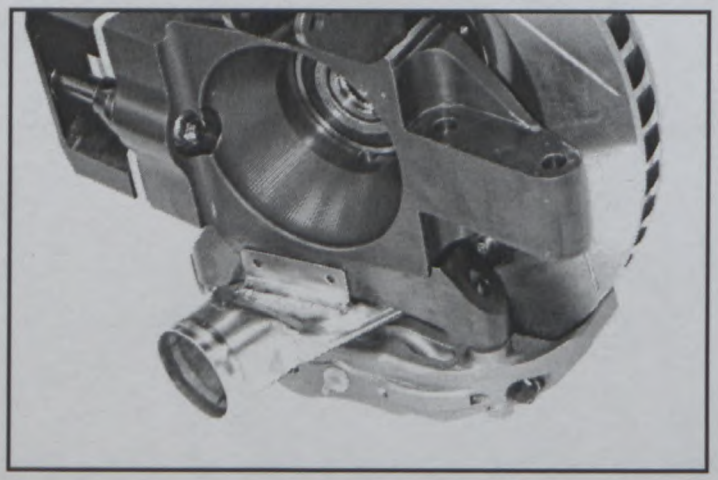

Fédération Internationale de l'Automobile
2 chemin de Blandonnet
CH-1215 GENEVE 15
Tél.: 41 22 544 44 00
Fax Sport: 41 22 544 44 50

© FIA -1998

FEDERATION INTERNATIONALE DE L'AUTOMOBILE

Homologation N°

A-5609

Groupe / Group **A**

Extension N°

07/05 VO

FICHE D'EXTENSION D'HOMOLOGATION POUR ARMATURE DE SECURITE
FORM OF HOMOLOGATION EXTENSION FOR SAFETY CAGE

[X] **VO** Variante option / Option variant

Véhicule : Constructeur
Vehicle : Manufacturer **FIAT AUTO S. P. A.**

Modèle et type
Model and type **Punto HGT 1.8 16V**

Homologation valable à partir du
Homologation valid as from **01 MARS 2001**

	Arceau principal Main rollbar	Entretoise longitudinale Longitudinal strut	Entretoise diagonale Diagonal strut	Arceau avant Front rollbar
Matériau Material	**Acier**	**Acier**	**Acier**	**Acier**
Diamètre extérieur Exterior diameter	**50** mm	**50** mm	**40** mm	**50** mm
Epaisseur de paroi Wall thickness	**1.5** mm	**1.5** mm	**1.5** mm	**1.5** mm
Limite élastique Elastic limit	**45** daN/mm²	**45** daN/mm²	**45** daN/mm²	**45** daN/mm²
Résistance à la traction Tensile strength	**65** daN/mm²	**65** daN/mm²	**65** daN/mm²	**65** daN/mm²

Fabricant de l'armature
Structure manufacturer **FIAT AUTO S. p. a. Attività Sportive**

Poids total y compris les fixations
Total weight including fixations **48** kg

Arceau soudé
Welded rollbar

☒ oui yes	☐ non no

Armature complète hors de la voiture
Complete structure outside the car

(Indiquer par une flèche la position de la plaque d'identification)
(Indicate the position of the identification plate with an arrow)

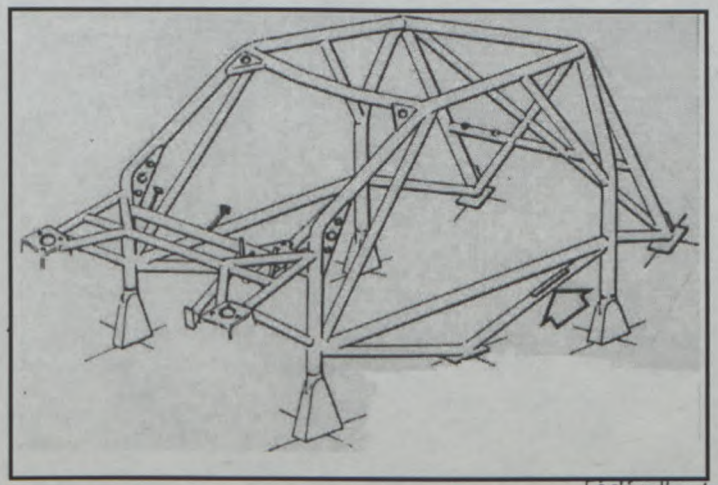

Nous attestons que la présente armature de sécurité répond aux dispositions de l'Annexe J de la FIA, en particulier en ce qui concerne ses implantations, ses connexions, et ses résistances aux contraintes.

We certify that the present safety structure complies with the conditions of the FIA Appendix J, in particular with regard to its attachments, its connections, and its stress resistances.

Nom et signature du représentant du constructeur du véhicule
Name and signature of the car manufacturer representative

Fiat Auto S.p.A.
D.M.C. - Attività Sportive
Via Mazzè 121
10034 CHIVASSO (TO)

Fédération Internationale de l'Automobile
2 chemin de Blandonnet
CH-1215 GENEVE 15
Tél.: 41 22 544 44 00
Fax Sport: 41 22 544 44 50

Copyright©2001 by FIA – All rights reserved

Homologation N°

A-5609

Extension N°

07/05 V0

Marque / Make: FIAT AUTO S. P. A.

Modèle / Model: PUNTO HGT 1.8 16V

PHOTO N° **13**

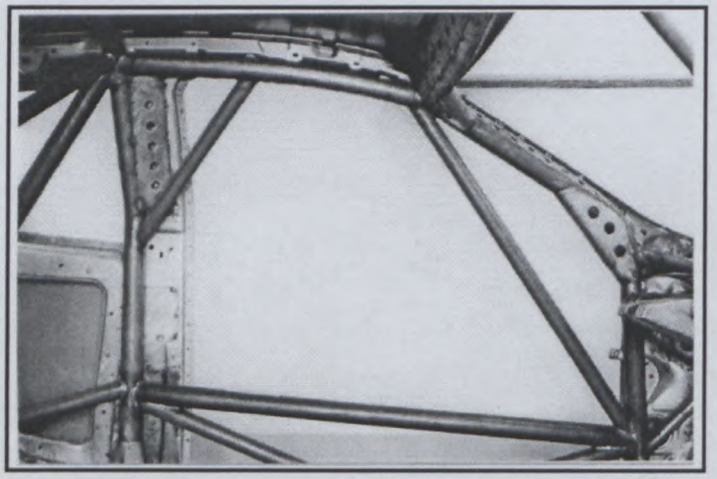

PHOTO N° **14**

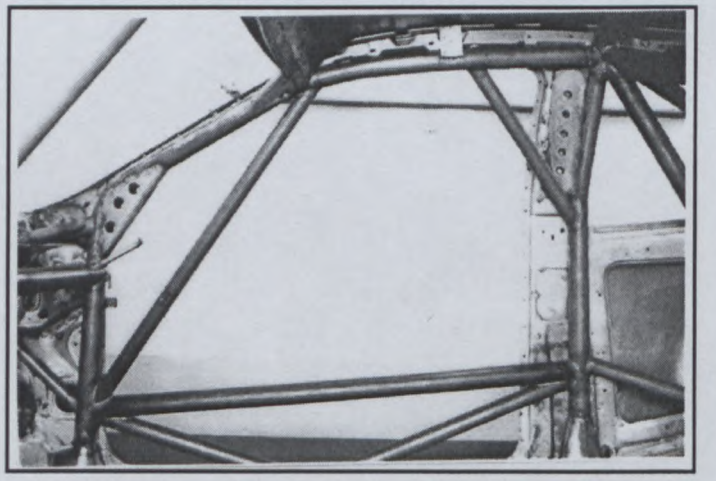

PHOTO N° **15**

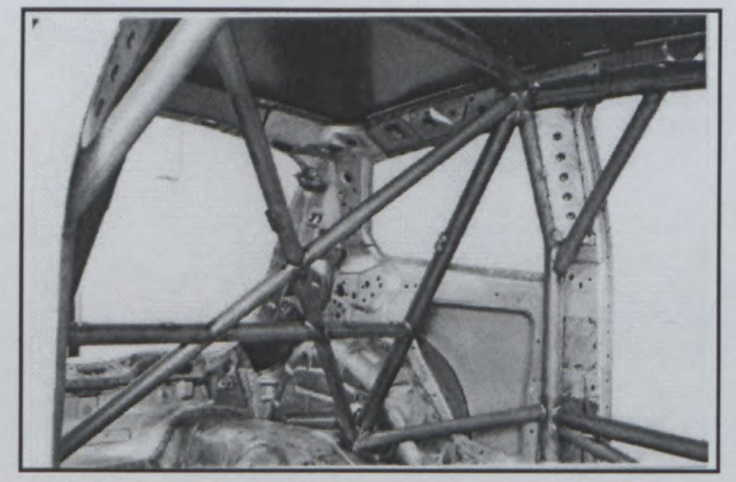

PHOTO N° **16**

PHOTO N° **17**

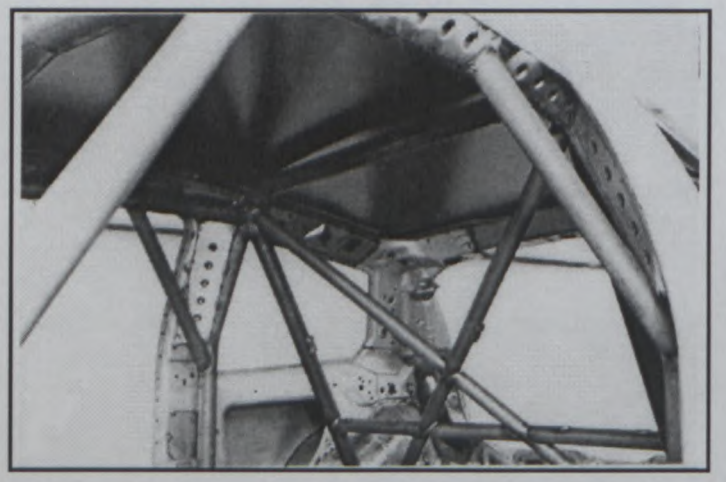

PHOTO N° **18**

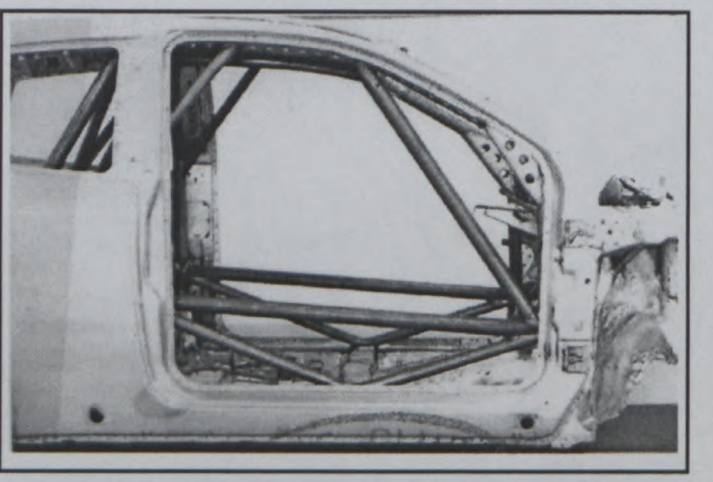

Fédération Internationale de l'Automobile
2 chemin de Blandonnet
CH-1215 GENEVE 15
Tél.: 41 22 544 44 00
Fax Sport: 41 22 544 44 50

Copyright©2001 by FIA – All rights reserved

Homologation N°

A-5609

Extension N°

07/05 VO

Marque / Make: FIAT AUTO S. P. A.

Modèle / Model: PUNTO HGT 1.8 16V

PHOTO N° **19**

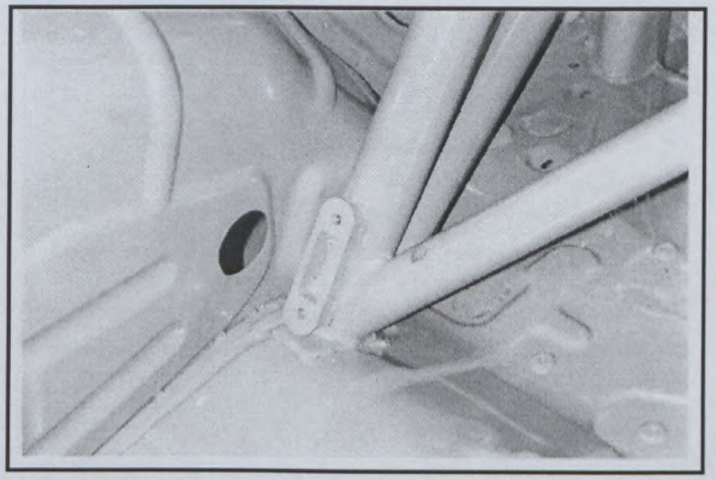

PHOTO N° **20**

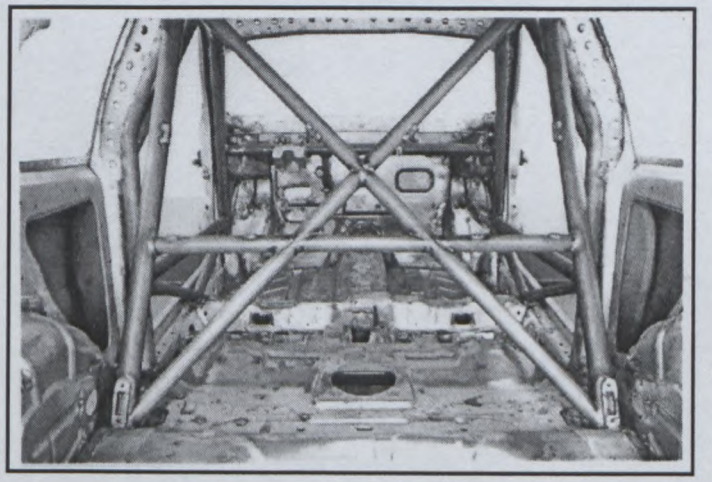

PHOTO N° **21**

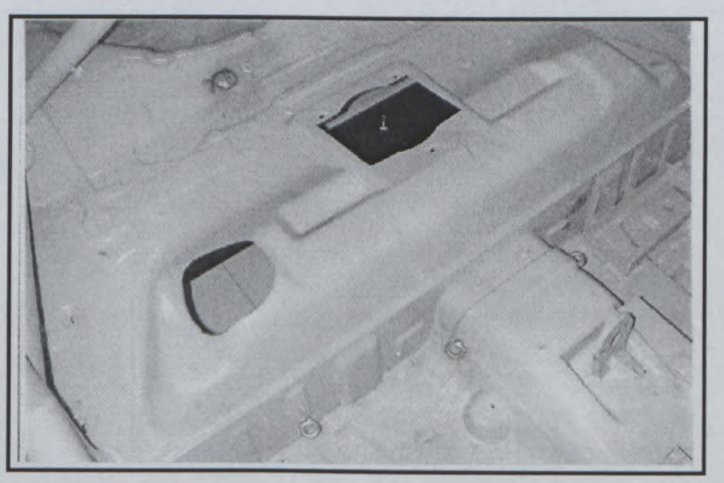

PHOTO N° **22**

PHOTO N° **23**

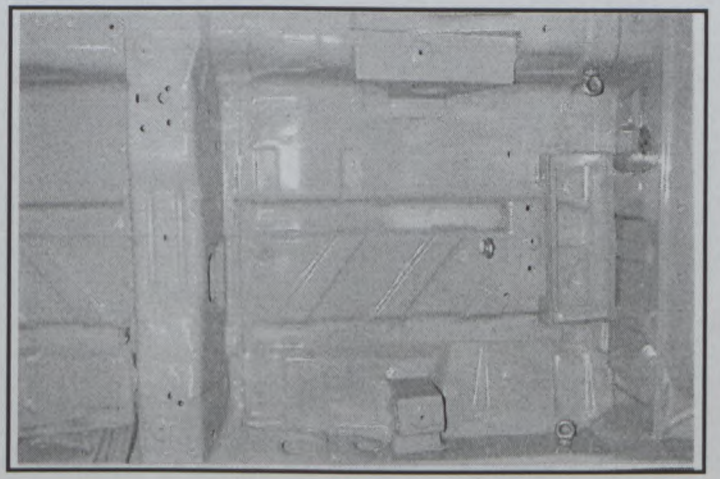

PHOTO N° **24**

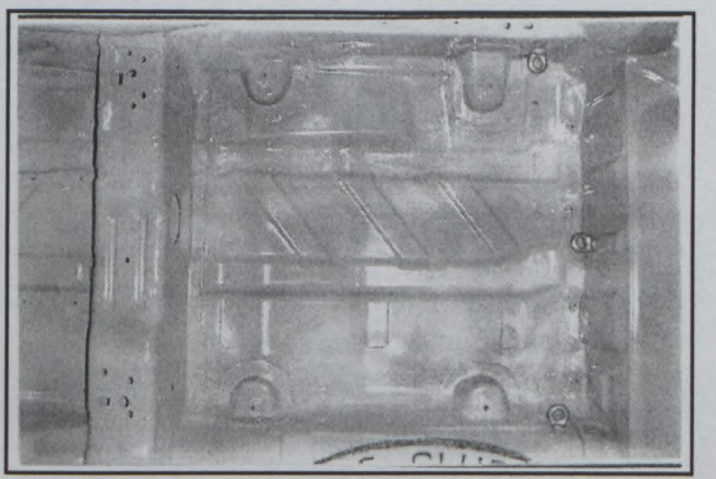

Fédération Internationale de l'Automobile
2 chemin de Blandonnet
CH-1215 GENEVE 15
Tél.: 41 22 544 44 00
Fax Sport: 41 22 544 44 50

Copyright©2001 by FIA – All rights reserved

FEDERATION INTERNATIONALE DE L'AUTOMOBILE

Homologation N°

A - 5609

Groupe / Group **A**

Extension N°

08/02 VK

FICHE D'EXTENSION D'HOMOLOGATION
FORM FOR HOMOLOGATION EXTENSION

☒ **VK** Variante Kit / Kit Variant

Homologation valable à partir du / Homologation valid as from **01 MARS 2001**

A) Voiture vue de 3/4 avant
Car seen front 3/4 front

Idem 02/01 VK

B) Voiture vue de 3/4 arrière
Car seen from 3/4 rear

Idem 02/01 VK

1. GENERALITES / GENERAL

102. Dénomination(s) commerciale(s) - Modèle et type
Commercial name(s) - Model and type **Punto H G T 1.6 16V Kit**

103. Cylindrée
Cylinder capacity **idem 02/01 VK** cm^3

2. DIMENSIONS, POIDS / DIMENSIONS, WEIGHT

203. Largeur hors-tout
Overall width **idem 02/01 VK** mm

Endroit de mesure
Where measured **idem 02/01 VK** mm

204. Largeur de carrosserie
Width of bodywork

a) A la hauteur de l'axe avant
At front axle **idem 02/01 VK** mm

b) A la hauteur de l'axe arrière
At rear axle **idem 02/01 VK** mm

Fédération Internationale de l'Automobile
2 chemin de Blandonnet
CH-1215 GENEVE 15
Tél.: 41 22 544 44 00
Fax Sport: 41 22 544 44 50

Homologation N°

A - 5609

Extension N°

08/02 VK

Marque
Make FIAT AUTO S.P.A.

Modèle
Model PUNTO 1.6 16V KIT

318. Bielle : / **Connecting rod :**

b) Type de la tête de bielle / Big end type: idem 02/01 VK

c) Diamètre intérieur de la tête de bielle (sans coussinets) / Interior diameter of the big end (without shell bearings): idem 02/01 VK mm

d) Longueur entre axes / Length between the axes: idem 02/01 VK +/- 0.1 mm

e) Poids minimum / Minimum weight: idem 02/01 VK g

319. Vilebrequin / **Crankshaft**

a) Type de construction / Type of manufacture: idem 02/01 VK

c) ☐ coulé / cast ☐ forgé / forged: idem 02/01 VK

e) Type de paliers / Type of bearings: idem 02/01 VK

f) Diamètre des paliers / Diameter of bearings: 54

g) Matériau des chapeaux de paliers / Bearing caps material: idem 02/01 VK

h) Poids minimum du vilebrequin nu / Minimum weight of bare crankshaft: 10600 g

E2) Vilebrequin (avec marquage) / Crankshaft (with marking)

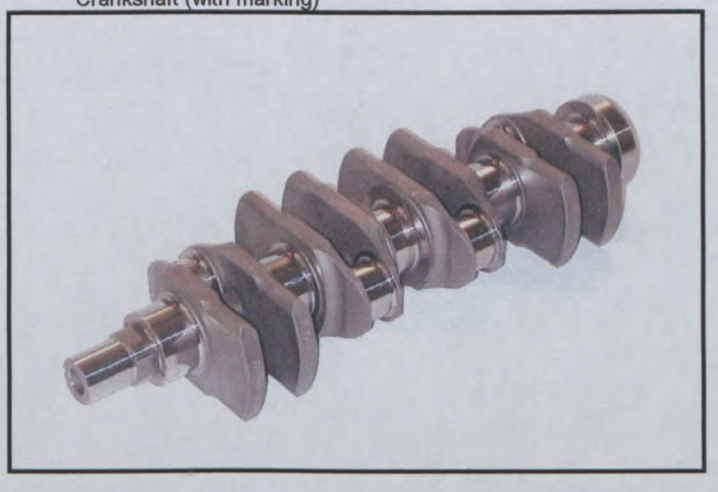

320. Volant-moteur : / **Flywheel :**

b) Poids minimum avec couronne de démarreur / Minimum weight with starter ring: idem 02/01 VK g

E3) Volant moteur / Engine flywheel

Idem 02/01 VK

© FIA 1998

Fédération Internationale de l'Automobile
2 chemin de Blandonnet
CH-1215 GENEVE 15
Tél.: 41 22 544 44 00
Fax Sport: 41 22 544 44 50

FEDERATION INTERNATIONALE DE L'AUTOMOBILE

Homologation N°

A - 5609

Groupe / Group **A**

Extension N°

09/01-KS

FICHE D'EXTENSION D'HOMOLOGATION
FORM FOR HOMOLOGATION EXTENSION

☒ **VK-S1600** Variante Kit Super 1600 / Super 1600 Kit Variant

Homologation valable à partir du :
Homologation valid as from **01 MARS 2001**

Les éléments figurant dans cette fiche VK-S1600 ne peuvent pas être utilisés séparément et doivent impérativement être utilisés dans leur intégralité / The parts featured on this VK-S1600 form must not be used separately and must imperatively be used all together as a whole.

A) Voiture vue de 3/4 avant
Car seen front 3/4 front

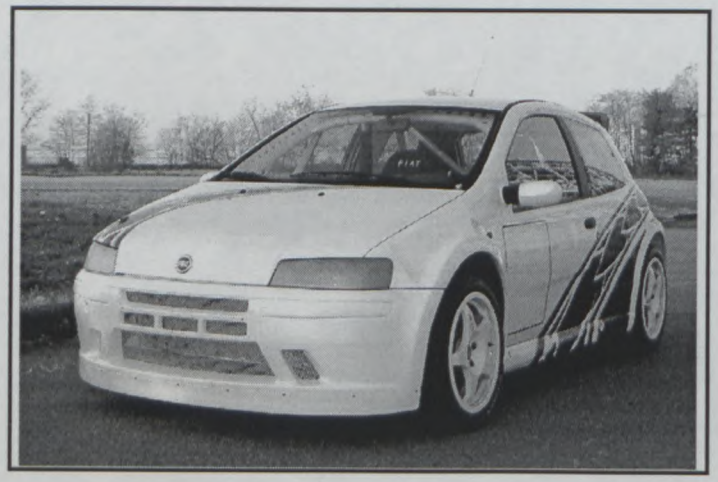

B) Voiture vue de 3/4 arrière
Car seen from 3/4 rear

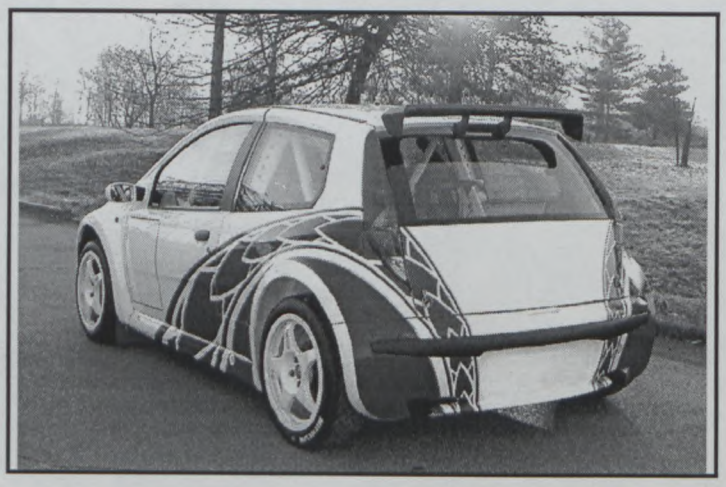

1. GENERALITES / GENERAL

102. Dénomination(s) commerciale(s) - Modèle et type :
Commercial name(s) - Model and type **Punto VK - S 1600**

103. Cylindrée :
Cylinder capacity **1597,95** cm^3

2. DIMENSIONS, POIDS / DIMENSIONS, WEIGHT

203. Largeur hors-tout :
Overall width **1794** mm

Endroit de mesure :
Where measured **à la hauteur de l'axe arrière - all'altezza dell'asse posteriore**

204. Largeur de carrosserie :
Width of bodywork

a) A la hauteur de l'axe avant :
At front axle **1782** mm

b) A la hauteur de l'axe arrière :
At rear axle **1794** mm

© FIA -2001

Fédération Internationale de l'Automobile
2, chemin de Blandonnet
CH-1215 GENEVE 15
Tél.: 41 22 544 44 00
Fax Sport: 41 22 544 44 50

Homologation N°

Marque / Make: FIAT AUTO S.p.A

Modèle / Model: PUNTO VK - S 1600

A - 5609

Extension N°

09/01 - KS

3. MOTEUR / ENGINE

C) Profil droit du moteur déposé
Right hand view of dismounted engine

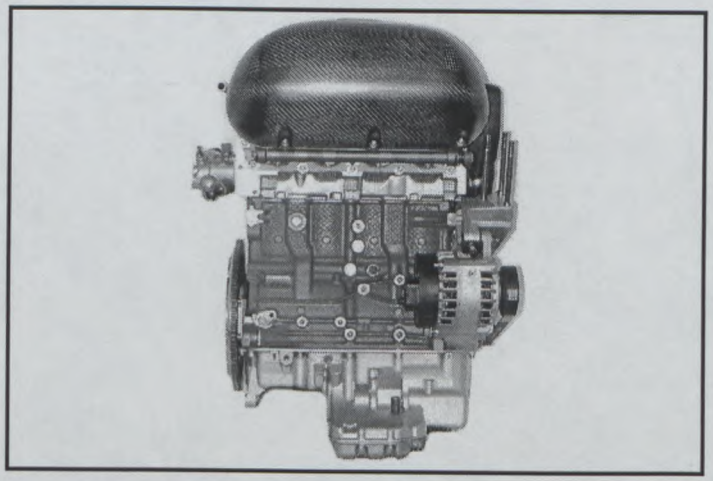

D) Profil gauche du moteur déposé
Left hand view of dismounted engine

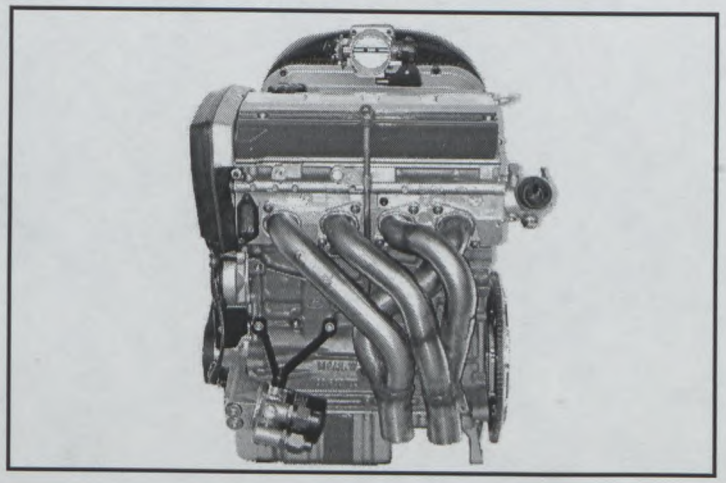

E) Moteur dans son compartiment
Engine in its compartment

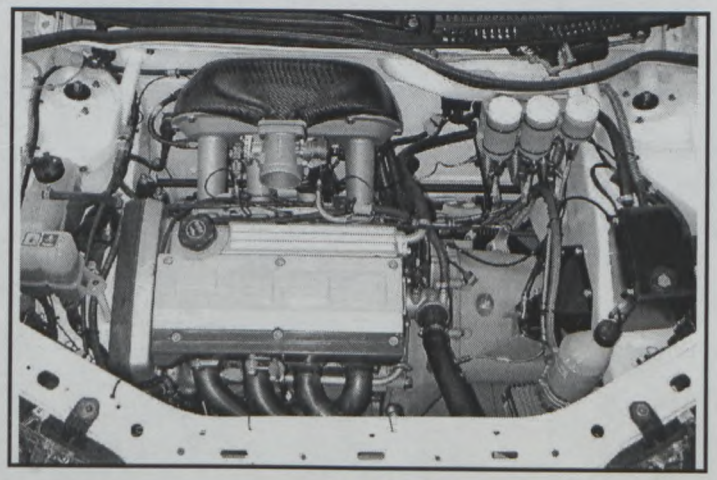

307. Cylindrée / Cylinder capacity

a) Unitaire / unitary: 399,46 cm³

b) Totale / Total: 1597,85 cm³

c) Totale max. autorisée / Max. total allowed: 1599,88 cm³

310. Rapport volumétrique maximum (par rapport à l'unité) / Maximum compression ratio (in relation with the unit): 13 : 1

313. Chemises / Sleeves

a) ☐ oui / yes ☒ non / no

c) ☐ humides / wet ☐ sèches / dry

314. Alésage / Bore: 82,515 mm

315. Alésage maximum autorisé / Maximum bore allowed: 82,57 mm

316. Course / Stroke: 74,7 mm

© FIA -2001

Fédération Internationale de l'Automobile
2 chemin de Blandonnet
CH-1215 GENEVE 15
Tél.: 41 22 544 44 00
Fax Sport: 41 22 544 44 50

Homologation N°

A - 5609

Extension N°

09/01-KS

Marque / Make: **FIAT AUTO S.p.A.**

Modèle / Model: **Punto VK – S 1600**

317. Piston / Piston

a) Matériau / Material: **alliage d'aluminium - lega di alluminio**

b) Nombre de segments / Number of rings: **3**

c) Poids minimum (avec axe, joncs et segments) / Minimum weight (including pin, spring-ring and rings): **364** g

g) Epaisseur des segments / Thickness of rings: **1,2 - 1,5 - 2** +/- 0,1 mm.

AA) Piston / Piston

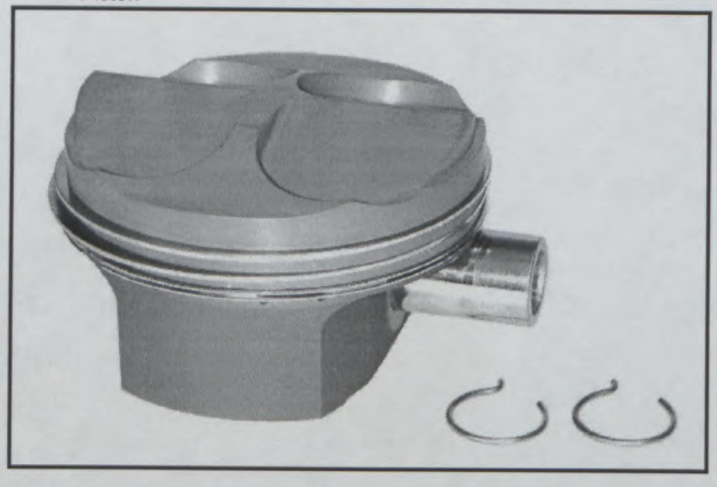

318. Bielle : / Connecting rod :

b) Type de la tête de bielle / Big end type: **2 piéces - 2 pezzi**

c) Diamètre intérieur de la tête de bielle (sans coussinets) / Interior diameter of the big end (without shell bearings): **44** mm

d) Longueur entre axes / Length between the axes: **158,6** +/- 0.1 mm

e) Poids minimum / Minimum weight: **475** g

E1) Bielle vue de ¾ (avec marquage) / Connecting rod seen from ¾ (with marking)

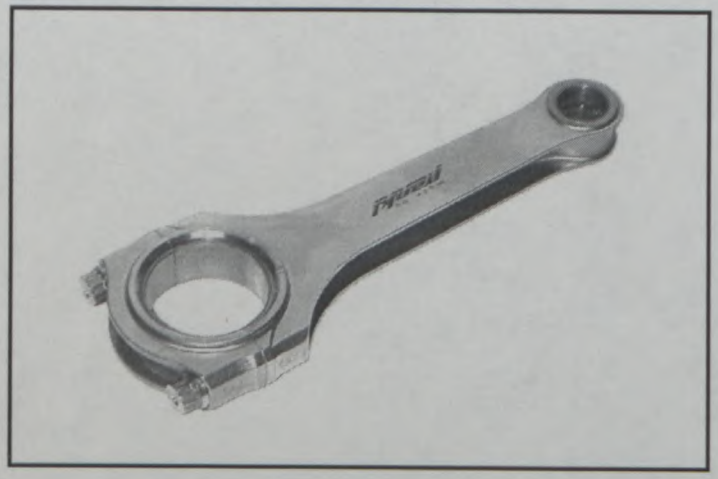

Fédération Internationale de l'Automobile
2 chemin de Blandonnet
CH-1215 GENEVE 15
Tél.: 41 22 544 44 00
Fax Sport: 41 22 544 44 50

© FIA -2001

Homologation N°

A - 5609

Extension N°

09/01-KS

Marque / Make: **FIAT AUTO S.p.A.**

Modèle / Model: **Punto VK – S 1600**

319. Vilebrequin : / Crankshaft

a) Type de construction : / Type of manufacture: **une seule piéce - un solo pezzo**

c) ☐ coulé / cast ☒ forgé / forged

e) Type de paliers : / Type of bearings: **lisses - lisci**

f) Diamètre des paliers : / Diameter of bearings: **54**

g) Matériau des chapeaux de paliers : / Bearing caps material: **alliage ferreux - lega ferrosa**

h) Poids minimum du vilebrequin nu : / Minimum weight of bare crankshaft: **10600** g

E2) Vilebrequin (avec marquage) / Crankshaft (with marking)

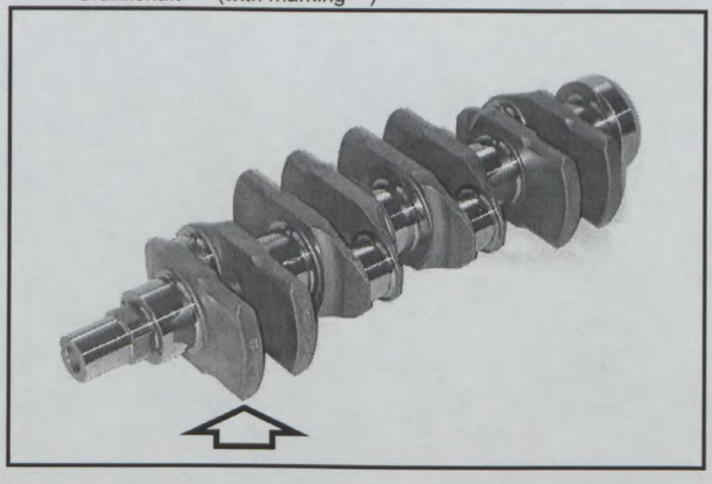

320. Volant-moteur : / Flywheel

b) Poids minimum avec couronne de démarreur (avec les vis de fixation) : / Minimum weight with starter ring (including mounting bolts): **3361** g

c) Diamètre extérieur de la couronne de démarreur : / External diameter of the starter ring: **289,8** mm

E3) Volant moteur (avec marquage) / Engine flywheel (with marking)

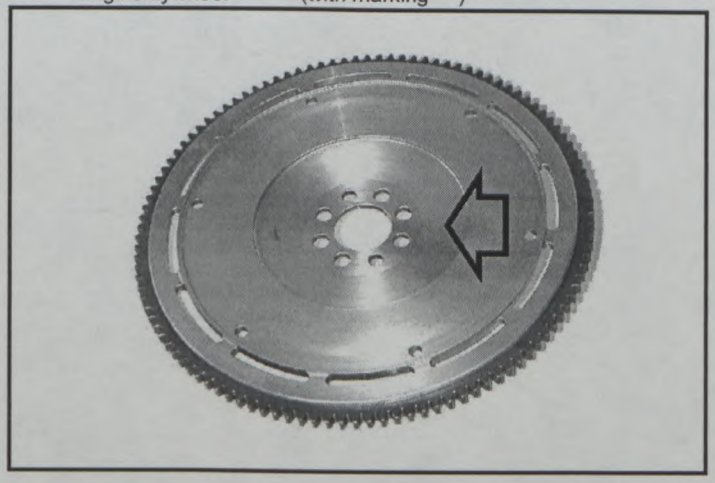

© FIA -2001

Fédération Internationale de l'Automobile
2 chemin de Blandonnet
CH-1215 GENEVE 15
Tél.: 41 22 544 44 00
Fax Sport: 41 22 544 44 50

Homologation N°

A - 5609

Extension N°

09/01-KS

Marque / Make: **FIAT AUTO S.p.A.**

Modèle / Model: **Punto VK – S 1600**

323. Alimentation par carburateur : / **Fuel feed by carburettor**

a) Nombre de carburateurs : / Number of carburettors: ----------

b) Type : / Type: ----------

c) Marque et modèle : / Make and model: ----------

d) Nombre de passages de gaz par carburateur : / Number of mixture passages per carburettor: ----------

e) Diamètre maximum de la sortie de gaz du carburateur : / Maximum diameter of the carburettor mixture exit port: ---------- mm

f) Diamètre du diffuseur au point d'étranglement maximum : / Diameter of the venturi at the narrowest point: ---------- +/- 0.25 mm

324. Alimentation par injection : / **Fuel feed by injection :**

a) Marque : / Make: **Marelli**

b) Modèle : / Model: **M F 4 M**

c) Mode de dosage du carburant : / Kind of fuel measurement

☐ mécanique / mechanical	☒ électronique / electronical	☐ hydraulique / hydraulic

d) Dimensions du conduit d'admission au niveau du papillon ou de la guillotine : / Dimensions of intake pipe at the throttle or slide location: **60** +/- 0.25 mm

e) Nombre de sorties effectives de carburant : / Number of effective fuel outlets: **4**

f) Position des injecteurs : / Position of injectors

f1)

☒ Collecteur / Manifold	☐ Culasse / Cylinderhead

© FIA -2001

Fédération Internationale de l'Automobil
2 chemin de Blandonnet
CH-1215 GENEVE 15
Tél.: 41 22 544 44 00
Fax Sport: 41 22 544 44 50

Homologation N°

A - 5609

Extension N°

09/01-KS

Marque / Make: **FIAT AUTO S.p.A.**

Modèle / Model: **Punto VK – S 1600**

g) Capteurs du système d'injection :
Sensors of injection system

S1 : Position arbre à cames - Posizione albero a camme

S2 : Position vilebrequin - Posizione albero motore

S3 : Temperature eau - Temperatura acqua

S4 : Position accelerateur - Posizione acceleratore

S6 : Sonde Lambda - Sonda Lambda

S5 : Temp. et pression absolue air amb. - Temp. e pressione assoluta aria

S7 : Temp. huile moteur - Temperatura olio motore

h) Actionneurs du système d'injection :
Actuators of injection system

A1 : Pompe essence - Pompa benzina

A2 : Injecteurs (4) - Iniettori (4)

A3 : Bobines (4) - Bobine (4)

A4 : Filtre pour l'essence - Filtro benzina

A6 : Papillon accelerateur - Farfalla acceleratore

A5 : Regulateur pression d'essence - Regolatore pressione benzina

H) Carburateur / Système d'injection
Carburator / Injection system

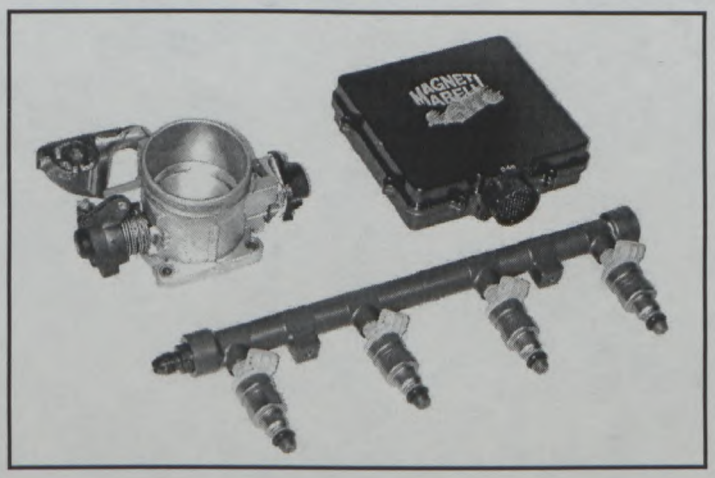

© FIA -2001

Fédération Internationale de l'Automobile
2 chemin de Blandonnet
CH-1215 GENEVE 15
Tél.: 41 22 544 44 00
Fax Sport: 41 22 544 44 50

Marque / Make: FIAT AUTO S.p.A.

Modèle / Model: Punto VK – S 1600

Homologation N°: A - 5609

Extension N°: 09/01 - KS

XIV) LOCALISATION DES CAPTEURS ET ACTIONNEURS / LOCATION OF SENSORS AND ACTUATORS :

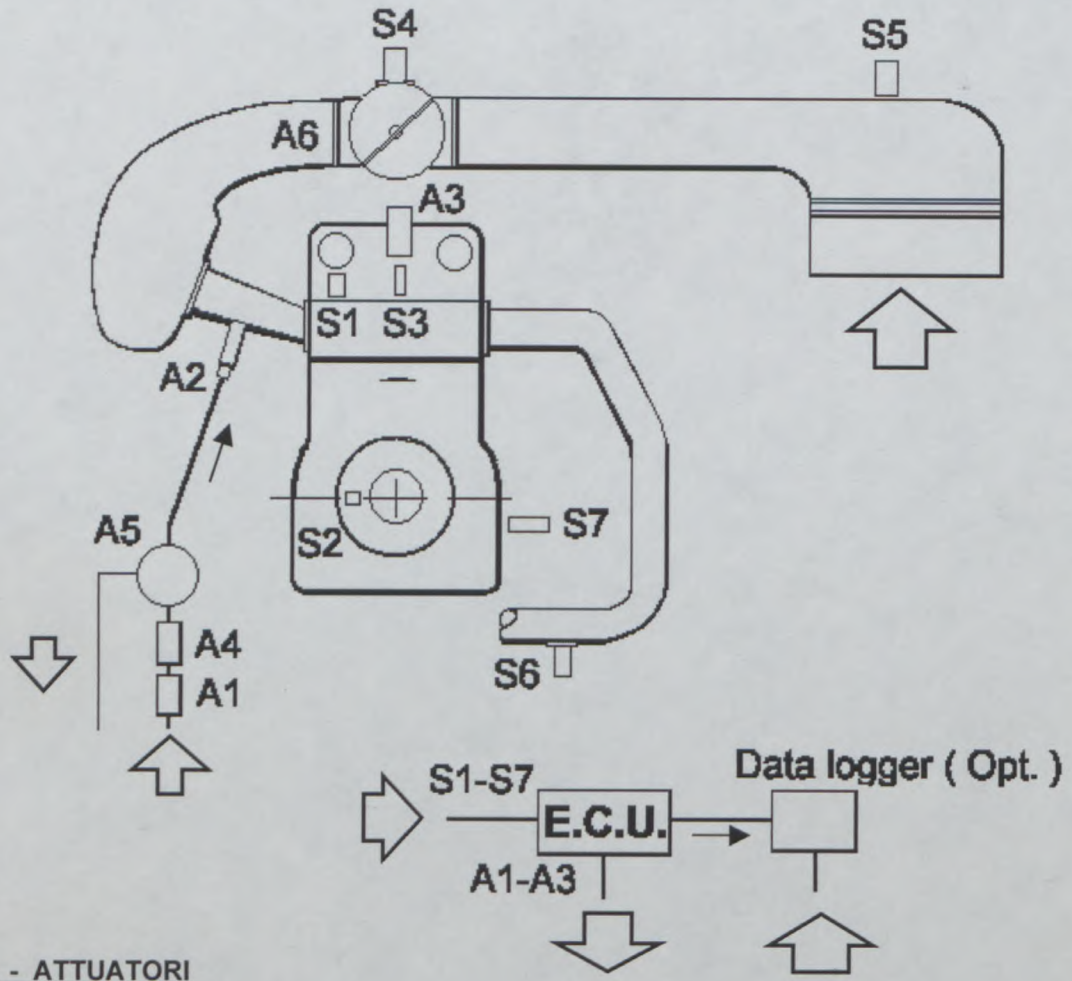

ACTUATEURS - ATTUATORI

A1 : Pompe essence – pompa benzina
A2 : Injecteurs (4) – iniettori (4)
A3 : Bobines (4) - bobine (4)
A4 : Filtre pour l'essence – filtro benzina
A5 : Regulateur pression d'essence – regolatore pressione benzina
A6 : Papillon accelerateur – farfalla acceleratore

CAPTEURS - SENSORI

S1 : Position arbre à cames – posizione albero a camme
S2 : Position vilebrequin – posizione albero motore
S3 : Temperature eau – temperatura acqua
S4 : Position accelerateur – posizione acceleratore
S5 : Temp. et pression absolue air amb. – temperatura e pressione assoluta aria
S6 : Sonde Lambda – sonda Lambda
S7 : Temp. huile moteur – temperatura olio motore

Ne sont pas indiquées les capteurs utilisées seulement pour l' acquisition des données
Non sono indicati i sensori utilizzati solamente per l'acquisizione dei dati

© FIA -2001

Fédération Internationale de l'Automobile
2 chemin de Blandonnet
CH-1215 GENEVE 15
Tél.: 41 22 544 44 00
Fax Sport: 41 22 544 44 50

Homologation N°

A - 5609

Extension N°

09/01 - KS

Marque / Make: **FIAT AUTO S.p.A.**

Modèle / Model: **Punto VK – S 1600**

327. Admission / Intake

a) Matériau du collecteur / Material of manifold: **(6 éléments) alliage d'aluminium, (1 élément) plastique (G.R.P.)**
(6 elementi) lega di alluminio, (1 elemento) plastica (G.R.P.)

b) Nombre d'éléments du collecteur / Number of manifold elements: **7**

d) Diamètre maximum de soupape / Maximum diameter of the valve: -------- mm

e) Diamètre de tige de soupape dans guide / Diameter of the valve stem in guide: -------- + 0 / - 0.2 mm

f) Longueur de soupape / Valve length: ---------- +/- 1.5 mm

UNIQUEMENT POUR LES MOTEURS A DEUX SOUPAPES PAR CYLINDRE (UNE D'ADMISSION + UNE D'ECHAPPEMENT)
ONLY FOR ENGINES WITH TWO VALVES PER CYLINDER (ONE FOR INTAKE + ONE FOR EXHAUST)

p) Position du restricteur / Restrictor location: **entrée collecteur admission - ingresso collettore aspirazione**

Dessin / Drawing — diamètre mesuré en mm. / diametro misurato in mm.

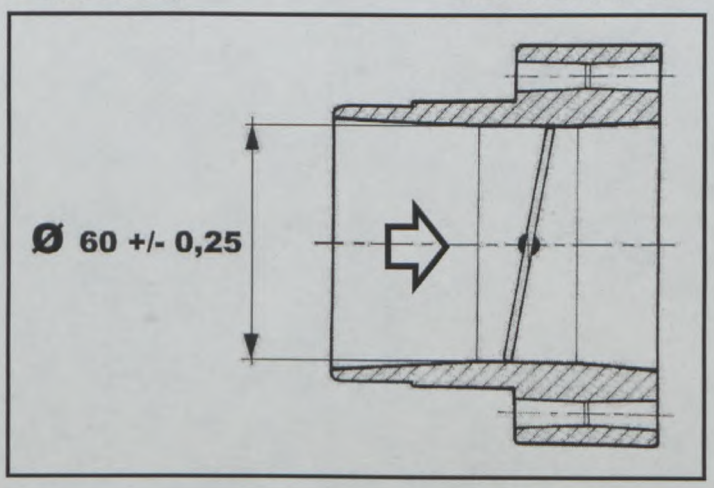

Puoto

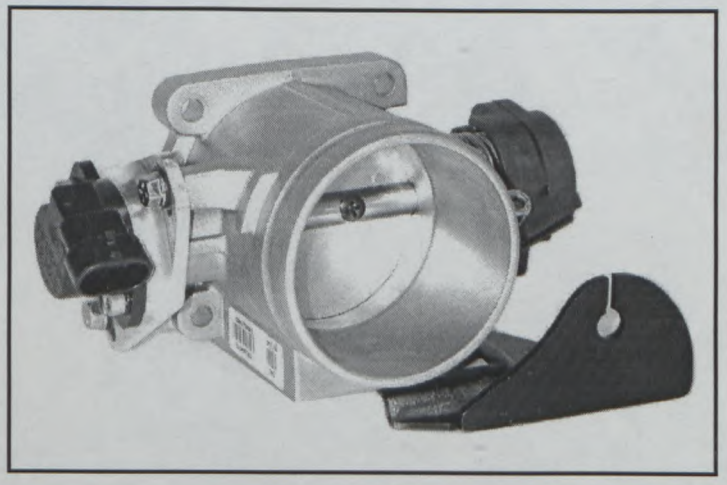

328. Echappement : / Exhaust :

a) Matériau du collecteur / Material of manifold: **acier - acciaio**

b) Nombre d'éléments du collecteur / Number of manifold elements: **1**

c) Dimensions intérieures de sortie collecteur / Internal dimensions of manifold exit: **2 x 50 +/- 2** mm

e) Diamètre maximum de soupape / Maximum diameter of the valve: -------- mm

f) Diamètre de tige de soupape dans guide / Diameter of the valve stem in guide: -------- + 0 / - 0.2 mm

g) Longueur de soupape / Valve length: ---------- +/- 1.5 mm

UNIQUEMENT POUR LES MOTEURS A DEUX SOUPAPES PAR CYLINDRE (UNE D'ADMISSION + UNE D'ECHAPPEMENT)
ONLY FOR ENGINES WITH TWO VALVES PER CYLINDER (ONE FOR INTAKE + ONE FOR EXHAUST)

Fédération Internationale de l'Automobile
2 chemin de Blandonnet
CH-1215 GENEVE 15
Tél.: 41 22 544 44 00
Fax Sport: 41 22 544 44 50

© FIA -2001

Homologation N°

A - 5609

Extension N°

09/01 - KS

Marque / Make: **FIAT AUTO S.p.A.**

Modèle / Model: **Punto VK – S 1600**

I) Collecteur d'admission
Intake manifold

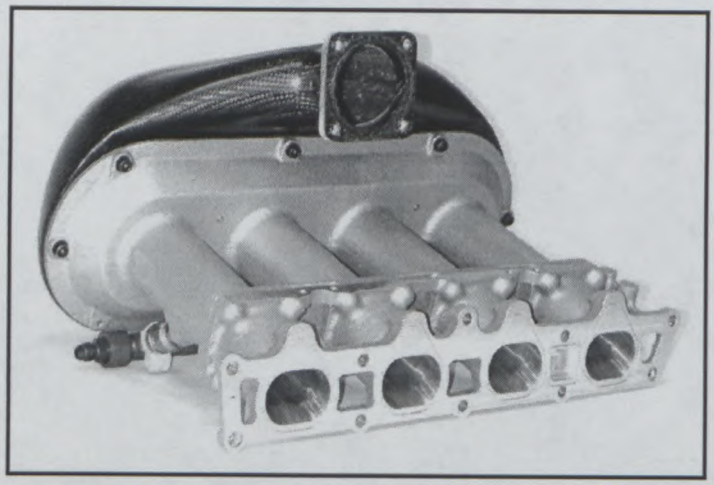

J) Collecteur d'échappement
Exhaust manifold

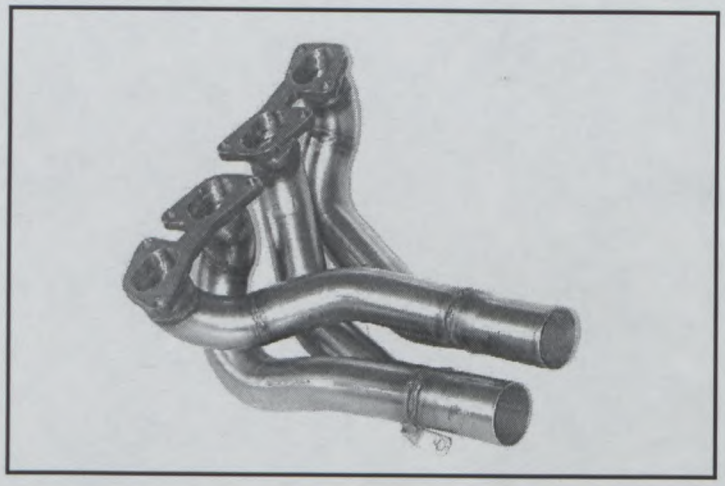

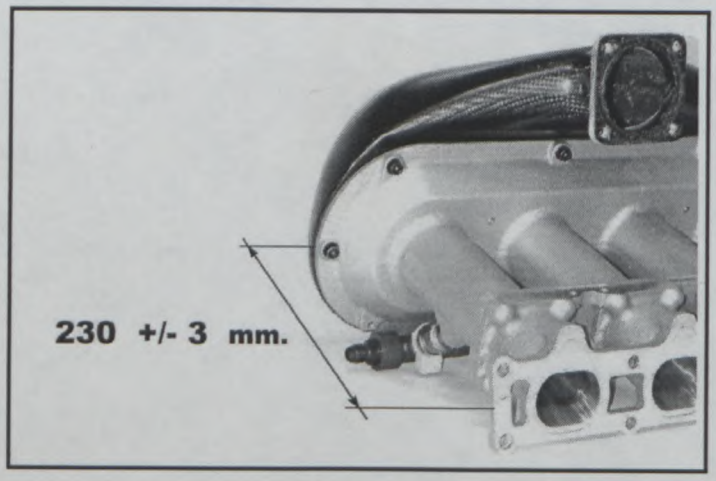

© FIA -2001

Fédération Internationale de l'Automobile
2 chemin de Blandonnet
CH-1215 GENEVE 15
Tél.: 41 22 544 44 00
Fax Sport: 41 22 544 44 50

Homologation N°

A - 5609

Extension N°

09/01-KS

Marque / Make: FIAT AUTO S.p.A.

Modèle / Model: Punto VK – S 1600

Dessins des orifices du moteur
Drawings of engine ports

ADMISSION • INTAKE

II) Collecteur, côté culasse / Manifold, cylinderhead side :

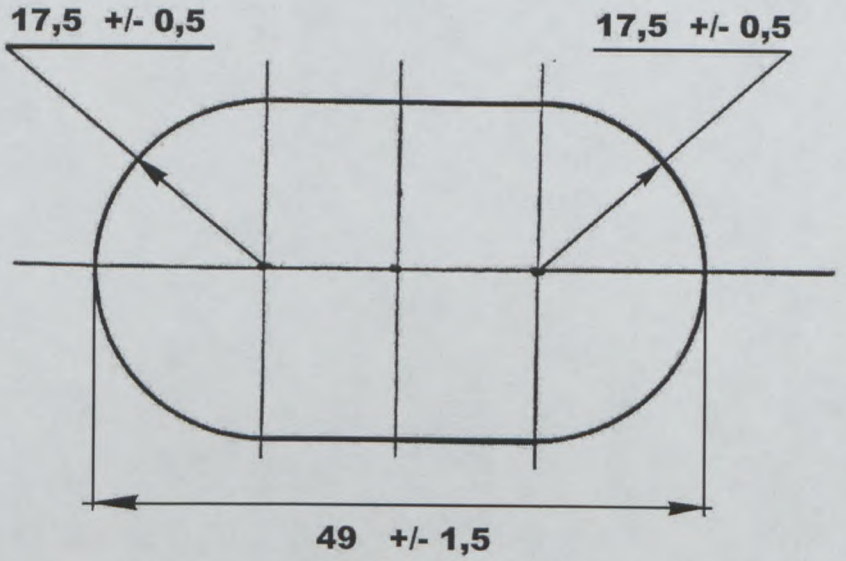

ECHAPPEMENT • EXHAUST

IV) Collecteur, côté culasse / Manifold, cylinderhead side :

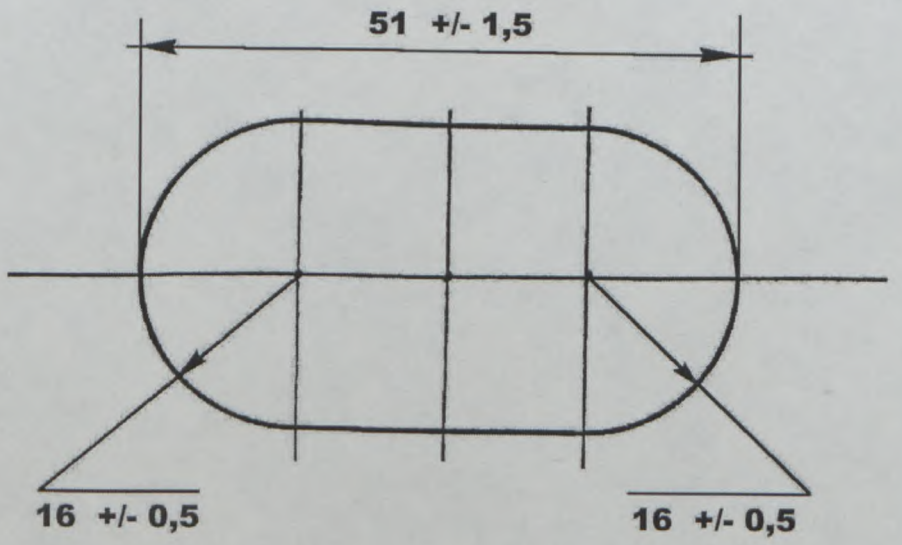

© FIA -2001

Fédération Internationale de l'Automobile
2 chemin de Blandonnet
CH-1215 GENEVE 15
Tél.: 41 22 544 44 00
Fax Sport: 41 22 544 44 50

Homologation N°

A - 5609

Extension N°

09/01-KS

Marque / Make: **FIAT AUTO S.p.A.**

Modèle / Model: **Punto VK – S 1600**

4. CIRCUIT DE CARBURANT / FUEL CIRCUIT

401. **Réservoir :** / **Fuel tank**

a) Nombre / Number: **1**

b) Emplacement / Location: **sous plancher AR / sotto il pavimento Post.**

c) Matériau / Material: **FT 3**

d) Capacité totale / Total capacity: **50**

e) Emplacement des orifices / Filler hole locations: **sur le dessus - al di sopra**

RR) Réservoir à essence / Fuel tank

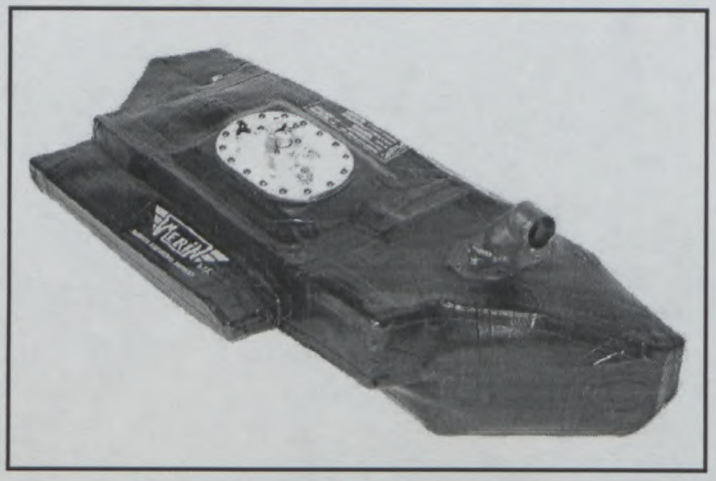

© FIA -2001

Fédération Internationale de l'Automobile
2 chemin de Blandonnet
CH-1215 GENEVE 15
Tél.: 41 22 544 44 00
Fax Sport: 41 22 544 44 50

Homologation N°

A - 5609

Extension N°

0 9 / 0 1 - KS

Marque
Make **FIAT AUTO S.p.A.**

Modèle
Model **Punto VK – S 1600**

6. TRANSMISSION / POWER TRAIN

602. Embrayage :
Clutch

a) Type :
Type **à sec - a secco**

b) Système de commande :
Control system **hydraulique - idraulico**

c) Nombre de disques :
Nomber of plates **1**

d) Diamètre du(des) disque(s) :
Diameter of the plate(s) **199** +/- 2 mm

CC) Embrayage :
Clutch

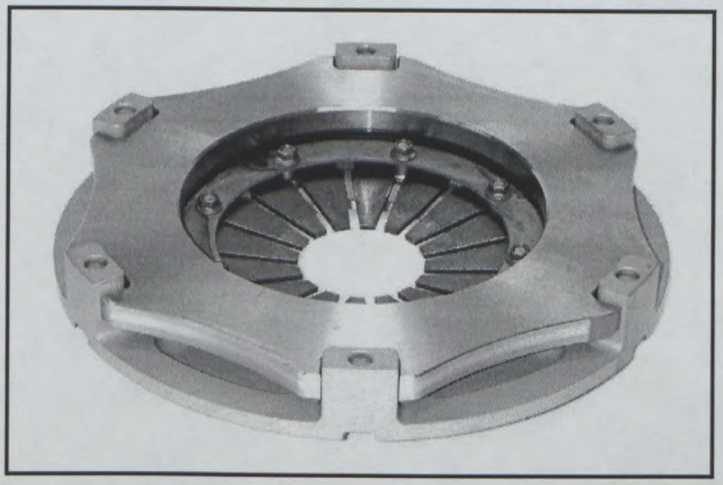

CC2) Groupe de pression
Pressure assembly

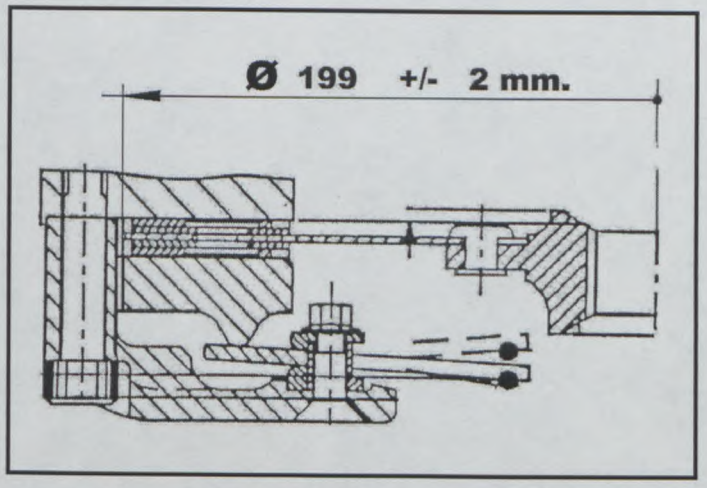

603. Boîte de vitesses :
Gearbox

a) Emplacement : **transversale, AV**
Location **transversale, Ant.**

b) Marque "manuelle" :
"Manual" make **Fiat - Hewland**

d) Type et emplacement de commande :
Type and location of control **sur le tunnel - sul tunnel**

e) Rapports :
Ratios

	Manuelle Manual			
	Nombre de dents Number of teeth	Rapport Ratio	Cons tant	Syn- chro
1	43 / 13	3,308		
2	40 / 16	2,500		
3	38 / 18	2,111		
4	35 / 20	1,750		
5	31 / 21	1,476		
6	31 / 25	1,240		
AR / R	45 / 16	2,813		
Constante Constant	----------	--------		--

j) Poids de la boîte de vitesse (boîte de vitesse complète avec différentiel monté, sans supports, sans huile, sans embrayage, sans commande externe, sans demi-arbres
Gearbox weight (complete gearbox with mounted differential, without supports, without oil, without clutch, without external control, without half-Shafts) : **39** Kg

Fédération Internationale de l'Automobile
2 chemin de Blandonnet
CH-1215 GENEVE 15
Tél.: 41 22 544 44 00
Fax Sport: 41 22 544 44 50

© FIA -2001

Homologation N°

A - 5609

Extension N°

09/01-KS

Marque / Make: **FIAT AUTO S.p.A.**

Modèle / Model: **Punto VK- S 1600**

f) Grille de vitesses :
Gear change gate

AR	N	1	2	3	4	5	6

g) Type de lubrification :
Type of lubrication **à barbotage - a sbattimento**

S) Carter de boîte de vitesses et cloche d'embrayage
Gearbox casing and clutch bell housing

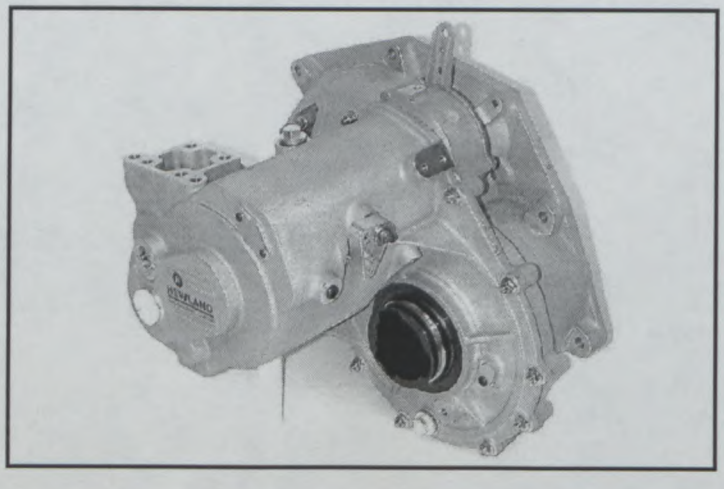

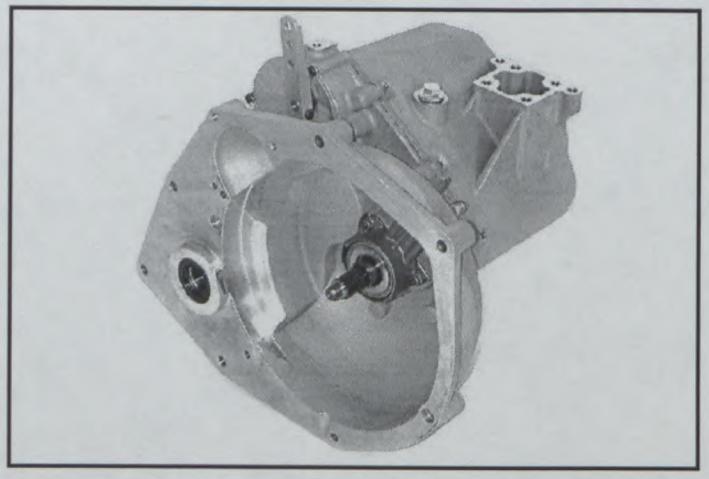

605. Couple final
Final drive

a) Type de couple final :
Type of final drive **engranage cylindrique - ingranaggio cilindrico**

c) Nombre de dents : Number of teeth
b) Rapports : Ratios

	Nombre de dents Number of teeth	Rapport Ratio
1	**68 / 14**	**4,857**
2	**63 / 14**	**4,500**
3	**68 / 12**	**5,667**

d) Type de limitation de différentiel et marque du différentiel : **à lamelles**
Type of differential limitation and make of differential **a lamelle**

© FIA -2001

Fédération Internationale de l'Automobile
2 chemin de Blandonnet
CH-1215 GENEVE 15
Tél.: 41 22 544 44 00
Fax Sport: 41 22 544 44 50

Homologation N°

A - 5609

Extension N°

09/01-KS

Marque / Make: **FIAT AUTO S.p.A.**

Modèle / Model: **Punto VK – S 1600**

DI) Différentiel
Differential :

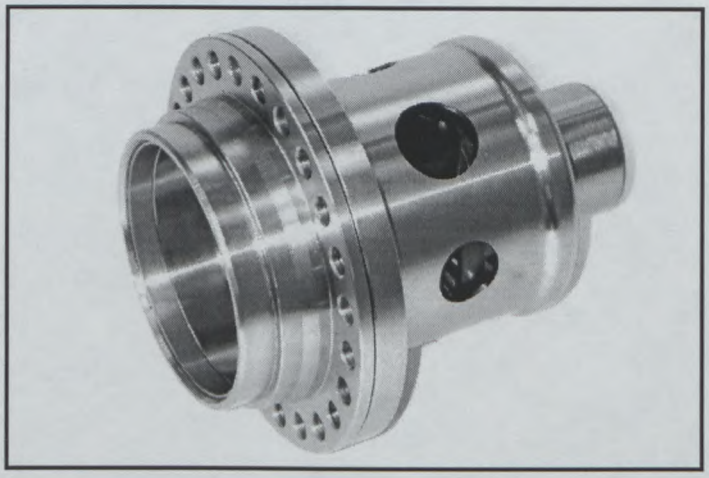

DI1) Dessin du différentiel complet
Drawing of the complete differential

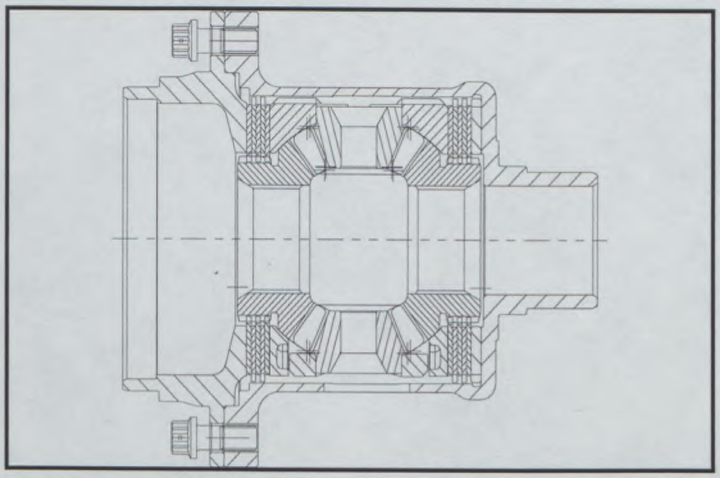

606. Arbres
Shafts

AG) Demi-arbre Gauche
Left half shaft :

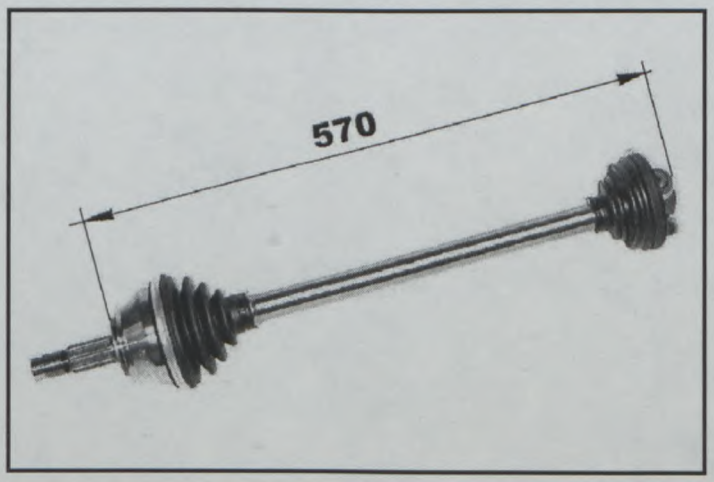

AD) Demi-arbre Droit
Right half shaft :

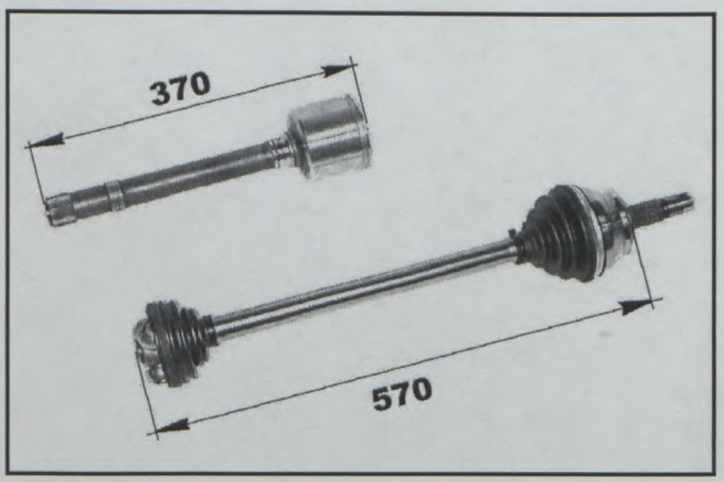

e) Diamètre maximum du barreau de transmission : **27** mm.
Maximum diameter of half shaft

f) Longueur maximale du Demi-arbre Gauche : **570** mm.
Maximum length of the left half shaft

g) Longueur maximale du Demi-arbre Droit : **570** mm.
Maximum length of the right half shaft

Fédération Internationale de l'Automobile
2 chemin de Blandonnet
CH-1215 GENEVE 15
Tél.: 41 22 544 44 00
Fax Sport: 41 22 544 44 50

© FIA -2001

Marque / Make: FIAT AUTO S.p.A.

Modèle / Model: Punto VK – S 1600

Homologation N°: A - 5609

Extension N°: 09/01-KS

7. SUSPENSION / SUSPENSION

707. **Amortisseurs :**
Shock absorbers

a) Nombre par roue :
Number per wheel

b) Type :
Type

c) Principe de fonctionnement :
Principle of operation

Avant / Front (type 1)	Avant / Front (type2)
1	1
telescopique - telescopico	telescopique - telescopico
hydraulique - idraulico	hydraulique - idraulico

AA1) Amortisseur avant complet déposé (type 1)
Complete front damper dismounted (type 1)

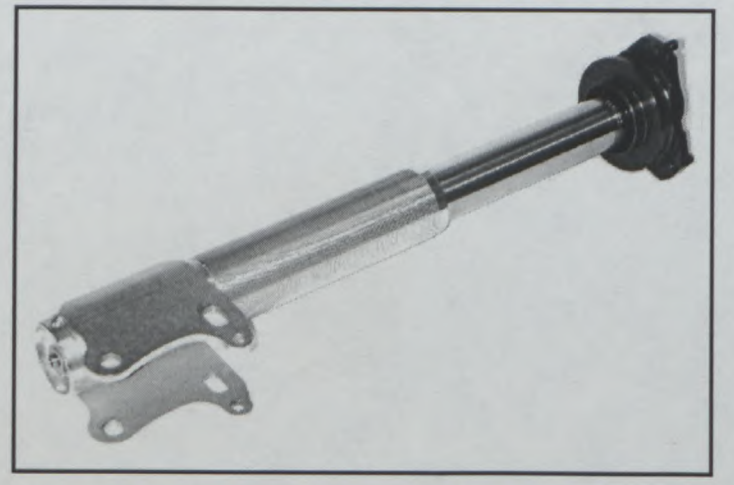

AA2) Amortisseur avant complet déposé (type 2)
Complete front damper dismounted (type 2)

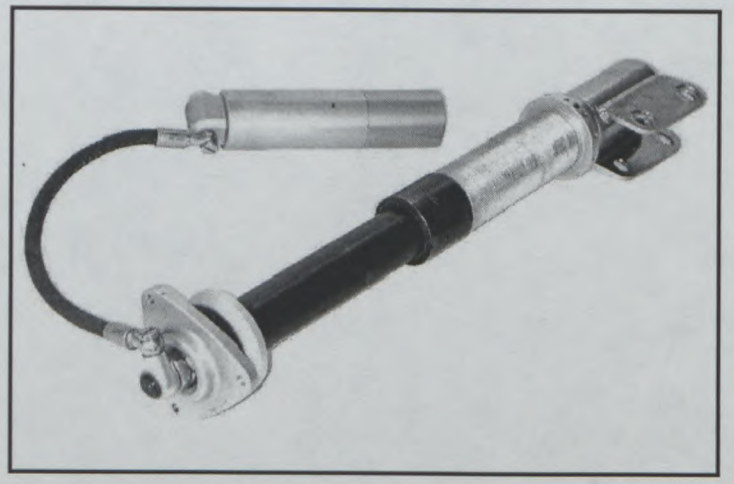

AA3) Train avant complet déposé (avec berceau)
Complete dismounted front axle (with front subframe)

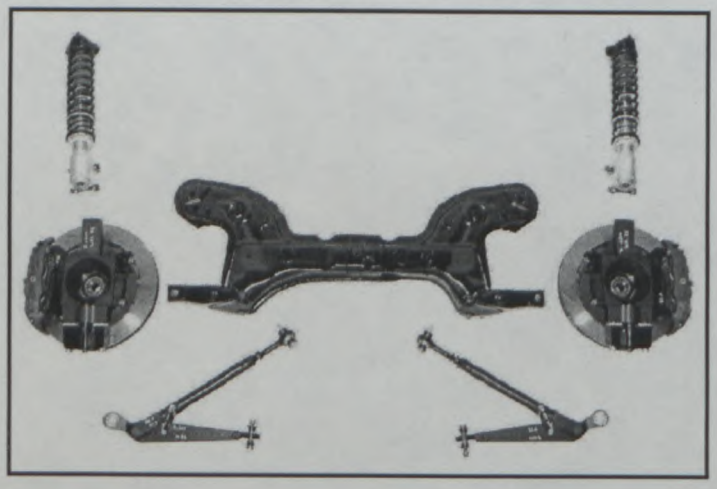

AA4) Porte-moyeu avant
Front hub carrier

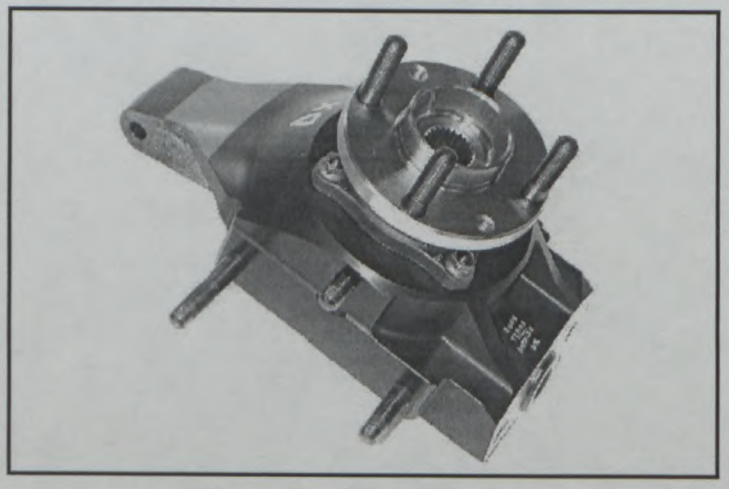

© FIA -2001

Fédération Internationale de l'Automobile
2 chemin de Blandonnet
CH-1215 GENEVE 15
Tél.: 41 22 544 44 00
Fax Sport: 41 22 544 44 50

Homologation N°

A - 5609

Extension N°

09/01-KS

Marque / Make: **FIAT AUTO S.p.A.**

Modèle / Model: **Punto VK – S 1600**

707. Amortisseurs : Shock absorbers

a) Nombre par roue : Number per wheel

b) Type : Type

c) Principe de fonctionnement : Principle of operation

Arrière / Rear (type 1)	Arrière / Rear (type2)
1	1
telescopique - telescopico	telescopique - telescopico
hydraulique - idraulico	hydraulique - idraulico

AR1) Amortisseur arrière complet déposé (type 1)
Complete rear damper dismounted (type 1)

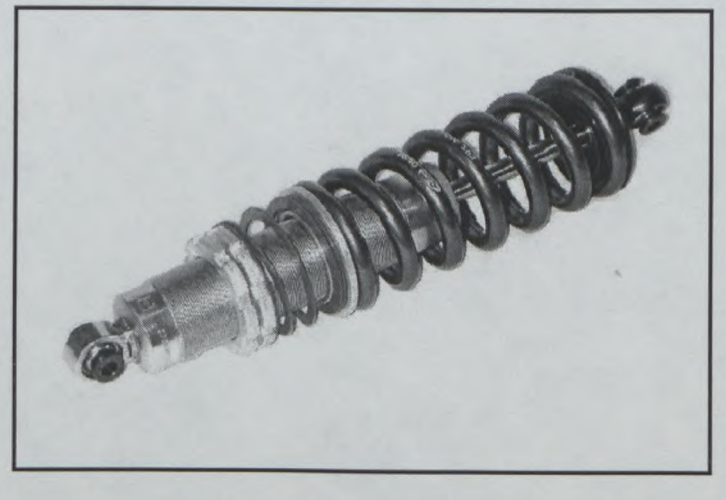

AR2) Amortisseur arrière complet déposé (type 2)
Complete rear damper dismounted (type 2)

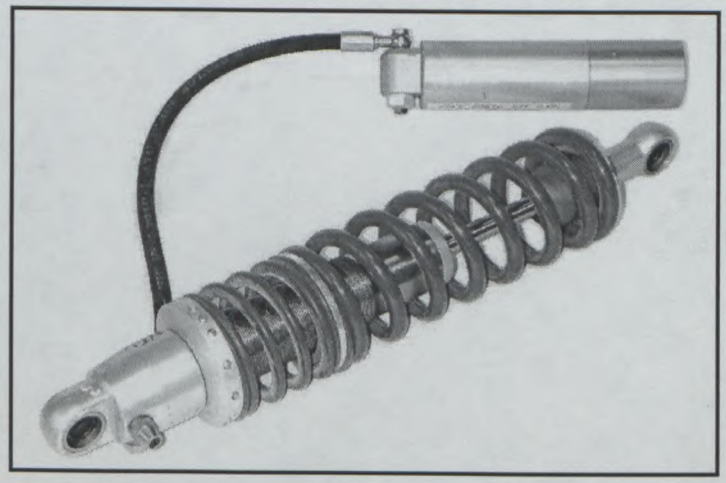

AR3) Train arrière complet déposé
Complete dismounted rear axle

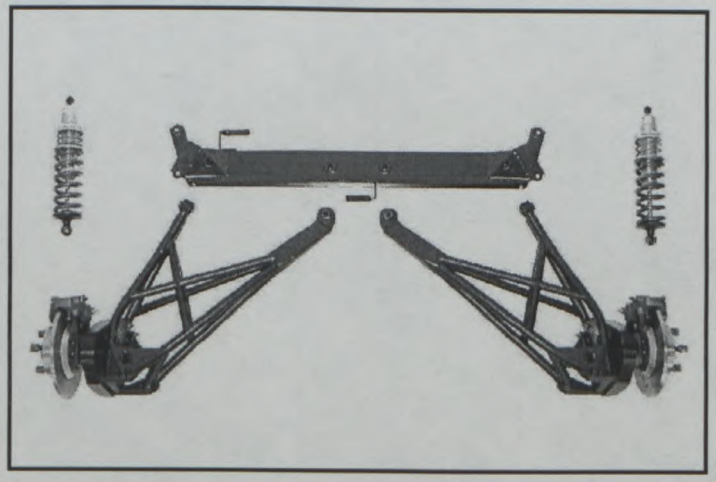

AR4) Porte-moyeu ou bras de suspension arrière
Rear hub carrier or rear arm

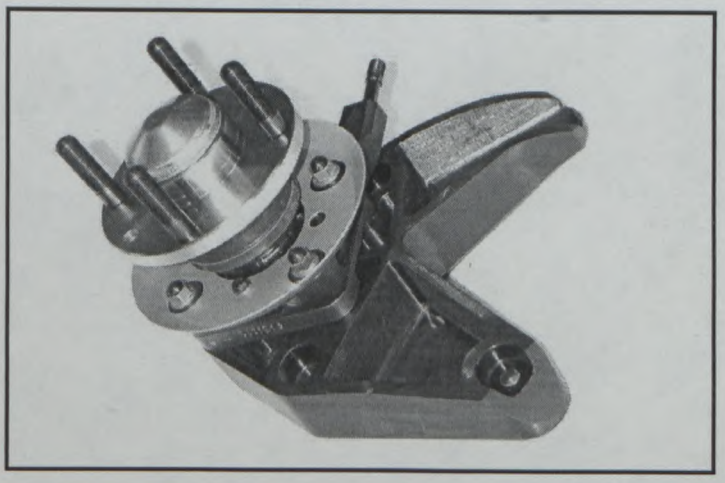

© FIA -2001

Fédération Internationale de l'Automobile
2 chemin de Blandonnet
CH-1215 GENEVE 15
Tél.: 41 22 544 44 00
Fax Sport: 41 22 544 44 50

Homologation N°

A - 5609

Extension N°

09/01-KS

Marque / Make: **FIAT AUTO S.p.A.**

Modèle / Model: **Punto VK – S 1600**

8. TRAIN ROULANT / RUNNING GEAR

803. Freins : / Brakes

	Avant / Front (type 1)	Avant / Front (type 2)
e) Nombre dee cylindres par roue : Number of cylinder per wheel	4	4
e1) Alésage : Bore	2 x 42 - 2x 36 mm.	2 x 42 - 2 x 36 mm.
g) Freins à disques : Disc brakes	oui - si	oui - si
g1) Nombre de plaquettes par roue : Number of pads per wheel	2	2
g2) Nombre d'étriers par roue : Number of calipers per weel	1	1
g3) Matériau des étriers : Caliper material	alliage d'aluminium-lega di alluminio	alliage d'aluminium-lega di allumunio
g4) Epaisseur du disque neuf : Thickness of new disc	28 +/- 1 mm	25,5 +/- 1 mm
g4bis) Epaisseur minimale du disque : Minimum thickness of the disc	25 mm	22,5 mm
g5) Diamètre extérieur du disque : External diameter of the disc	355 +/- 1.5 mm	300 +/- 1.5 mm
g9) Disques ventilés : Ventilated discs	oui - si	oui - si
g10) Poids minimum du disque complet : neuf (avec bol) Minimum weight of the complete new disc (including bell)	6,15 Kg	4,85 Kg
g10 bis) Poids minimum du disque omplet dans les conditions de l'article g4 bis (avec bol) Minimum weight of the complete disc (including bell) under condition of article g4 bis	5,1 Kg	4 Kg

Fédération Internationale de l'Automobile
2 chemin de Blandonnet
CH-1215 GENEVE 15
Tél.: 41 22 544 44 00
Fax Sport: 41 22 544 44 50

© FIA -2001

Homologation N°

A - 5609

Extension N°

09/01-KS

Marque / Make: **FIAT AUTO S.p.A.**

Modèle / Model: **Punto VK – S 1600**

V1) Disque avant (type 1)
Front disc (type 1)

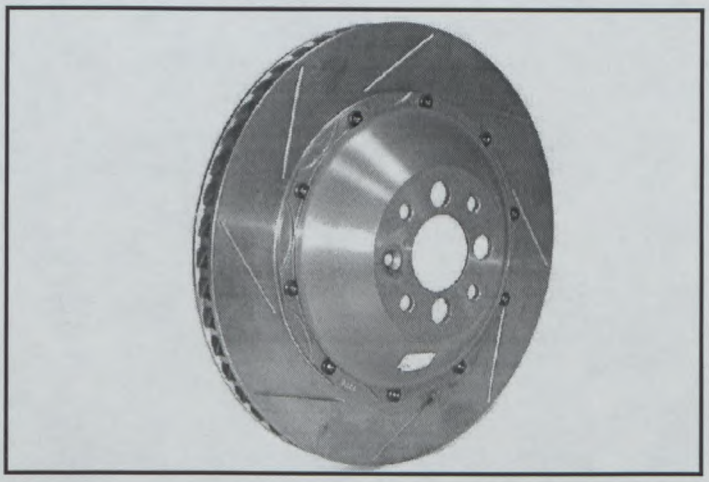

V2) Disque avant (type 2)
Front disc (type 2)

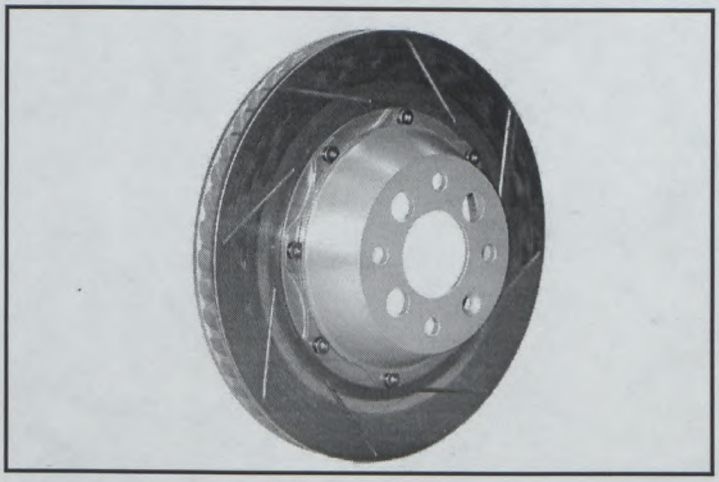

V3) Etrier avant
Front caliper

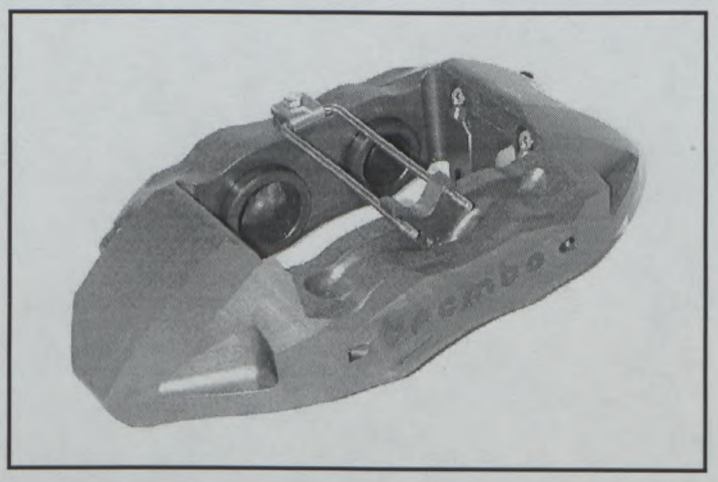

© FIA -2001

Fédération Internationale de l'Automobile
2 chemin de Blandonnet
CH-1215 GENEVE 15
Tél.: 41 22 544 44 00
Fax Sport: 41 22 544 44 50

Homologation N°

A - 5609

Extension N°

09/01-KS

Marque / Make FIAT AUTO S.p.A.

Modèle / Model Punto VK – S 1600

803. Freins : Brakes

	Arrière / Rear
e) Nombre de cylindres par roue : Number of cylinders per wheel	2
e1) Alésage Bore	2 x 38 mm.
g) Freins à disques : Disc brakes	oui - si
g1) Nombre de plaquettes par roue : Number of pads per wheel	2
g2) Nombre d'étriers par roue : Number of calipers per weel	1
g3) Matériau des étriers : Caliper material	alliage d'aluminium - lega di alluminio
g4) Epaisseur du disque neuf : Thickness of new disc	10 +/- 1 mm
g4bis) Epaisseur minimale du disque : Minimum thickness of the disc	7,5 mm
g5) Diamètre extérieur du disque : External diameter of the disc	251 +/- 1.5 mm
g9) Disques ventilés : Ventilated discs	non - no
g10) Poids minimum du disque complet : neuf (avec bol) Minimum weight of the complete new Disc (including bell)	3,5 Kg
G10 bis) Poids minimum du disque complet Dans les conditions de l'article g4bis) (avec bol) Minimum weight of the complete disc (including bell) under conditions of article g4 bis)	2,9 Kg

Fédération Internationale de l'Automobile
2 chemin de Blandonnet
CH-1215 GENEVE 15
Tél.: 41 22 544 44 00
Fax Sport: 41 22 544 44 50

© FIA -2001

Homologation N°

A - 5609

Extension N°

09/01-KS

Marque / Make		Modèle / Model	
	FIAT AUTO S.p.A.		**Punto VK – S 1600**

W1)Disque arrière
Rear disc

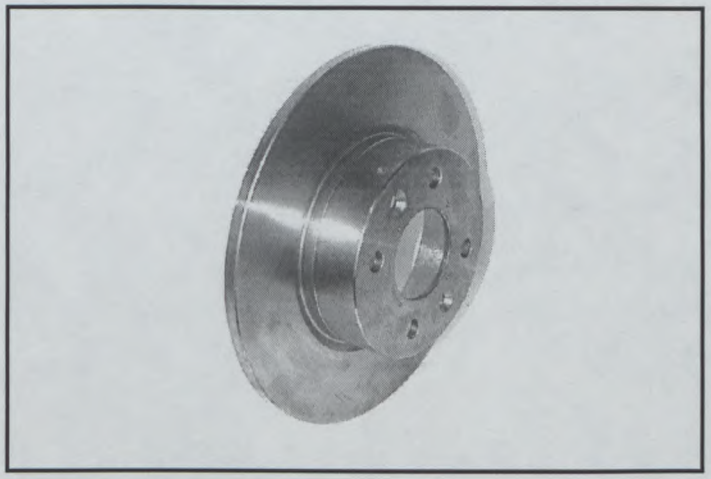

W2) Etrier arrière
Rear caliper

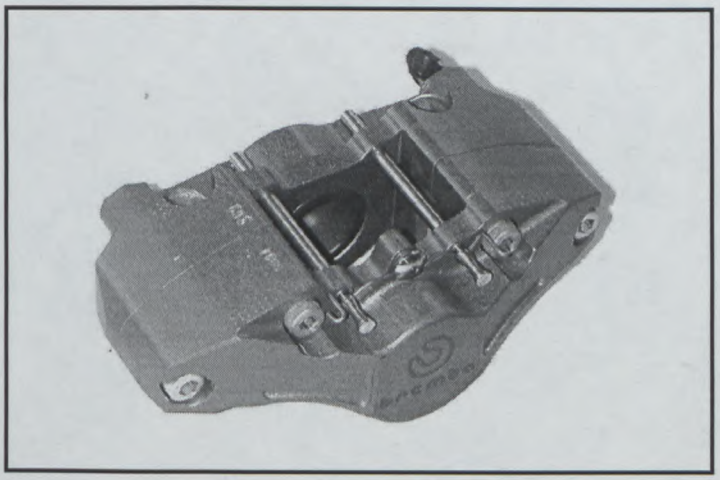

© FIA -2001

Fédération Internationale de l'Automobile
2 chemin de Blandonnet
CH-1215 GENEVE 15
Tél.: 41 22 544 44 00
Fax Sport: 41 22 544 44 50

Homologation N°

A - 5609

Extension N°

09/01-K5

Marque / Make: **FIAT AUTO S.p.A.**

Modèle / Model: **Punto VK – S 1600**

9. CARROSSERIE / BODYWORK

902. Extérieur : Exterior

	Avant / Front	Arrière / Rear
l) Matériau du pare-choc : Material of bumper	fibre de verre - fibra di vetro	fibre de verre - fibra di vetro

XVI) DISPOSITIF AERODYNAMIQUE AVANT VU DE FACE AVEC DIMENSIONS DES OUVERTURES : FRONT AERODYNAMIC DEVICE SEEN FROM THE FRONT WITH DIMENSIONS OF OPENINGS

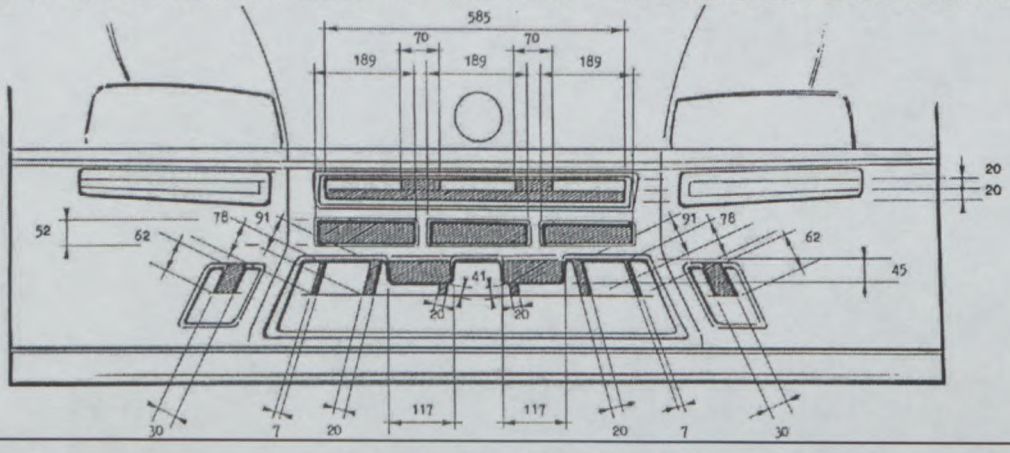

A2) Pare-chocs arrière / Bouclier arrière
Rear bumper

XVII) DISPOSITIF AERODYNAMIQUE ARRIERE VU DE COTE ET VU DE DESSUS: REAR DYNAMIC DEVICE SEEN FROM ABOVE AND IN SIDE VIEW

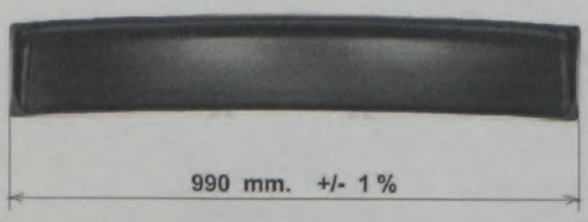

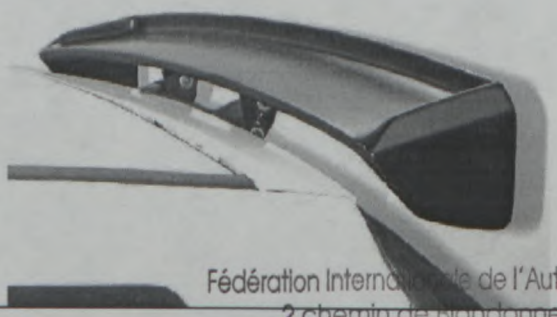

Fédération Internationale de l'Automobile
2 chemin de Blandonnet
CH-1215 GENEVE 15
Tél.: 41 22 544 44 00
Fax Sport: 41 22 544 44 50

© FIA -2001

Homologation N°

A - 5609

Extension N°

0 9/ 0 1 - KS

Marque / Make: **FIAT AUTO S.p.A.**

Modèle / Model: **Punto VK – S 1600**

A3) Aile avant
Front wing

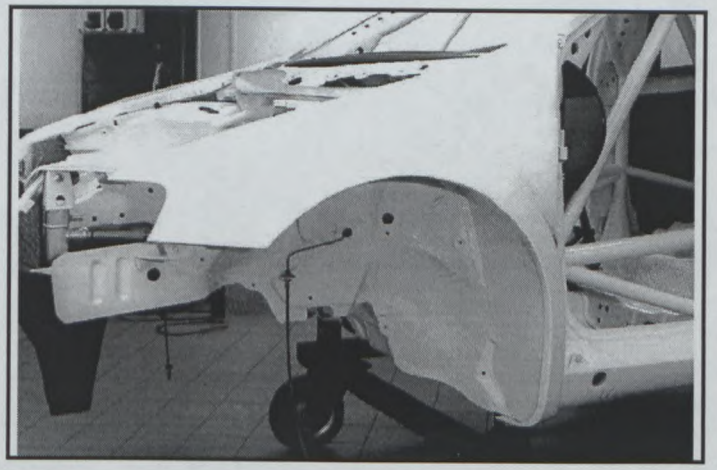

A4) Passage de roue avant avec les pièces montées
Front wheel arch with assembled parts

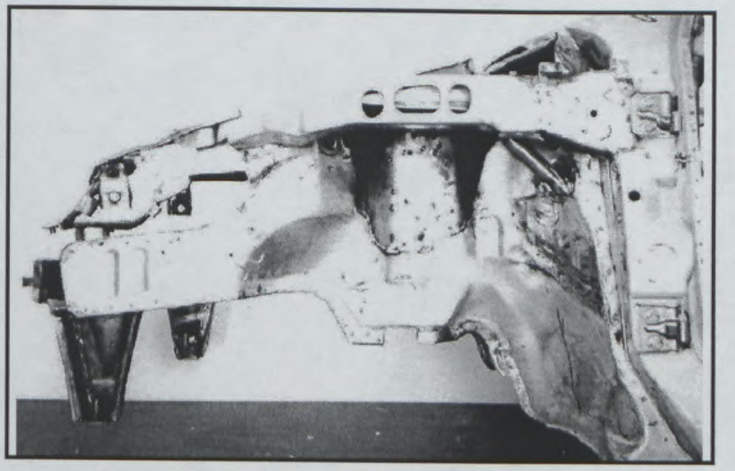

A5) Pièces démontées du passage de roue avant
Front wheel arch dismounted parts

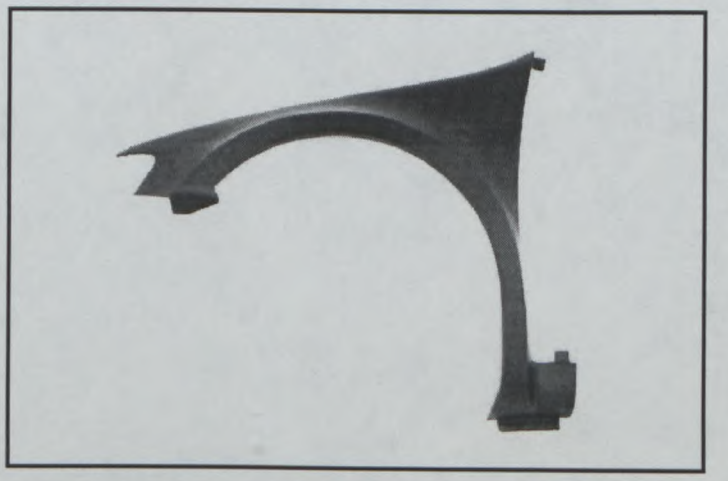

A6) Aile arrière
Rear wing

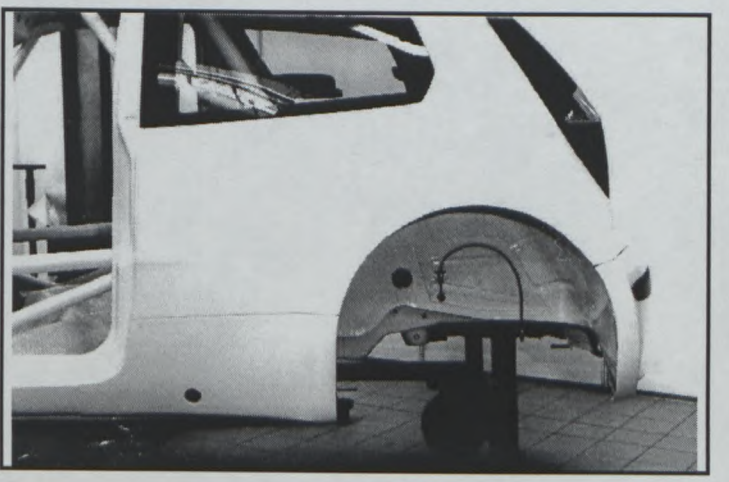

A7) Passage de roue arrière avec les pièces montées
Rear wheel arch with assembled parts

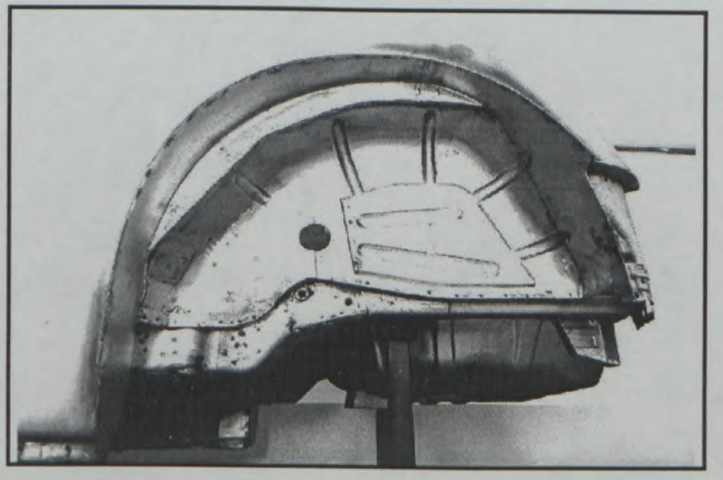

A8) Pièces démontées du passage de roue arrière
Rear wheel arch dismounted parts

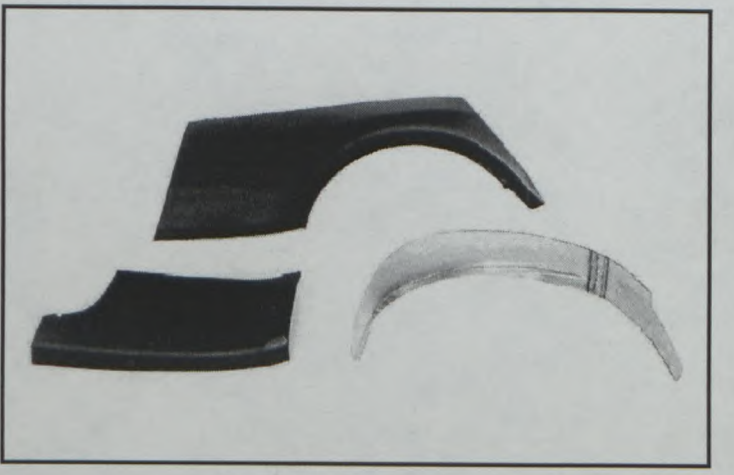

© FIA -2001

Fédération Internationale de l'Automobile
2 chemin de Blandonnet
CH-1215 GENEVE 15
Tél.: 41 22 544 44 00
Fax Sport: 41 22 544 44 50

Homologation N°

A - 5609

Extension N°

09/01 - KS

Marque / Make: **FIAT AUTO S.p.A.**

Modèle / Model: **Punto VK – S 1600**

Art. 7) Longeron AV inférieur modifié de facon à permettre le debattement de l'arbre de transmission (demi-arbre AV)
Lngherone Ant. modificato per permettere l'escursione del semiasse (sem-iasse Ant.)

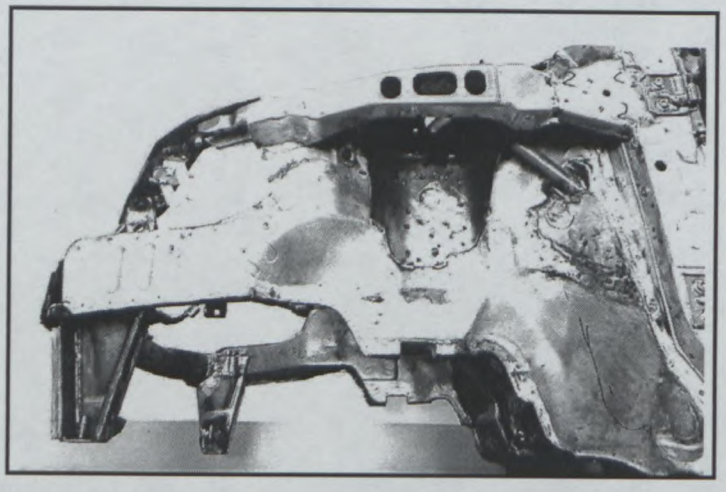

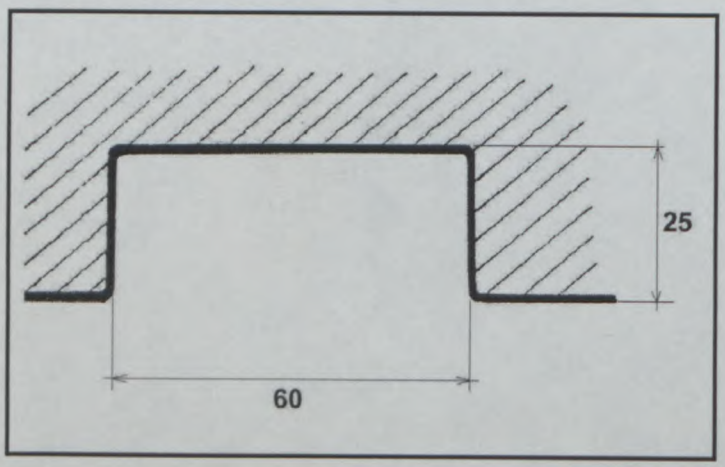

© FIA -2001

Fédération Internationale de l'Automobile
2 chemin de Blandonnet
CH-1215 GENEVE 15
Tél.: 41 22 544 44 00
Fax Sport: 41 22 544 44 50

Homologation N°

A - 5609

Extension N°

09/01 - KS

Marque / Make: **FIAT AUTO S.p.A.**

Modèle / Model: **Punto VK – S 1600**

INFORMATIONS COMPLEMENTAIRES / COMPLEMENTARY INFORMATION

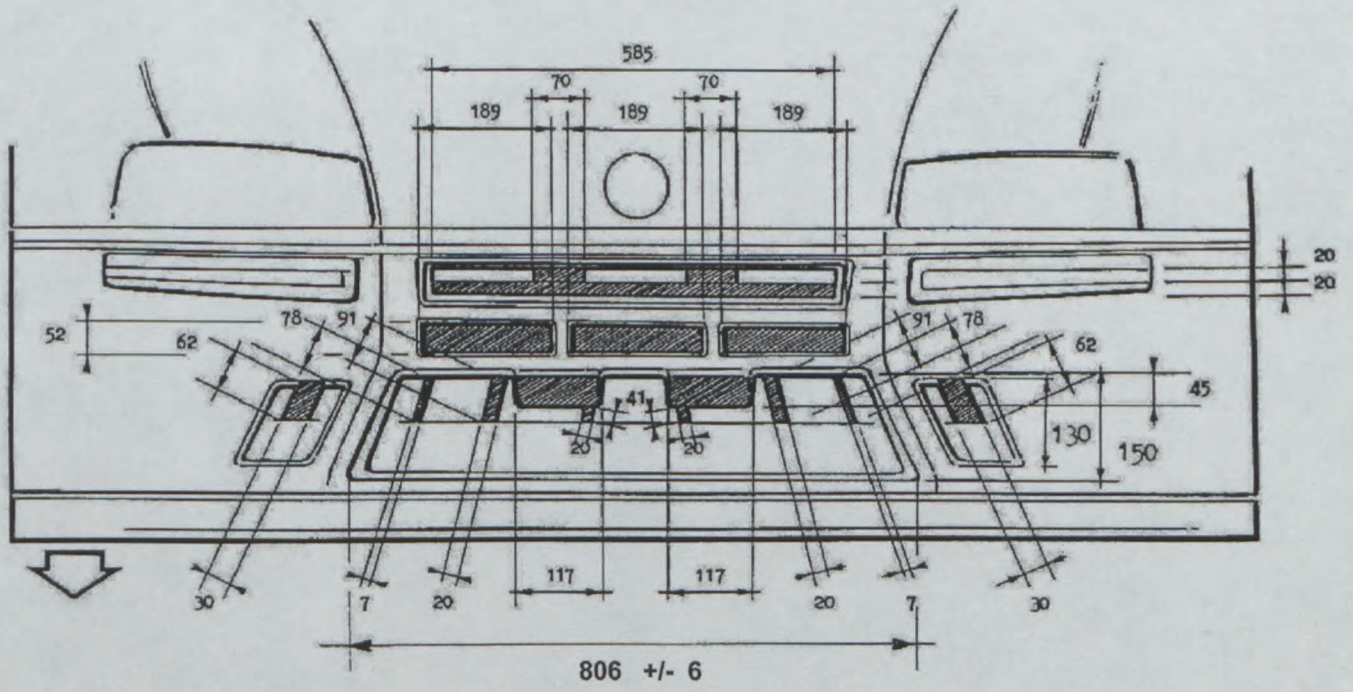

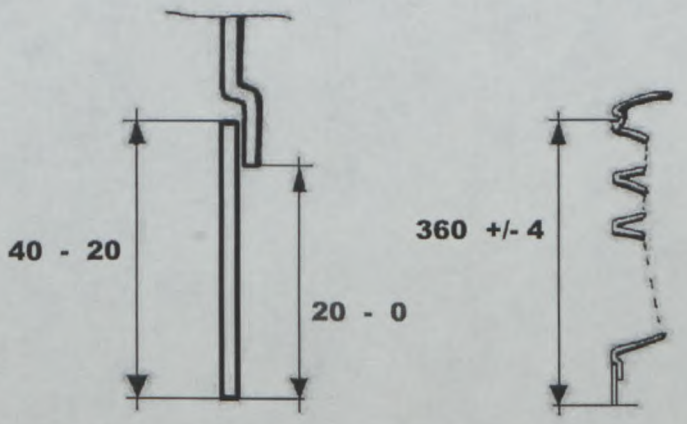

Surface	**total**	**646**	**cm.²**
Superfice	**totale**	**646**	**cm.²**

Bavette demontable (mesuré au niveau de l'axe longitudinal de la voiture) et relatives sections
Bavetta smontabile (misurata a livello dell'asse longitudinale della vettura) e relative sezioni

Tolerance	**méc.**	**+ / - 2**	**mm.**
Tolleranza	**mec.**	**+ / - 2**	**mm.**

© FIA -2001

Fédération Internationale de l'Automobile
2 chemin de Blandonnet
CH-1215 GENEVE 15
Tél.: 41 22 544 44 00
Fax Sport: 41 22 544 44 50

Homologation N°

Marque / Make: **FIAT AUTO S.p.A.**

Modèle / Model: **Punto VK – S 1600**

A - 5609

Extension N°

09/01 - KS

INFORMATIONS COMPLEMENTAIRES / COMPLEMENTARY INFORMATION

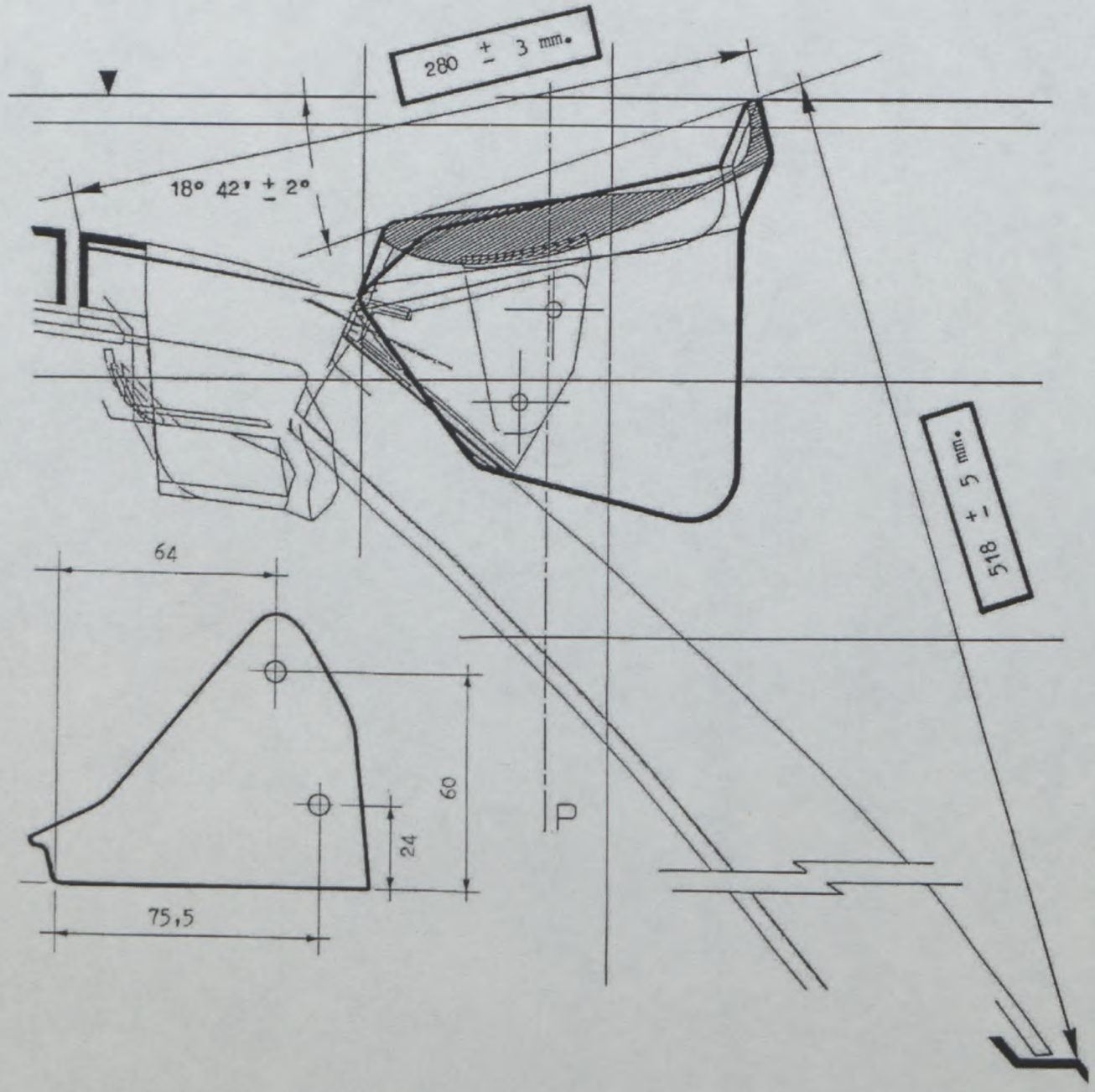

Angle et mesures entre dispositif arriére et carrosserie mesurés au niveau du axe longitudinal de la voiture
Angolo e misure tra l'alettone posteriore e la carrozzeria misurati a livello dell'asse longitudinale della vettura

Fédération Internationale de l'Automobile
2 chemin de Blandonnet
CH-1215 GENEVE 15
Tél.: 41 22 544 44 00
Fax Sport: 41 22 544 44 50

© FIA -2001

Marque / Make: FIAT AUTO S.p.A.

Modèle / Model: Punto VK – S 1600

Homologation N°: A - 5609

Extension N°: 09/01-KS

INFORMATIONS COMPLEMENTAIRES / COMPLEMENTARY INFORMATION

IMPORTANT :

① Seule l'armature de sécurité comportant le numéro d'extension 07/05 VO peut être utilisé avec cette VK-S1600 / Only the safety rollcage bearing the extension number 07/05 VO may be used with this VK-S1600

② Seuls le pare-brise de série ou le pare-brise homologué dans la VO ____VO peuvent être utilisés / Only the series windscreen or the windscreen homologated in the ____ VO may be used

③ Tout véhicule de type « S-1600 » doit être muni d'un Passeport Technique établi par le service Technique de la FIA / Each « S-1600 » car must be fitted with a Technical Passport signed by FIA Technical Department

4 Utilisation de soupapes completes des accessoirs en TITANIUM jusq'à al 31 / 12 / 2001

Utilizzazione delle valvole complete di tutte le loro parti accessorie in TITANIO sino al 31 / 12 / 2001

Fédération Internationale de l'Automobile
2 chemin de Blandonnet
CH-1215 GENEVE 15
Tél.: 41 22 544 44 00
Fax Sport: 41 22 544 44 50

© FIA -2001

FEDERATION INTERNATIONALE DE L'AUTOMOBILE

Homologation N°

A - 5609

Groupe / Group **A**

Extension N°

10 / 06 VO

FICHE D'EXTENSION D'HOMOLOGATION
FORM OF HOMOLOGATION EXTENSION

☐ **ES** Evolution sportive du type / Sporting evolution of the type

☐ **ET** Evolution normale du type / Normal evolution of the type

☐ **VF** Variante de fourniture / Supply variant

☒ **VO** Variante option / Option variant

☐ **ER** Erratum / Erratum

Véhicule : Constructeur
Vehicle : Manufacturer — **FIAT AUTO S.P.A.**

Modèle et type
Model and type — **Punto H G T 16V 1.8**

Homologation valable à partir du
Homologation valid as from — **01 JUIL. 2001**

Page or ext.	Article	Description
	7.	**SUSPENSION - SOSPENSIONE**
	701.	**Généralités - Generalità**
		- Protection fixation inférieur (ressort - amortisseur) suspension AR **Protezione fissaggio inferiore (molla - ammortizzatore) sospensione Post.** **Voir photo - Vedi foto 15 _/01**
	8.	**TRAIN ROULANT - PARTI ROTANTI**
	804.	**Direction - Sterzo**
		- Direction à cremaillere avec servo-assistance hydraulique, à rapport variable (de 45 à 55 mm. / tour) **Sterzo a cremagliera con servo-assistenza idraulica, a rapporto variabile (da 45 a 55 mm. / giro)** **Voir photo - Vedi foto 16 _/01**

Fédération Internationale de l'Automobile
2 chemin de Blandonnet
CH-1215 GENEVE 15
Tél.: 41 22 544 44 00
Fax Sport: 41 22 544 44 50

© FIA -1998

Marque / Make: **FIAT AUTO S.p.A.**

Modèle / Model: **Punto H G T 1.8 16V**

Homologation N°: **A - 5609**

Extension N°: **10 / 06 VO**

PHOTO N° **15 _/01**

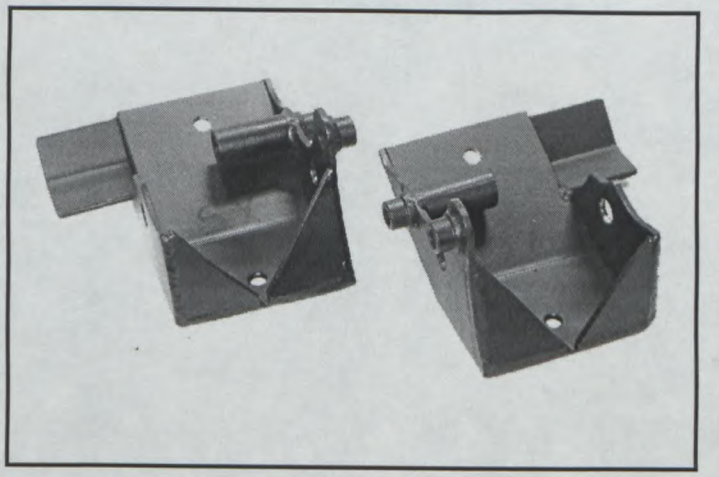

PHOTO N° **16 _/01**

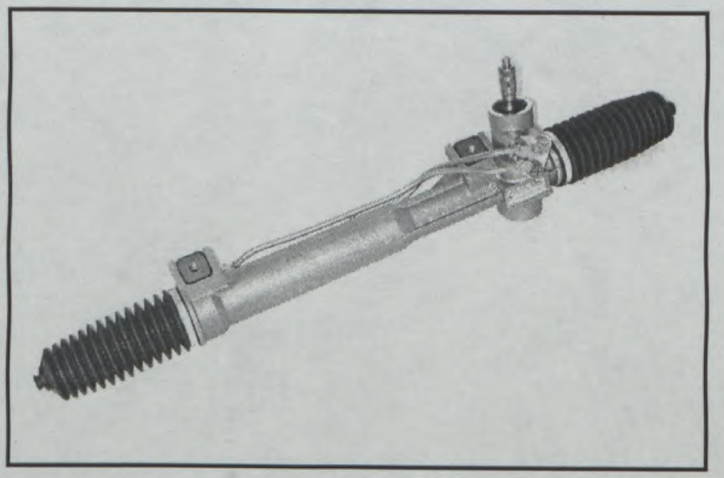

PHOTO N°

PHOTO N°

PHOTO N°

Fédération Internationale de l'Automobile
2 chemin de Blandonnet
CH-1215 GENEVE 15
Tél.: 41 22 544 44 00
Fax Sport: 41 22 544 44 50

© FIA -1998

FEDERATION INTERNATIONALE DE L'AUTOMOBILE

Homologation N°

A - 5609

Groupe / Group **A**

Extension N

11/07 VO

FICHE D'HOMOLOGATION ADDITIONNELLE POUR VITRAGE
ADDITIONAL HOMOLOGATION FORM FOR WINDOWS

Homologation valable à partir du :
Homologation valid as from **01 JUIL. 2001**

Véhicule : Constructeur :
Vehicle : Manufacturer **FIAT AUTO S.P.A.**

Modèle et type :
Model and type **Punto H G T 1.8 16V**

Epaisseur minimale :
Minimum tickness **4,45** mm.

Poids :
Weight **10,3** Kg.

Emplacement et définition du marquage :
Emplacment and definition of the marking **Coin inferieur et interieur droit - angolo inferiore ed interno destro**

Photos des pièces déposées
Photos of deposited pieces

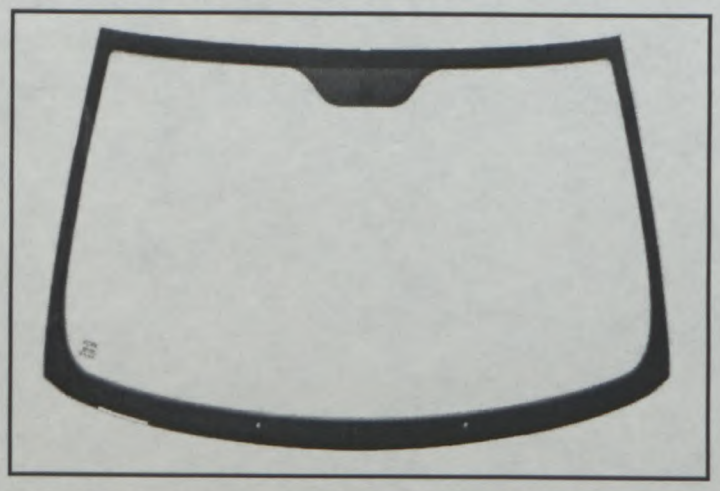

THIS VO MAY BE USED WITH 09/01KS

Fédération Internationale de l'Automobile
2 chemin de Blandonnet
CH-1215 GENEVE 15
Tél.: 41 22 544 44 00
Fax Sport: 41 22 544 44 50

Copyright©2001 by FIA – All rights reserved

FEDERATION INTERNATIONALE DE L'AUTOMOBILE

Homologation N°

A - 5609

Groupe / Group **A**

Extension N°

12/02 ER

FICHE D'EXTENSION D'HOMOLOGATION
FORM OF HOMOLOGATION EXTENSION

☐ **ES** Evolution sportive du type / Sporting evolution of the type

☐ **ET** Evolution normale du type / Normal evolution of the type

☐ **VF** Variante de fourniture / Supply variant

☐ **VO** Variante option / Option variant

☒ **ER** Erratum / Erratum

ERRATUM – SUPER 1600

Véhicule : Constructeur
Vehicle : Manufacturer — **FIAT AUTO S.P.A.**

Modèle et type
Model and type — **Punto H G T 1.8 16V**

Homologation valable à partir du
Homologation valid as from — **01 SEP. 2001**

Page or ext.	Article	Description
09 / 01 - KS		**Punto VK – S 1600**
	3.	**MOTEUR / ENGINE**
	320.	**Volant-moteur :** / **Flywheel :** b)Poids minimum avec couronne de démarreur / Minimum weight with starter ring — 2889 g

E3) Volant moteur
Engine flywheel

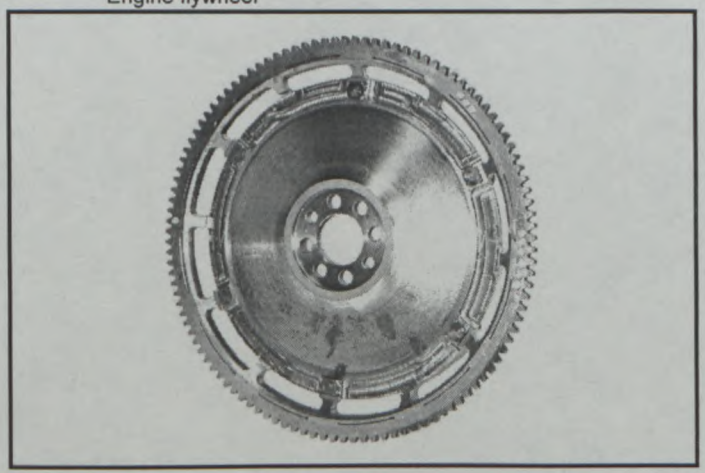

Fédération Internationale de l'Automobile
2 chemin de Blandonnet
CH-1215 GENEVE 15
Tél.: 41 22 544 44 00
Fax Sport: 41 22 544 44 50

© FIA -1998

FEDERATION INTERNATIONALE DE L'AUTOMOBILE

Homologation N°

A - 5609

Groupe / Group **A**

Extension N°

13/08 VO

FICHE D'EXTENSION D'HOMOLOGATION
FORM OF HOMOLOGATION EXTENSION

☐ **ES** Evolution sportive du type / Sporting evolution of the type

☐ **ET** Evolution normale du type / Normal evolution of the type

☐ **VF** Variante de fourniture / Supply variant

☒ **VO** Variante option / Option variant

☐ **ER** Erratum / Erratum

Véhicule : Constructeur
Vehicle : Manufacturer — **FIAT AUTO S.P.A.**

Modèle et type
Model and type — **Punto H G T 16V 1.8**

Homologation valable à partir du
Homologation valid as from — **01 SEP. 2001**

Page or ext.	Article	Description
	7.	**SUSPENSION - SOSPENSIONE**
	701.	**Généralités - Generalità**
		- Berceau AV (avec points d'ancrage suspension et direction) renforcé **Traversa Ant. (con attacchi sospensione e scatola guida) rinforzati** **Voir photo - Vedi foto 16 _/01**

PHOTO N° **16 _/01**

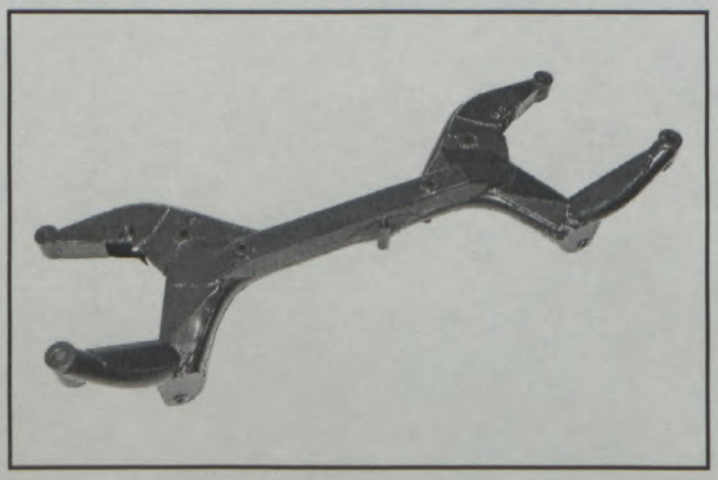

Fédération Internationale de l'Automobile
2 chemin de Blandonnet
CH-1215 GENEVE 15
Tél.: 41 22 544 44 00
Fax Sport: 41 22 544 44 50

© FIA -1998

FEDERATION INTERNATIONALE DE L'AUTOMOBILE

Homologation N°

A - 5609

Groupe / Group **A**

Extension N°

14/01 ET

FICHE D'EXTENSION D'HOMOLOGATION
FORM OF HOMOLOGATION EXTENSION

- ☐ **ES** Evolution sportive du type / Sporting evolution of the type
- ☒ **ET** Evolution normale du type / Normal evolution of the type
- ☐ **VF** Variante de fourniture / Supply variant
- ☐ **VO** Variante option / Option variant
- ☐ **ER** Erratum / Erratum

Véhicule : Constructeur
Vehicle : Manufacturer — **FIAT AUTO S.p.A.**

Modèle et type
Model and type — **Punto H G T 1.8 16V**

Homologation valable à partir du
Homologation valid as from — **01 JAN. 2002**

3. MOTEUR / ENGINE

C) Profil droit du moteur déposé
Right hand view of dismounted engine

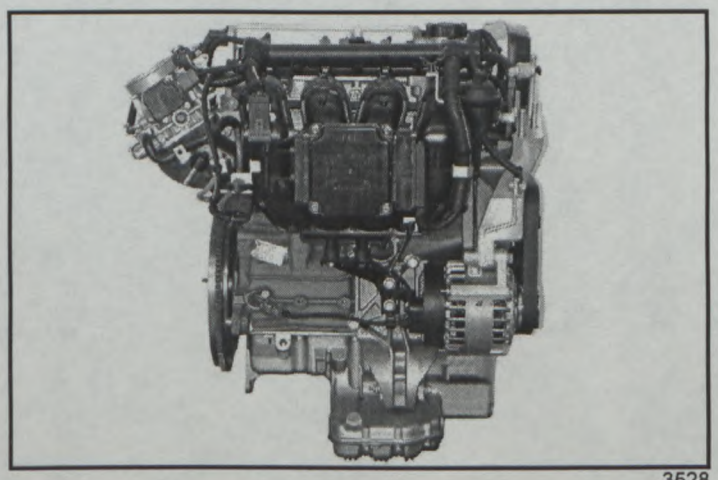

3528

D) Profil gauche du moteur déposé
Left hand of dismounted engine

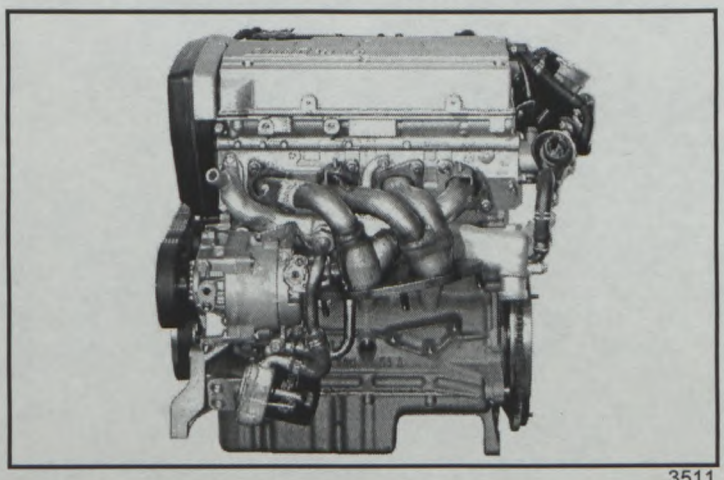

3511

Fédération Internationale de l'Automobile
2 chemin de Blandonnet
CH-1215 GENEVE 15
Tél.: 41 22 544 44 00
Fax Sport: 41 22 544 44 50

© FIA -1998

Marque / Make: FIAT AUTO S.p.A.

Modèle / Model: Punto H G T 1.8 16V

Homologation N°: A - 5609

Extension N°: 14/01 ET

324. Alimentation par injection :
Fuel feed by injection :

h) Actionneurs du système d'injection
Actuators of injection system

papillon motorizée
13 farfalla motorizzata

H) Système d'injection
Injection system

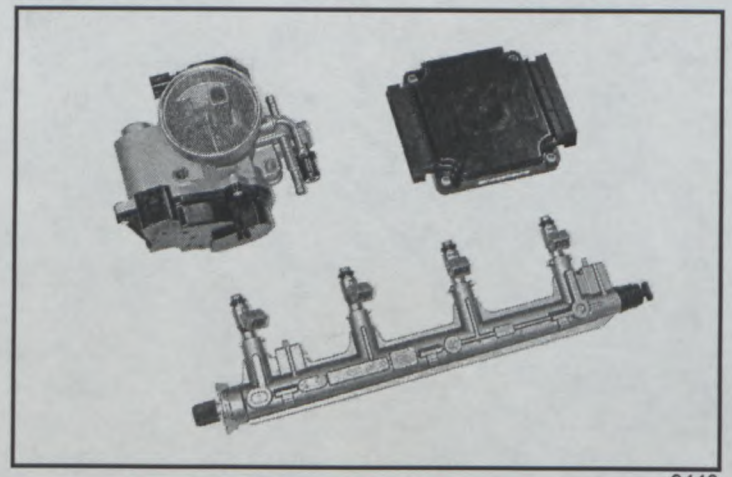

3448

328. Echappement :
Exhaust :

c) Dimensions intérieures de sortie collecteur:
Internal dimensions of manifold exit **2 x (56 +/- 2)** mm.

J) Collecteur d'échappement
Exhaust manifold

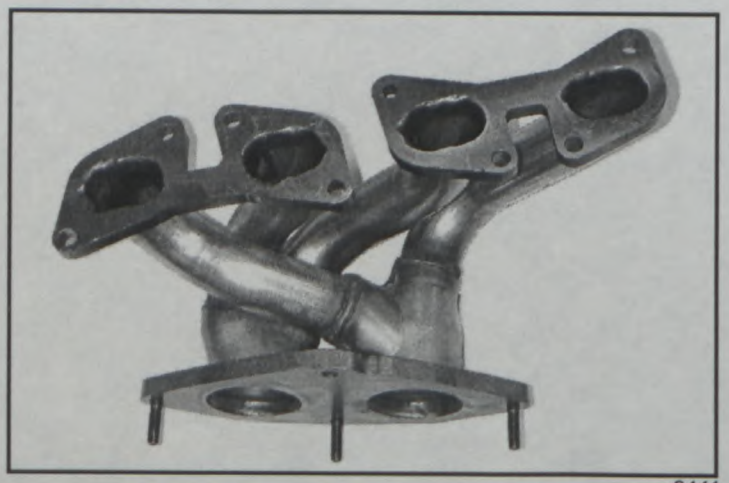

3441

Fédération Internationale de l'Automobile
2 chemin de Blandonnet
CH-1215 GENEVE 15
Tél.: 41 22 544 44 00
Fax Sport: 41 22 544 44 50

© FIA -1998

FEDERATION INTERNATIONALE DE L'AUTOMOBILE

Homologation N°

A - 5609

Groupe / Group **A**

Extension N°

15 / 09 VO

FICHE D'EXTENSION D'HOMOLOGATION
FORM OF HOMOLOGATION EXTENSION

☐	**ES**	Evolution sportive du type / Sporting evolution of the type	☒	**VO**	Variante option / Option variant
☐	**ET**	Evolution normale du type / Normal evolution of the type	☐	**ER**	Erratum / Erratum
☐	**VF**	Variante de fourniture / Supply variant			

Véhicule : Constructeur
Vehicle : Manufacturer — **FIAT AUTO S.P.A.**

Modèle et type
Model and type — **Punto H G T 16V 1.8**

Homologation valable à partir du
Homologation valid as from — **01 JAN. 2002**

Page or ext.	Article	Description
	6.	**TRANSMISSION - TRASMISSIONE**
	606.	**Arbres - Alberi**
		- Demi-arbres AV, joints homocinetiques côté boîte de vitesses et côté roues renforcés **Semiassi Ant., giunti omocinetici lato cambio e lato ruote rinforzati** **Voir photo - Vedi foto 16 _/01**

PHOTO N° **17 _/01**

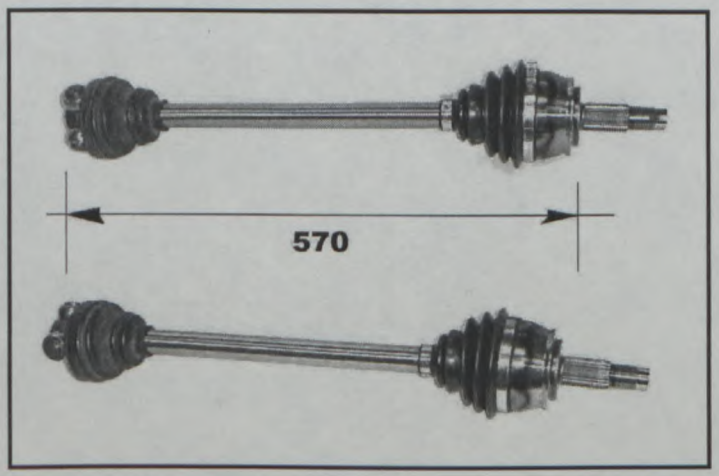

Fédération Internationale de l'Automobile
2 chemin de Blandonnet
CH-1215 GENEVE 15
Tél.: 41 22 544 44 00
Fax Sport: 41 22 544 44 50

© FIA -1998

FEDERATION INTERNATIONALE DE L'AUTOMOBILE

Homologation N°

A - 5609

Groupe / Group **A**

Extension N°

16 / 03 ER

FICHE D'EXTENSION D'HOMOLOGATION
FORM OF HOMOLOGATION EXTENSION

- ☐ **ES** Evolution sportive du type / Sporting evolution of the type
- ☐ **ET** Evolution normale du type / Normal evolution of the type
- ☐ **VF** Variante de fourniture / Supply variant
- ☐ **VO** Variante option / Option variant
- ☒ **ER** Erratum / Erratum

ERRATUM SUPER 1600 – N°2

Véhicule : Constructeur
Vehicle : Manufacturer — **FIAT AUTO S.P.A.**

Modèle et type
Model and type — **Punto H G T 1.8 16V**

Homologation valable à partir du
Homologation valid as from — 01 JAN. 2002

Page or ext.	Article	Description
09/01 VK-S		**Punto VK – S 1600** - **Le berceaux de la photo 16 _/01 de la 13 / 08 VO doit être utilisée en place de celui de la photo AA3 de la 09 / 01 VK – S 1600** **Il sottotelaio della foto 16 _/01 della 13 / 08 VO deve rimpiazzare quello della foto AA3 della 09 / 01 VK – S 1600** **NB** **Delai d'application obligatoire: 12 mois à partir de la date de l'homologation** **Termine di applicazione: 12 mesi a partire dalla data di omologazione**

PHOTO N° **16 _/01**

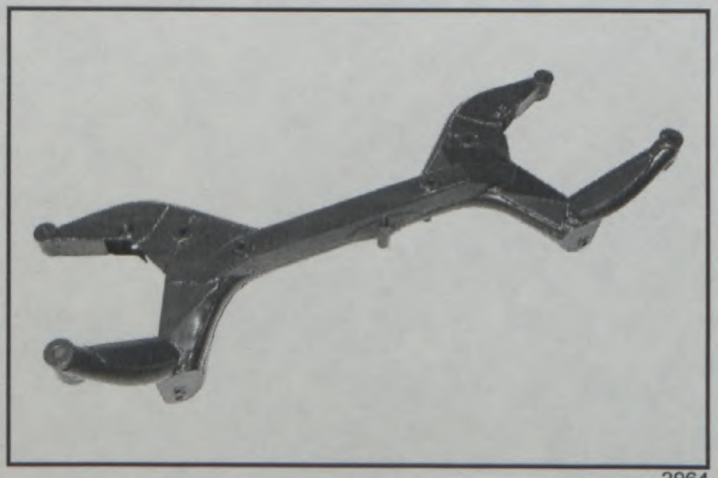

2964

© FIA -1998

Fédération Internationale de l'Automobile
2 chemin de Blandonnet
CH-1215 GENEVE 15
Tél: 41 22 544 44 00
Fax Sport: 41 22 544 44 50

FEDERATION INTERNATIONALE DE L'AUTOMOBILE

Homologation N°

A - 5609

Extension N°

17 / 10 VO

Groupe
Group **A**

FICHE D'EXTENSION D'HOMOLOGATION
FORM OF HOMOLOGATION EXTENSION

- [ ] **ES** Evolution sportive du type / Sporting evolution of the type
- [ ] **ET** Evolution normale du type / Normal evolution of the type
- [ ] **VF** Variante de fourniture / Supply variant
- [x] **VO** Variante option / Option variant
- [ ] **ER** Erratum / Erratum

Véhicule : Constructeur
Vehicle : Manufacturer **FIAT AUTO S.p.A.**

Modèle et type
Model and type **Punto H. G. T. 1.8 16V**

Homologation valable à partir du
Homologation valid as from 01 MARS 2002

Page or ext.	Article	Description
	8.	**TRAIN ROULANT - PARTI ROTANTI**
	803.	**Freins** **Freni**
		- Partie centrale support disque frein AV en alliage d'aluminium **Parte centrale supporto disco freno Ant. in lega di allumunio** **Voir photo - Vedi foto** 2 _/ 02
		- Plaque porte-étrier pour freins AV **Piastra porta pinze per freni Ant.** **Voir photo - Vedi foto** 3 _/02
	8.	**TRAIN ROULANT - PARTI ROTANTI**
	804.	**Direction - Sterzo**
		- Pompe électrique pour servo-assistance hydraulique **Pompa elettrica per servo-assistenza idroguda** **Voir photo - Vedi foto** 4 _/02

Fédération Internationale de l'Automobile
2 chemin de Blandonnet
CH-1215 GENEVE 15
Tél.: 41 22 544 44 00
Fax Sport: 41 22 544 44 50

© FIA -1998

Homologation N°

A - 5609

Extension N°

17 / 10 VO

Marque / Make: **FIAT AUTO S.p.A.**

Modèle / Model: **Punto H. G. T. 1.8 16V**

FICHE D'HOMOLOGATION VO POUR FREINS A DISQUE *(à utiliser avec première page de "Fiche d'Extension d'Homologation")*
VO HOMOLOGATION FORM FOR DISC BRAKES *(to be used with first page of "Form of Homologation Extension")*

803. Freins :
Brakes : **AP / GALFER**

	Avant / Front
e) Nombre de cylindres par roue Number of cylinders per wheel	**4**
e1) Alésage Bore	**4 x 27,5** mm
g) Freins à disques : Disc brakes :	
g1) Nombre de plaquettes par roue Number of pads per wheel	**2**
g2) Nombre d'étriers par roue Number of calipers per wheel	**1**
g3) Matériau des étriers Caliper material	**alliage d'aluminium–lega alluminio**
g4) Epaisseur du disque neuf Thickness of new disc	**24** +/- 1 mm
g5) Diamètre extérieur du disque External diameter of the disc	**290** +/- 1.5 mm
g6) Diamètre extérieur de frottement des plaquettes External diameter of pads' rubbing surface	**290** +/- 1.5 mm
g7) Diamètre intérieur de frottement des plaquettes Internal diameter of pads' rubbing surface	**195** +/- 1.5 mm
g8) Longueur hors-tout des plaquettes Overall length of the pads	**110** +/- 1.5 mm
g9) Disques ventilés AV Ventilated discs	Voir photo / Vedi foto 1 _/02 — ☒ oui / yes ☐ non / no

PHOTO Etrier — **Avant / Front**

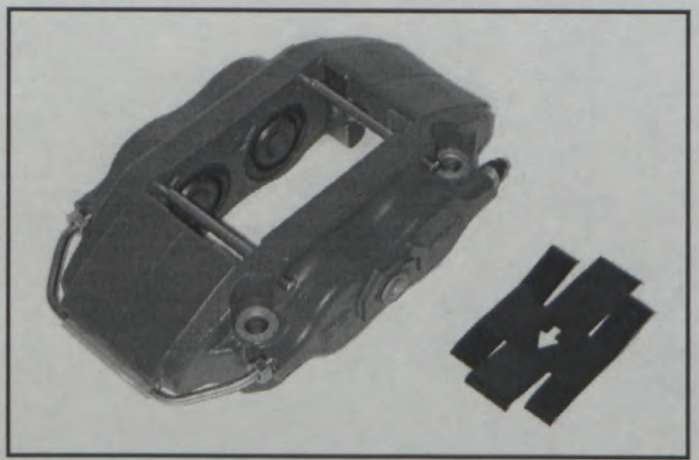

5223

PHOTO Etrier — **Avant / Front**

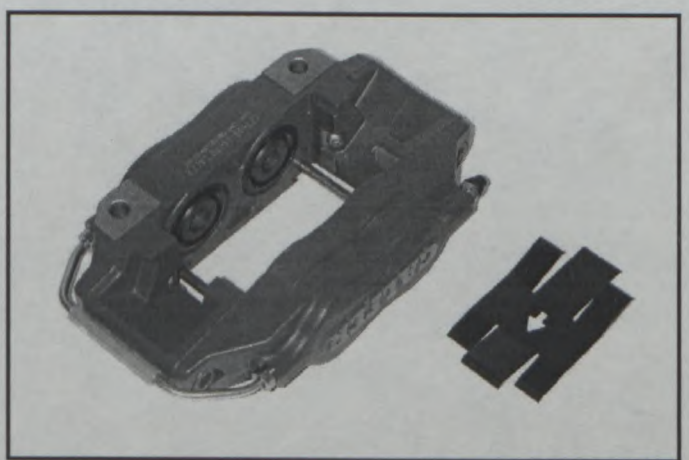

5232

Fédération Internationale de l'Automobile
2 chemin de Blandonnet
CH-1215 GENEVE 15
Tél.: 41 22 544 44 00
Fax Sport: 41 22 544 44 50

© FIA -1998

Homologation N°

A - 5609

Extension N°

17 / 10 VO

Marque / Make: **FIAT AUTO S.p.A.**

Modèle / Model: **Punto H. G. T. 1.8 16V**

PHOTO N° **1 _/02**

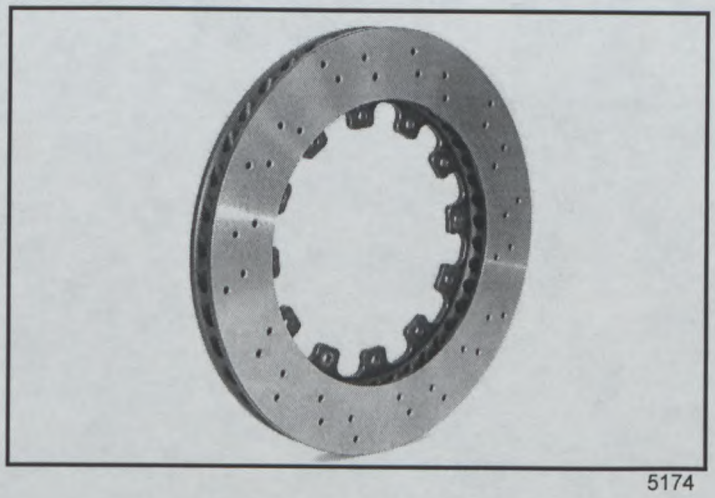

5174

PHOTO N° **2 _/02**

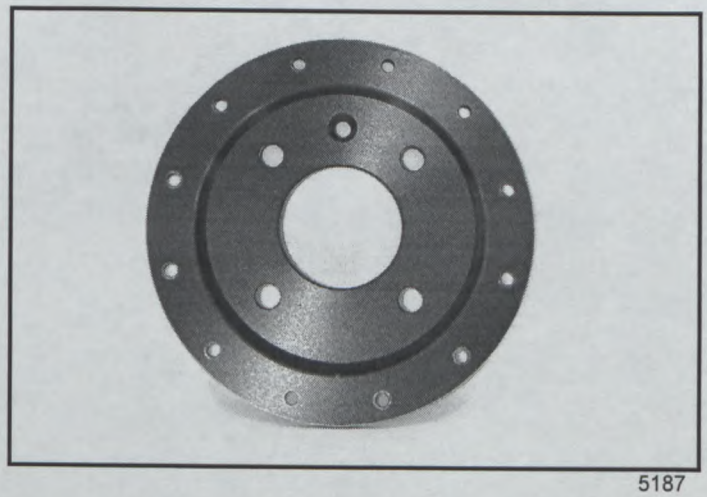

5187

PHOTO N° **3 _/02**

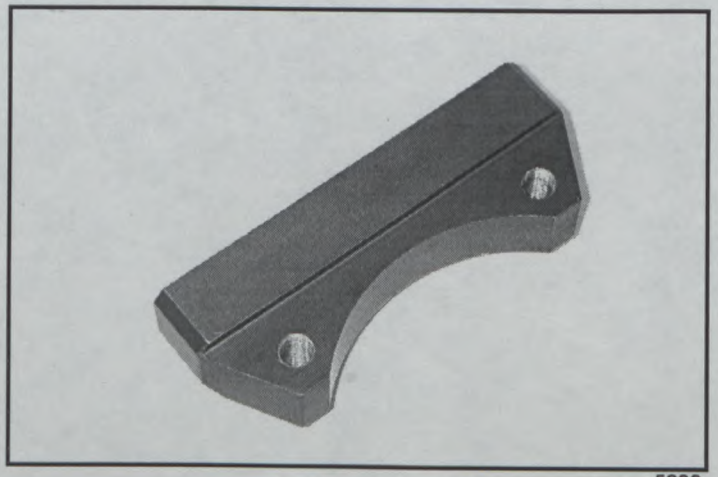

5239

PHOTO N° **4 _/02**

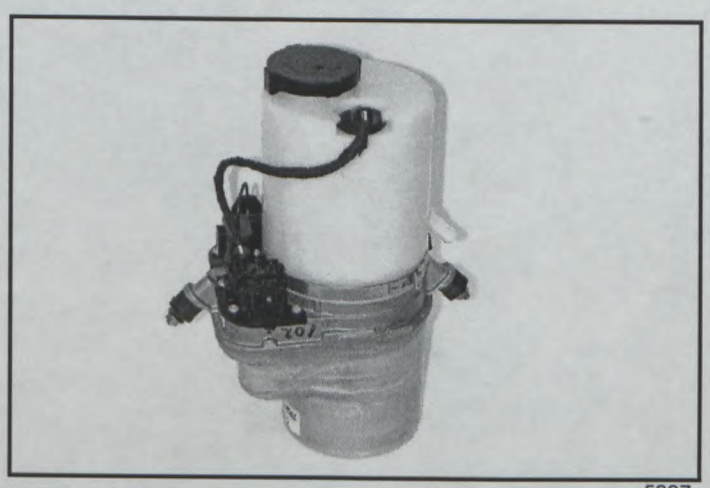

5337

Fédération Internationale de l'Automobile
2 chemin de Blandonnet
CH-1215 GENEVE 15
Tél.: 41 22 544 44 00
Fax Sport: 41 22 544 44 50

© FIA -1998

FEDERATION INTERNATIONALE DE L'AUTOMOBILE

Homologation N°

A - 5609

Groupe / Group **A**

Extension N°

18 / 04 ER

FICHE D'EXTENSION D'HOMOLOGATION
FORM OF HOMOLOGATION EXTENSION

- ☐ **ES** Evolution sportive du type / Sporting evolution of the type
- ☐ **ET** Evolution normale du type / Normal evolution of the type
- ☐ **VF** Variante de fourniture / Supply variant
- ☐ **VO** Variante option / Option variant
- ☒ **ER** Erratum / Erratum

Véhicule : Constructeur
Vehicle : Manufacturer — **FIAT AUTO S.P.A.**

Modèle et type
Model and type — **Punto H G T 16V 1.8**

Homologation valable à partir du
Homologation valid as from — **0 1 MARS 2002**

Page or ext.	Article	Description
pag. 7- 12 09/01- KS	6. 603.	**TRANSMISSION - TRASMISSIONE** **Boîte de vitesses - Cambio di velocità** **- Levier de commande de la boîte de vitesses avec " Cut - Off "** **Leva di comando cambio con " Cut - Off "** **Voir photo et dessin - Vedi foto e disegno 1 _/02**

PHOTO N° **1 _/02**

5399

DESSIN N° **1 _/02**

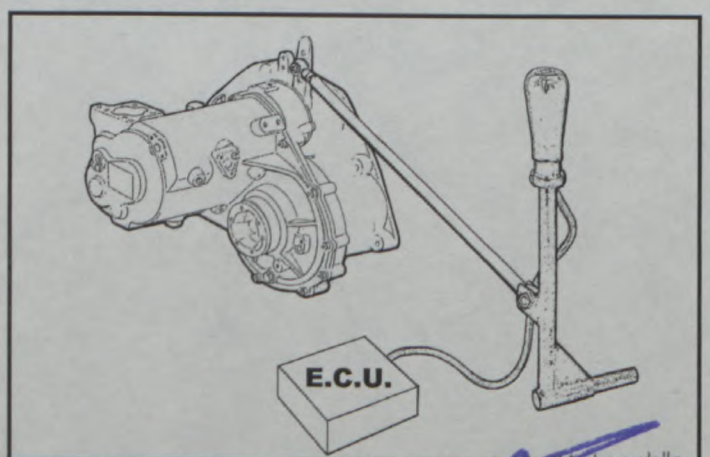

5422

Fédération Internationale de l'Automobile
2 chemin de la Voie-Creuse
CH-1215 GENEVE 15
Tél.: 41 22 544 44 00
Fax Sport: 41 22 544 44 50

© FIA -1998

FEDERATION INTERNATIONALE DE L'AUTOMOBILE

Homologation N°

A - 5609

Groupe / Group **A**

Extension N°

19 / 05 ER

FICHE D'EXTENSION D'HOMOLOGATION
FORM OF HOMOLOGATION EXTENSION

- ☐ **ES** Evolution sportive du type / Sporting evolution of the type
- ☐ **ET** Evolution normale du type / Normal evolution of the type
- ☐ **VF** Variante de fourniture / Supply variant
- ☐ **VO** Variante option / Option variant
- ☒ **ER** Erratum / Erratum

ERRATA SUPER 1600 – N° 3 et/and N° 4

Véhicule : Constructeur
Vehicle : Manufacturer — **FIAT AUTO S.P.A.**

Modèle et type
Model and type — **Punto H G T 16V 1.8**

Homologation valable à partir du
Homologation valid as from — **0 1 MARS 2002**

Page or ext.	Article	Description
pag.15-16 09/01- KS	**7.**	**SUSPENSION / SUSPENSION**
	707.	**Amortisseur – Shock absorber** **- Avant / Front (type 1) (1 par roue, telescopique, hydraulique)** **- Arrière / Rear (type 1) (1 par roue, telescopique, hydraulique)** **NB Delai d'application obligatoire: 12 mois à partir de la date de l'homologation** **Termine di applicazione: 12 mesi a partire dalla data di omologazione**

AA1) Amortisseur avant complet déposé (type 1)
Complete front damper dismounted (type 1)

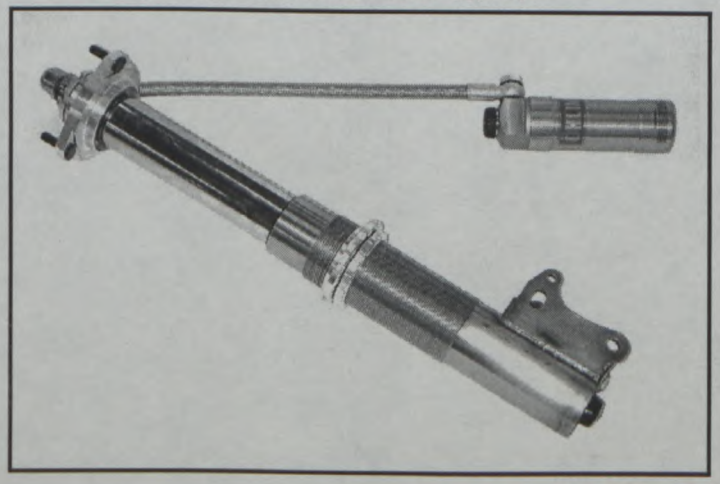

AR1) Amortisseur arrière complet déposé (type 1)
Complete rear damper dismounted (type 1)

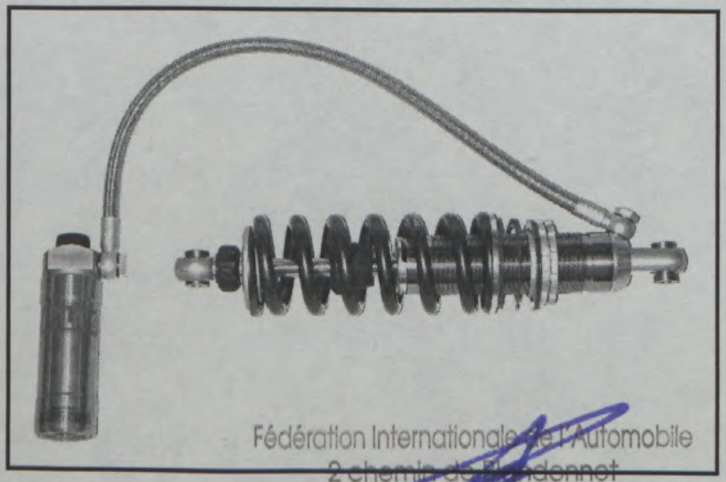

Fédération Internationale de l'Automobile
2 chemin de Blandonnet
CH-1215 GENEVE 15
Tel: 41 22 544 44 00
Fax Sport: 41 22 544 44 50

© FIA -1998

FEDERATION INTERNATIONALE DE L'AUTOMOBILE

Homologation N°

A - 5609

Groupe / Group **A**

Extension N°

20 / 03 VK

FICHE D'EXTENSION D'HOMOLOGATION
FORM FOR HOMOLOGATION EXTENSION

☒ **VK** Variante Kit / Kit Variant

Homologation valable à partir du / Homologation valid as from **01 MARS 2002**

A) Voiture vue de 3/4 avant
Car seen front 3/4 front

Idem 02/01 VK

B) Voiture vue de 3/4 arrière
Car seen from 3/4 rear

Idem 02/01 VK

1. GENERALITES / GENERAL

102. Dénomination(s) commerciale(s) - Modèle et type
Commercial name(s) - Model and type **Punto H G T 1.6 16V Kit**

320. Volant-moteur :
Flywheel :

b) Poids minimum avec couronne de démarreur
Minimum weight with starter ring **2889** g

E3) Volant moteur
Engine flywheel

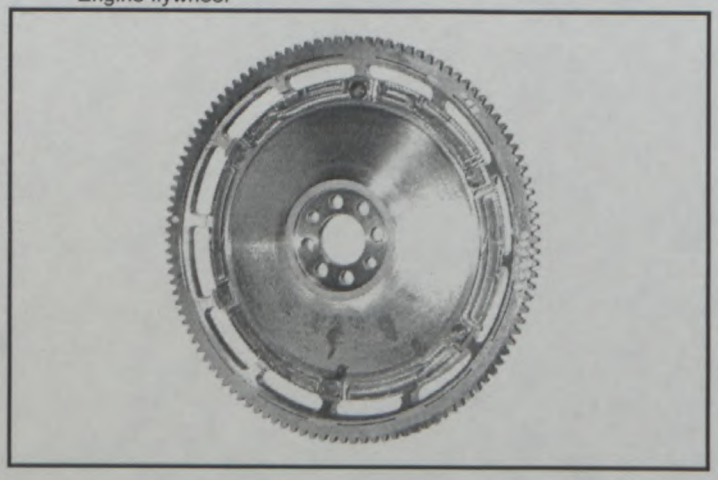

Fédération Internationale de l'Automobile
2 chemin de Blandonnet
CH-1215 GENEVE 15
Tél.: 41 22 544 44 00
Fax Sport: 41 22 544 44 50

© FIA -1998

FEDERATION INTERNATIONALE DE L'AUTOMOBILE

Homologation N°

A - 5609

Extension N°

21/06 ER

Groupe / Group **A**

FICHE D'EXTENSION D'HOMOLOGATION
FORM OF HOMOLOGATION EXTENSION

- ☐ **ES** Evolution sportive du type / Sporting evolution of the type
- ☐ **ET** Evolution normale du type / Normal evolution of the type
- ☐ **VF** Variante de fourniture / Supply variant
- ☐ **VO** Variante option / Option variant
- ☒ **ER** Erratum / Erratum

Véhicule : Constructeur
Vehicle Manufacturer — **FIAT AUTO S.P.A.**

ERRATUM SUPER 1600 – N°5

Modèle et type :
Model and type — **Punto H G T 1.8 16V**

Homologation valable à partir du :
Homologation valid as from — 01 MARS 2002

Page or ext.	Article	Description
	9.	**CARROSSERIE - CARROZZERIA**
	902.	**Extérieur - Esterno**
		- Le parebrise de la 11/07 VO est produit avec les mêmes caractéristiques techniques par la marque Pilkigton, avec le marquage suivant **- Il parabrezza della 11/07 VO é prodotto con le stesse caratteristiche tecniche dalla marca Piikington, con la seguente mostrina di identificazione** **Voir photo suivant - Vedi foto seguente**

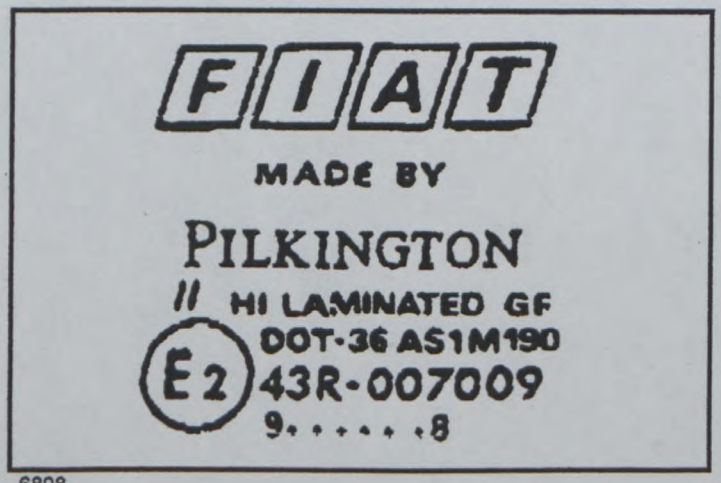

6808

© FIA -1998

Fédération Internationale de l'Automobile
2 chemin de Blandonnet
CH-1215 GENEVE 15
Tél.: 41 22 544 44 00
Fax Sport: 41 22 544 44 50

FEDERATION INTERNATIONALE DE L'AUTOMOBILE

Homologation N°

A - 5609

Groupe / Group **A**

Extension N°

22 / 07 ER

FICHE D'EXTENSION D'HOMOLOGATION
FORM OF HOMOLOGATION EXTENSION

- ☐ **ES** Evolution sportive du type / Sporting evolution of the type
- ☐ **ET** Evolution normale du type / Normal evolution of the type
- ☐ **VF** Variante de fourniture / Supply variant
- ☐ **VO** Variante option / Option variant
- ☒ **ER** Erratum / Erratum

Véhicule : Constructeur
Vehicle Manufacturer: **FIAT AUTO S.P.A.**

Modèle et type :
Model and type: **Punto H G T 1.8 16V**

Homologation valable à partir du :
Homologation valid as from: **01 JUIL. 2002**

Page or ext.	Article	Description
21/06 ER		La page 21/06 ER est annulè La pagina 21/06 ER é annullata

Fédération Internationale de l'Automobile
2 chemin de Blandonnet
CH-1215 GENEVE 15
Tel.: 41 22 544 44 00
Fax Sport: 41 22 544 44 50

© FIA -1998

FEDERATION INTERNATIONALE DE L'AUTOMOBILE

Homologation N°

A - 5609

Extension N°

23 / 11 VO

Groupe / Group **A**

FICHE D'EXTENSION D'HOMOLOGATION
FORM OF HOMOLOGATION EXTENSION

- ☐ **ES** Evolution sportive du type / Sporting evolution of the type
- ☐ **ET** Evolution normale du type / Normal evolution of the type
- ☐ **VF** Variante de fourniture / Supply variant
- ☒ **VO** Variante option / Option variant
- ☐ **ER** Erratum / Erratum

Véhicule : Constructeur
Vehicle Manufacturer: **FIAT AUTO S.P.A.**

Modèle et type :
Model and type: **Punto H G T 1.8 16V**

Homologation valable à partir du :
Homologation valid as from: **01 JUIL. 2002**

Page or ext.	Article	Description
	9.	**CARROSSERIE - CARROZZERIA**
	902.	**Extérieur - Esterno**
		- Le parebrise de la 11/07 VO est produit avec les mêmes caractéristiques techniques par la marque Pilkigton, avec le marquage suivant **- Il parabrezza della 11/07 VO é prodotto con le stesse caratteristiche tecniche dalla marca Pilkington, con la seguente mostrina di identificazione** **Voir photo suivant - Vedi foto seguente**
		Valable aussi en Super 1600 **Valido anche per Super 1600**

FIAT
MADE BY
PILKINGTON
// HI LAMINATED GF
DOT-36 AS1M190
E2 43R-007009
9. 8

6808

Fédération Internationale de l'Automobile
2 chemin de Blandonnet
CH-1215 GENEVE 15
Tél.: 41 22 544 44 00
Fax Sport: 41 22 544 44 50

© FIA -1998

FEDERATION INTERNATIONALE DE L'AUTOMOBILE

Homologation N°

A - 5609

Groupe / Group **A**

Extension N°

24 / 12 VO

FICHE D'EXTENSION D'HOMOLOGATION
FORM OF HOMOLOGATION EXTENSION

- ☐ **ES** Evolution sportive du type / Sporting evolution of the type
- ☐ **ET** Evolution normale du type / Normal evolution of the type
- ☐ **VF** Variante de fourniture / Supply variant
- ☒ **VO** Variante option / Option variant
- ☐ **ER** Erratum / Erratum

Véhicule : Constructeur
Vehicle : Manufacturer — **FIAT AUTO S.p.A.**

Modèle et type
Model and type — **Punto H. G. T. 1.8 16V**

Homologation valable à partir du
Homologation valid as from — **01 JUIL. 2002**

Page or ext.	Article	Description
	7.	**SUSPENSION - SOSPENSIONE**
	701.	**Généralités - Generalità**
		- Bras de direction sur le montant AV **Leva sterzo su montante Ant.** **Voir photo - Vedi foto** **(SX) 5 _/02 - (DX) 6 _/02**

PHOTO N° **5 _/02**

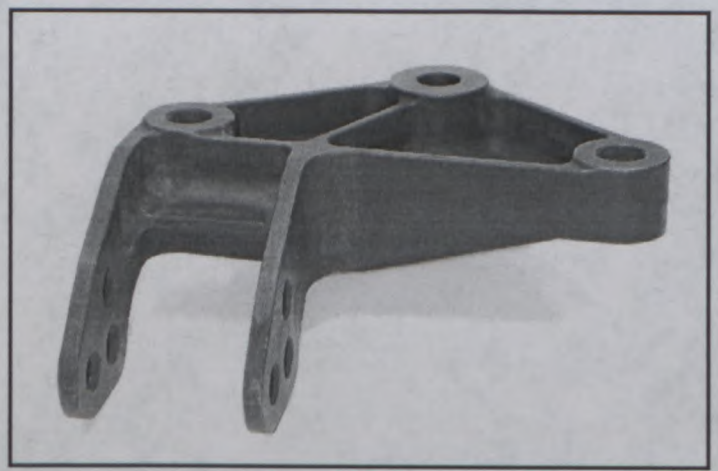

8119

PHOTO N° **6 _/02**

8123

Fédération Internationale de l'Automobile
2 chemin de Ridonnet
CH-1215 GENEVE 15
Tel.: 41 22 544 44 00
Fax Sport: 41 22 544 44 50

© FIA -1998

FEDERATION INTERNATIONALE DE L'AUTOMOBILE

Homologation N°

A-5609

Groupe / Group **A**

Extension N°

25/08 ER

FICHE D'EXTENSION D'HOMOLOGATION
FORM OF HOMOLOGATION EXTENSION

☐	**ES** Evolution sportive du type / Sporting evolution of the type	☐	**VO** Variante option / Option variant
☐	**ET** Evolution normale du type / Normal evolution of the type	☐	**VP** Variante de Production / Production variant
☐	**VF** Variante de fourniture / Supply variant	☒	**ER** **Erratum S1600 / Erratum S1600**

Véhicule : Constructeur
Vehicle : Manufacturer **FIAT**

Modèle et type
Model and type **Punto HGT 1.8 16V**

ONLY VALID FOR SUPER 1600

Homologation valable à partir du
Homologation valid as from **01 AOUT 2002**

Page or ext.	Article	Description
		Ajouter les tolérances suivantes aux articles 203, 204a et 204b : **Add the following tolerances to the articles 203, 204a and 204b :** 203. Largeur hors-tout Overall width **+ 0 / -1 %** 204. **Largeur de carrosserie** / **Width of bodywork** a) A la hauteur de l'axe avant At front axle **+ 0 / -1 %** b) A la hauteur de l'axe arrière At rear axle **+ 0 / -1 %** **Les tolérances de l'article 317g doivent être lues de la façon suivante :** **Tolerances from article 317g should be read as follows :** 317g) Epaisseur des segments Thickness of rings **+0.1/- 0.05 mm** **Ajouter la tolérance suivante à l'article 320c :** **Add the following tolerance to the article 320c :** 320c) Diamètre extérieur de la couronne de démarreur External diameter of the starter ring **+/-3mm** **L'article 603j doit être lu de la façon suivante :** **Article 603j should be read as follows :** j) Poids **minimum** de la boîte de vitesse (boite de vitesse complète avec différentiel monté, sans supports , sans huile, sans embrayage, sans commande externe, sans demi-arbres) Gearbox **minimum** weight (complete gearbox with mounted differential, without supports, without oil, without clutch, without external control, without half-shafts)

Fédération Internationale de l'Automobile
2 chemin de Blandonnet
CH-1215 GENEVE 15
Tél.: 41 22 544 44 00
Fax Sport: 41 22 544 44 50

Copyright©2002 by FIA – All rights reserved

FEDERATION INTERNATIONALE DE L'AUTOMOBILE

Homologation N°

A - 5609

Groupe / Group **A**

Extension N°

26 / 09 ER

FICHE D'EXTENSION D'HOMOLOGATION
FORM OF HOMOLOGATION EXTENSION

☐	**ES** Evolution sportive du type / Sporting evolution of the type	☐	**VO** Variante option / Option variant
☐	**ET** Evolution normale du type / Normal evolution of the type	☐	**VP** Variante de Production / Production variant
☐	**VF** Variante de fourniture / Supply variant	☒	**ER** Erratum / Erratum

ERRATUM SUPER 1600 - N°5

Véhicule : Constructeur
Vehicle : Manufacturer — **FIAT AUTO S.p.A.**

Modèle et type
Model and type — **Punto HGT 1.8 16V**

Homologation valable à partir du
Homologation valid as from — **01 JAN. 2003**

803. Freins : Brakes	Arrière / Rear
g) Freins à disques / Disc brakes	oui - si
g4) Epaisseur du disque neuf / Thickness of new disc	6,4 +/- 1 mm
g4 bis) Epaisseur minimale du disque / Minimum thickness of the disc	5 mm
g5) Diamètre extérieur du disque / External diameter of the disc	278 +/- 1.5 mm
g6) Diamètre extérieur de frottement des plaquettes / External diameter of pads' rubbing surface	278 +/- 1.5 mm
g7) Diamètre intérieur de frottement des plaquettes / Internal diameter of pads' rubbing surface	187 +/- 1.5 mm
g9) Disques ventilés / Ventilated discs	non - no
g10) Poids minimum du disque complet neuf (avec bol) / Minimum weight of the complete new disc (including bell)	1840
g10 bis) Poids minimum du disque complet dans les conditions de l'article g4 bis (avec bol) / Minimum weight of the complete disc (including bell) under conditions of article g4bis	1515

W1)Disque arrière
Rear disc

2165a

Fédération Internationale de l'Automobile
2 chemin de Blandonnet
CH-1215 GENEVE 15
Tel.: 41 22 544 44 00
Fax Sport: 41 22 544 44 50

© FIA -1998

FEDERATION INTERNATIONALE DE L'AUTOMOBILE

Homologation N°

A - 5609

Groupe / Group **A**

Extension N°

27 / 13 VO

FICHE D'EXTENSION D'HOMOLOGATION
FORM OF HOMOLOGATION EXTENSION

☐	**ES**	Evolution sportive du type / Sporting evolution of the type	☒	**VO**	Variante option / Option variant
☐	**ET**	Evolution normale du type / Normal evolution of the type	☐	**VP**	Variante de Production / Production variant
☐	**VF**	Variante de fourniture / Supply variant	☐	**ER**	Erratum / Erratum

Véhicule : Constructeur
Vehicle : Manufacturer — **FIAT AUTO S.p.A.**

Modèle et type
Model and type — **Punto HGT 1.8 16V**

Homologation valable à partir du
Homologation valid as from — **01 JAN. 2003**

Page or ext.	Article	Description
	7.	**SUSPENSION - SOSPENSIONE**
	701.	**Généralités** **Generalità** **- Tirant du triangle AV renforcé** **Tirante del triangolo Ant. rinforzato** **Voir photo - Vedi foto** _____ **7 _/02**

PHOTO N° **7 _/02**

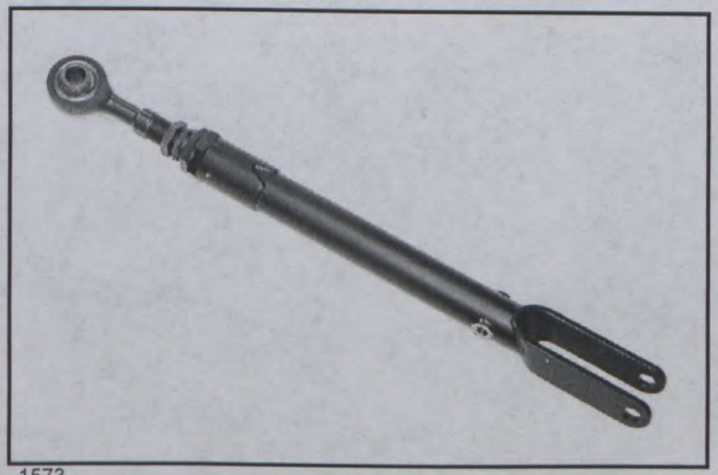

1573

Fédération Internationale de l'Automobile
2 chemin de Blandonnet
CH-1215 GENEVE 15
Tel.: 41 22 544 44 00
Fax Sport: 41 22 544 44 50

© FIA -1998

FEDERATION INTERNATIONALE DE L'AUTOMOBILE

Homologation N°

A - 5609

Groupe / Group **A**

Extension N°

28 / 10 ER

FICHE D'EXTENSION D'HOMOLOGATION
FORM OF HOMOLOGATION EXTENSION

☐	**ES** Evolution sportive du type / Sporting evolution of the type	☐	**VO** Variante option / Option variant
☐	**ET** Evolution normale du type / Normal evolution of the type	☐	**VP** Variante de Production / Production variant
☐	**VF** Variante de fourniture / Supply variant	☒	**ER** Erratum / Erratum

Véhicule : Constructeur
Vehicle : Manufacturer — **FIAT AUTO S.p.A.**

Modèle et type
Model and type — **Punto HGT 1.8 16V**

ERRATUM SUPER 1600

Homologation valable à partir du
Homologation valid as from — 01 MARS 2003

Page or ext.	Article	Description
09 / 01 - KS pag. 7/26	3. 324.	**MOTEUR - MOTORE** **Alimentation par injection** **Alimentazione ad iniezione** **g) Capteurs du systeme d'injection** **Captatori del sistema di iniezione** **- Avec reference a la derniere ligne de la pag. 7/26 de la 09 / 01 - KS les capteurs utilisées seulement pour l'acquisition de données sont:** *** pression huile** **- In relazione all'ultima riga della pag. 7/26 della 09 / 01 - KS i sensori utilizzati solamente per l'acquisizione dei dati sono:** *** pressione olio**

© FIA -1998

Fédération Internationale de l'Automobile
2 chemin de Blandonnet
CH-1215 GENEVE 15
Tél.: 41 22 544 44 00
Fax Sport: 41 22 544 44 50

Homologation N°

A - 5609

Extension N°

28 / 10 ER

Marque / Make: FIAT AUTO S.p.A.

Modèle / Model: Punto HGT 1.8 16V

Page or ext.	Article	Description
09/01 - KS	3.	**MOTEUR - MOTORE**
	327.	**Collecteur d'admission – Collettore d'aspirazione** **- Eclaircissement relatif à la photo I) pag. 9/26 de la Variante 09/01 - KS** **Chiarimento relativo alla foto I) pag. 9/26 della Variante 09/01 – KS**

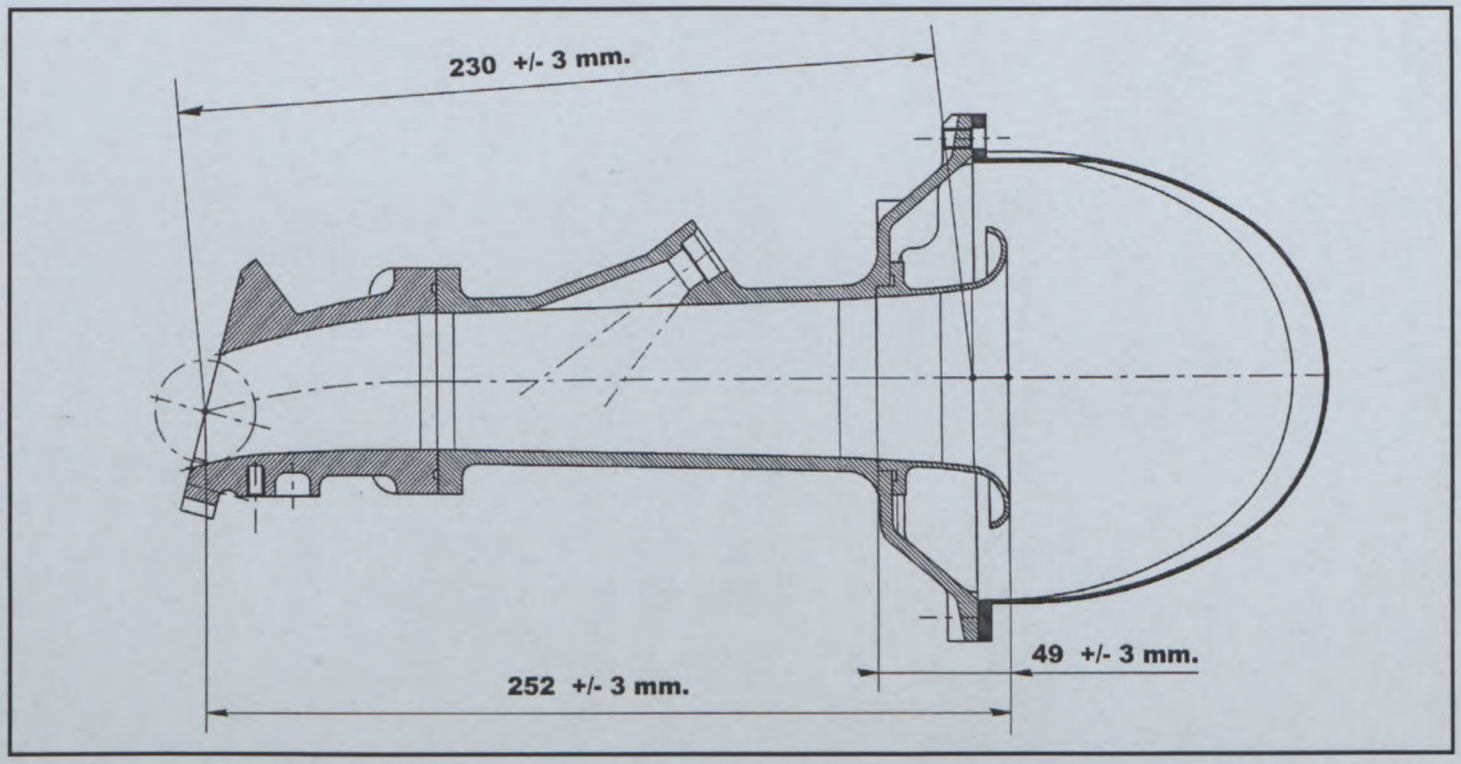

Fédération Internationale de l'Automobile
2 chemin de Blandonnet
CH-1215 GENEVE 15
Tél.: 41 22 544 44 00
Fax Sport: 41 22 544 44 50

© FIA -1998

FEDERATION INTERNATIONALE DE L'AUTOMOBILE

Homologation N°

A - 5609

Groupe / Group **A**

Extension N°

29 / 14 VO

FICHE D'EXTENSION D'HOMOLOGATION
FORM OF HOMOLOGATION EXTENSION

☐	**ES** Evolution sportive du type / Sporting evolution of the type	☒	**VO** Variante option / Option variant
☐	**ET** Evolution normale du type / Normal evolution of the type	☐	**VP** Variante de Production / Production variant
☐	**VF** Variante de fourniture / Supply variant	☐	**ER** Erratum / Erratum

Véhicule : Constructeur
Vehicle : Manufacturer — **FIAT AUTO S.p.A.**

Modèle et type
Model and type — **Punto HGT 1.8 16V**

Homologation valable à partir du
Homologation valid as from — 0 1 MARS 2003

Page or ext.	Article	Description
	8.	**TRAIN ROULANT - PARTI ROTANTI**
	803.	**Freins** **Freni**
		- Systeme de ventilation freins AV sur le pare-choc et sur le montant **Sistema di ventilazione freni Ant. sul paraurti e sul montante** **Voir photo - Vedi foto ___(pare-choc) _____ 1 - 2 _/03** **Voir photo - Vedi foto ___(montant) _____ 3 - 4 _/03**
	804.	**Direction** **Sterzo**
		- Pompe électro-hydraulique pour servo direction placée dans le volume moteur **Pompa idraulica per idroguida servo-assistita posta nel vano motore** **Voir photo - Vedi foto _____ 5 - 6 _/03**
	6.	**TRANSMISSION - TRASMISSIONE**
	603.	**Arbres** **Alberi**
		- Support pour la partie central du demi-arbre AV sur le bloc moteur avec support pour le capteur de vitesse **Supporto per la parte centrale del semiasse Ant. sul blocco motore con attacco per il sensore di velocità** **Voir photo - Vedi foto _____ 7 - 8 _/03**

Fédération Internationale de l'Automobile
2 chemin de Blandonnet
CH-1215 GENEVE 15
Tél. 41 22 544 44 00
Fax Sport 41 22 544 44 50

© FIA -1998

Homologation N°

A - 5609

Extension N°

29 / 14 V0

Marque / Make: **FIAT AUTO S.p.A.**

Modèle / Model: **Punto HGT 1.8 16V**

PHOTO N° **1 _/03**

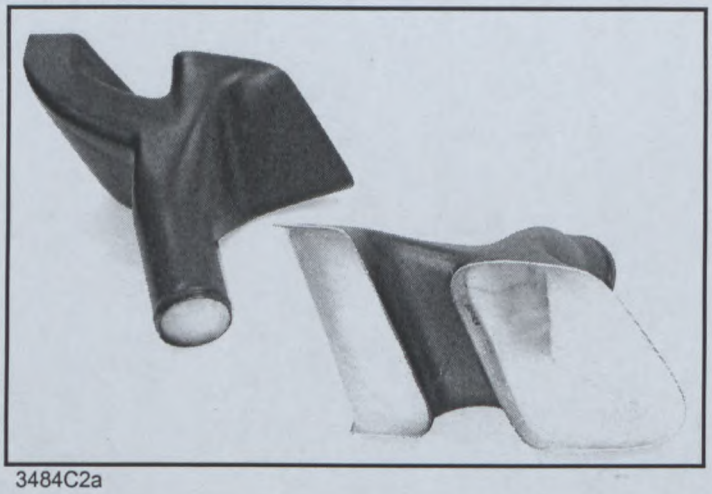

3484C2a

PHOTO N° **2 _/03**

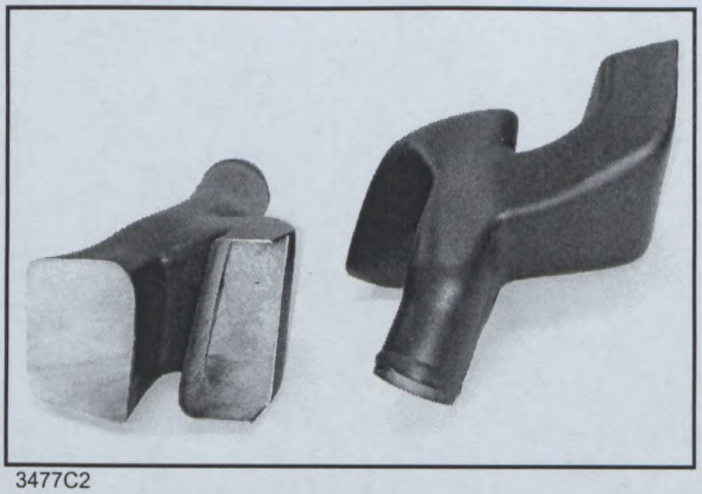

3477C2

PHOTO N° **3 _/03**

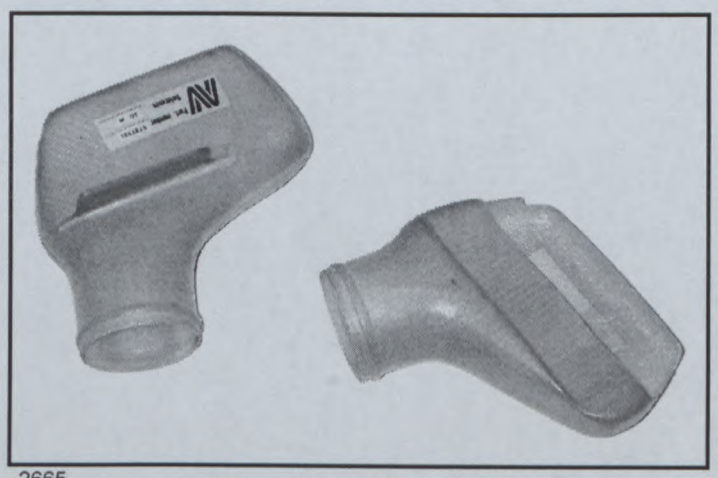

2665

PHOTO N° **4 _/03**

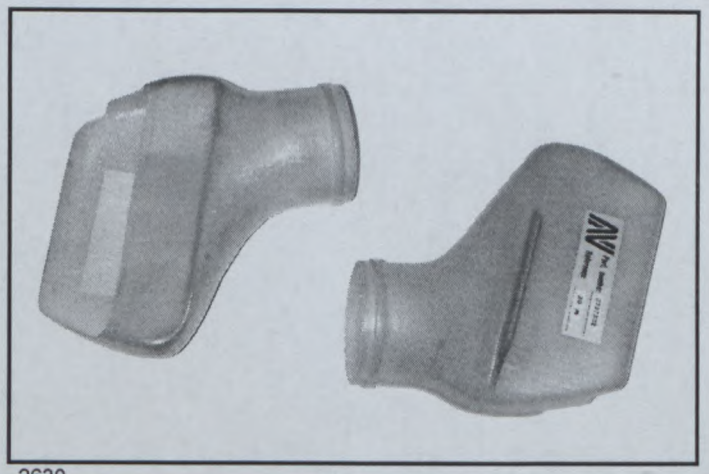

2630

PHOTO N° **5 _/03**

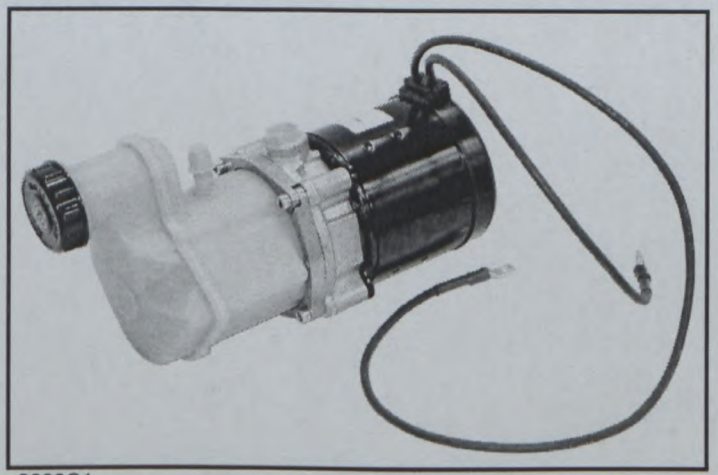

3800C1

PHOTO N° **6 _/03**

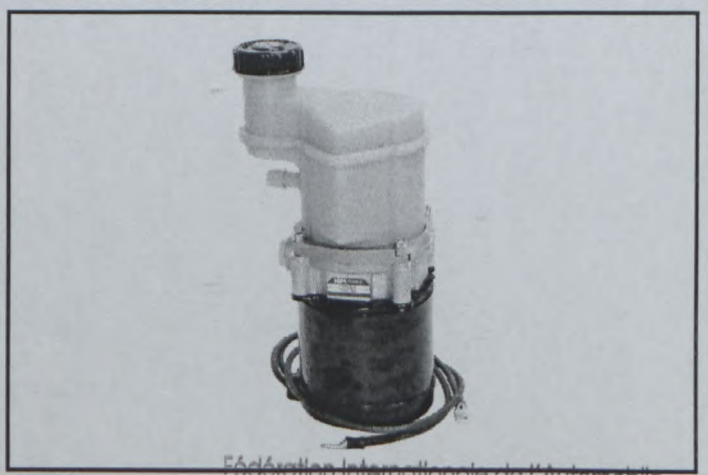

3777C1

Fédération Internationale de l'Automobile
2 chemin de Blandonnet
CH-1215 GENEVE 15
Tél.: 41 22 544 44 00
Fax Sport: 41 22 544 44 50

© FIA -1998

Homologation N°

A - 5609

Extension N°

29 / 14 VO

Marque / Make: **FIAT AUTO S.p.A.**

Modèle / Model: **Punto HGT 1.8 16V**

PHOTO N° **7 _/03**

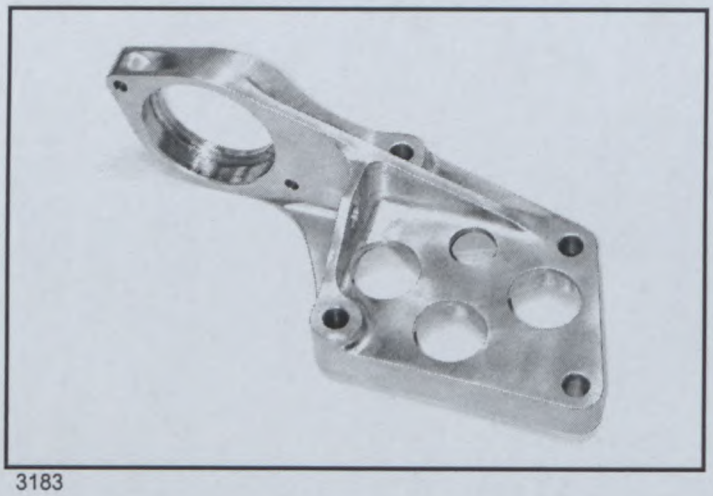

3183

PHOTO N° **8 _/03**

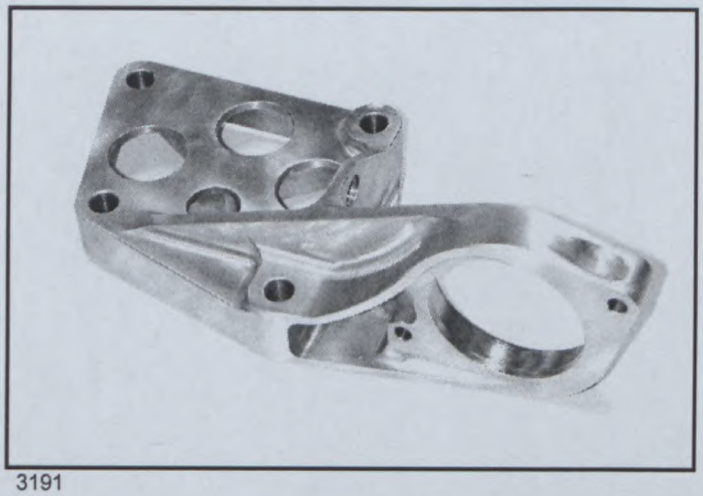

3191

© FIA -1998

Fédération Internationale de l'Automobile
2 chemin de Blandonnet
CH-1215 GENEVE 15
Tél.: 41 22 544 44 00
Fax Sport: 41 22 544 44 50

FEDERATION INTERNATIONALE DE L'AUTOMOBILE

Homologation N°

A - 5609

Groupe / Group **A**

Extension N°

30 / 15 VO

FICHE D'EXTENSION D'HOMOLOGATION
FORM OF HOMOLOGATION EXTENSION

☐	**ES** Evolution sportive du type / Sporting evolution of the type	☒	**VO** Variante option / Option variant
☐	**ET** Evolution normale du type / Normal evolution of the type	☐	**VP** Variante de Production / Production variant
☐	**VF** Variante de fourniture / Supply variant	☐	**ER** Erratum / Erratum

Véhicule : Constructeur
Vehicle : Manufacturer — **FIAT AUTO S.p.A.**

Modèle et type
Model and type — **Punto HGT 1.8 16V**

Homologation valable à partir du
Homologation valid as from — **01 JUIL. 2003**

Page or ext.	Article	Description
	7.	**SUSPENSION - SOSPENSIONE**
	701.	**Généralités** (Pas valable en Super 1600) **Generalità** (Non valido in Super 1600) - **Tirant du triangle AV renforcé** **Tirante del triangolo Ant. rinforzato** **Voir photo - Vedi foto** 9 _/03 - 10 _/03

PHOTO N° **9 _/03**

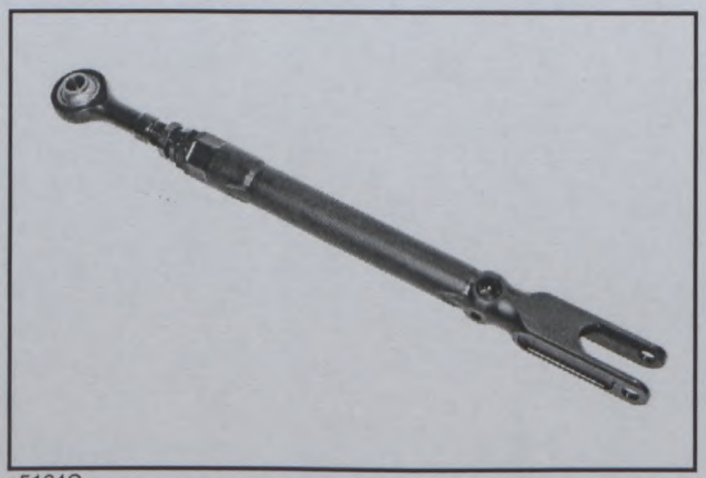

5164C

PHOTO N° **10 _/03**

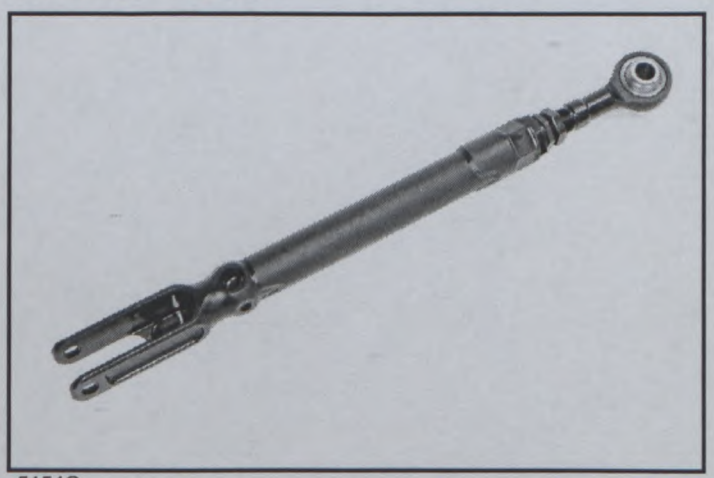

5154C

Fédération Internationale de l'Automobile
2 chemin de Blandonnet
CH-1216 GENEVE 15
Tél.: 41 22 544 44 00
Fax Sport: 41 22 544 44 50

© FIA -1998

Homologation N°

A - 5609

Extension N°

30 / 15 VO

Marque / Make: **FIAT AUTO S.p.A.**

Modèle / Model: **Punto H G T 16V 1.8**

Page or ext.	Article	Description
	7.	**SUSPENSION - SOSPENSIONE**
	701.	**Généralités – Generalità** (Pas valable en Super 1600) (Non valido in Super 1600)
		- Support pour moyeu du fusée AR renforcé Porta mozzo per montante Post. rinforzato Voir photo - Vedi foto 11 _/03 - 12 _/03
	8.	**TRAIN ROULANT - PARTI ROTANTI**
	803.	**Freins - Freni** (Pas valable en Super 1600) (Non valido in Super 1600)
		- Plaques porte-étriers pour freins AR Piastra porta pinze per freni Post. Voir photo - Vedi foto 13 _/03 - 14 _/03

PHOTO N° **11 _/03**

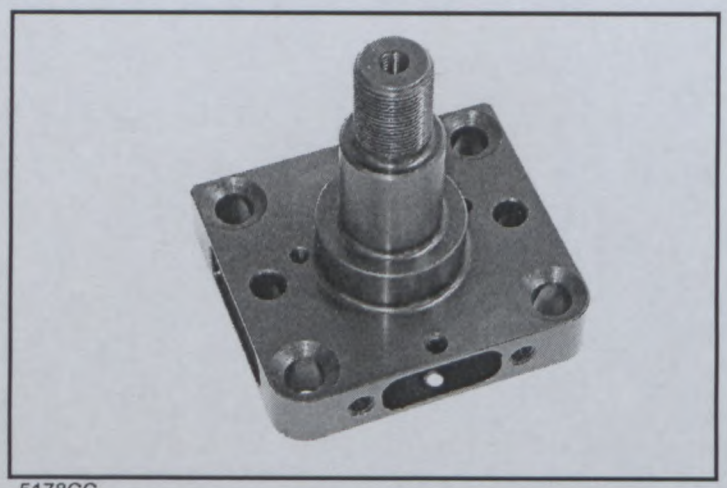

5178CC

PHOTO N° **12 _/03**

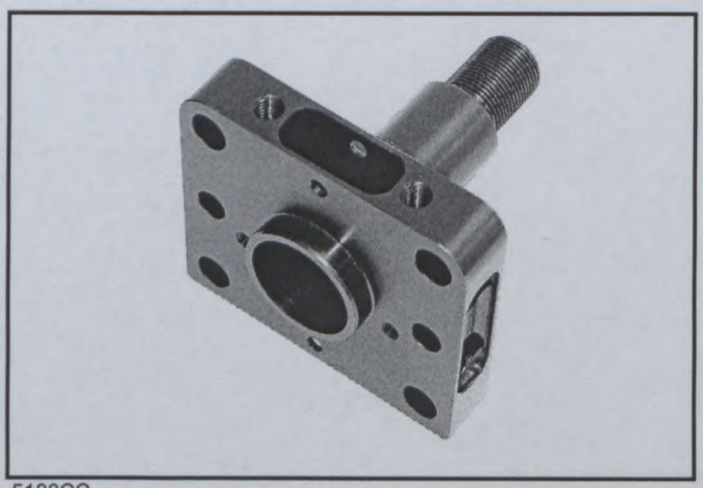

5188CC

PHOTO N° **13 _/03**

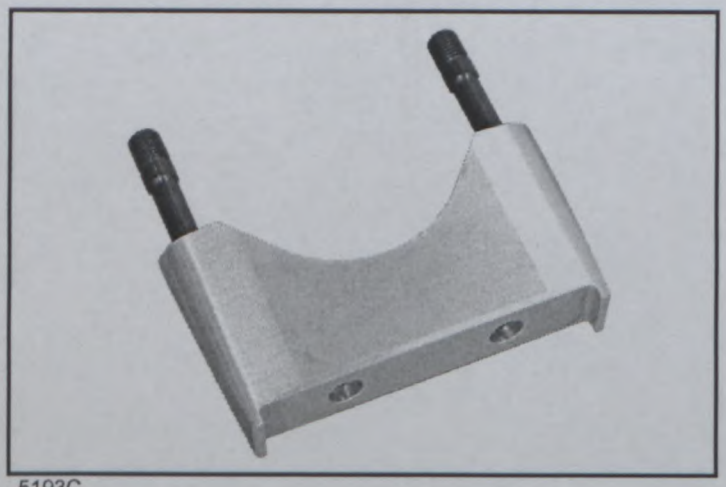

5193C

PHOTO N° **14 _/03**

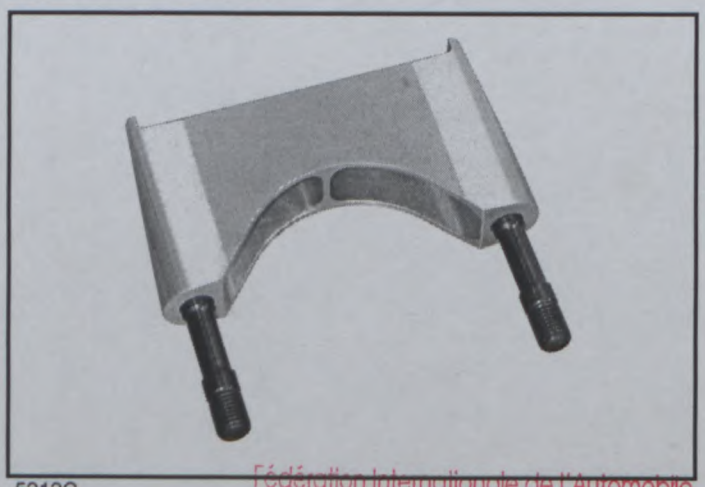

5212C

Fédération Internationale de l'Automobile
2 chemin de Blandonnet
CH-1215 GENEVE 15
Tél.: 41 22 544 44 00
Fax Sport: 41 22 544 44 50

© FIA -1998

Homologation N°

A - 5609

Extension N°

30 / 15 VO

Marque / Make: **FIAT AUTO S.p.A.**

Modèle / Model: **Punto H G T 16V 1.8**

Page or ext.	Article	Description
	6.	**TRANSMISSION - TRASMISSIONE**
	603.	**Boîte de vitesses** (Valable en Super 1600) **Cambio di velocità** (Valido in Super 1600) - **Levier commande Sequentielle de boîte de vitesses** **La longueur du levier peut être varié** **Leva comando sequenziale per cambio di velocità** **La lunghezza della leva puo' essere diversa** **Voir photo - Vedi foto 15 _/03** - **Tirant commande Sequentielle pour boîte de vitesses** **Tirante comando Sequenziale per cambio di velocità** **Voir photo - Vedi foto 16 _/03**

PHOTO N° **15 _/03**

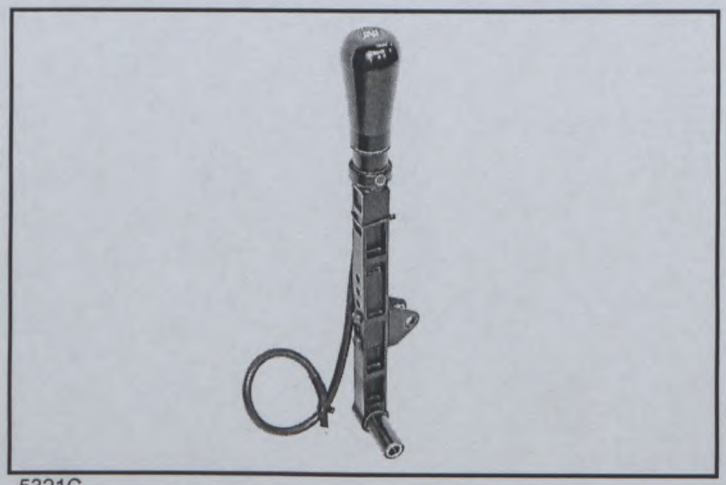

5321C

PHOTO N° **16 _/03**

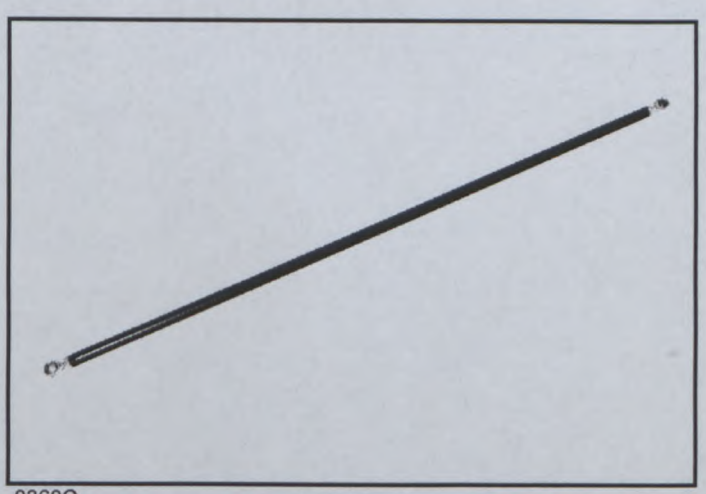

0360C

Fédération Internationale de l'Automobile
2 chemin de Blandonnet
CH-1215 GENEVE 15
Tél.: 41 22 544 44 00
Fax Sport: 41 22 544 44 50

© FIA -1998

FEDERATION INTERNATIONALE DE L'AUTOMOBILE

Homologation N°

A - 5609

Groupe / Group **A**

Extension N°

31/11 ER

FICHE D'EXTENSION D'HOMOLOGATION
FORM OF HOMOLOGATION EXTENSION

☐	**ES**	Evolution sportive du type / Sporting evolution of the type	☐	**VO**	Variante option / Option variant
☐	**ET**	Evolution normale du type / Normal evolution of the type	☐	**VP**	Variante de Production / Production variant
☐	**VF**	Variante de fourniture / Supply variant	☒	**ER**	Erratum / Erratum

Véhicule : Constructeur
Vehicle : Manufacturer — **FIAT AUTO S.p.A.**

Modèle et type
Model and type — **Punto HGT 1.8 16V**

Homologation valable à partir du
Homologation valid as from — 01 NOV. 2003

Page or ext.	Article	Description
01/01 VO pag. 1	6.	**TRANSMISSION - TRASMISSIONE**
09/01 - KS pag. 12/26	603.	**Boîte de vitesses** **Cambio di velocità** **e) Nombre de dents et rapport de la marce arriére (AR)** **Numero dei denti e rapporto della retromarcia (RM)** **Au lieu de: 45/16 - 2,813** **Lire: 41/16 - 2,563**

Copyright©2003 by FIA – All rights reserved

Fédération Internationale de l'Automobile
2 chemin de Blandonnet
CH-1215 GENEVE 15
Tél.: 41 22 544 44 00
Fax Sport: 41 22 544 44 50

FEDERATION INTERNATIONALE DE L'AUTOMOBILE

Homologation N°

A - 5609

Groupe

Group **A / N**

Extension N°

32 / 02 ET

FICHE D'EXTENSION D'HOMOLOGATION
FORM OF HOMOLOGATION EXTENSION

☐	**ES**	Evolution sportive du type / Sporting evolution of the type	☐	**VO**	Variante option / Option variant
☒	**ET**	Evolution normale du type / Normal evolution of the type	☐	**VP**	Variante de Production / Production variant
☐	**VF**	Variante de fourniture / Supply variant	☐	**ER**	Erratum / Erratum

Véhicule : Constructeur
Vehicle : Manufacturer — **FIAT AUTO S.p.A.**

Modèle et type
Model and type — **Punto H G T 1.8 16V**

Homologation valable à partir du
Homologation valid as from — 01 FEV 2004

NON VALABLE EN GROUPE A
NON VALABLE EN GROUPE N

A) Voiture vue de 3/4 avant
Car seen from 3/4 front

8252AAC

B) Voiture vue de 3/4 arrière
Car seen from 3/4 rear

8262AC

2. DIMENSIONS, POIDS / DIMENSIONS, WEIGHT

202. Longueur hors tout
Overall length — 3843 mm +/- 1 %

209. Porte-à-faux
Overhang

a) Avant
Front — 800 mm +/- 1 %

b) Arrière
Rear — 583 mm +/- 1 %

Fédération Internationale de l'Automobile
2 chemin de Blandonnet
CH-1215 GENEVE 15
Tél.: 41 22 544 44 00
Fax Sport: 41 22 544 44 50

Copyright©2003 by FIA – All rights reserved

~~A scanner~~

A classer

01.02.2004

A.5609
(31/11 ER)

LD 32/02 ET

Homologation N°

A - 5609

Extension N°

32 / 02 ET

Marque / Make: FIAT AUTO S.p.A.

Modèle / Model: Punto H G T 1.8 16V

3. MOTEUR / ENGINE

C) Profil droit du moteur déposé
Right hand view of dismounted engine

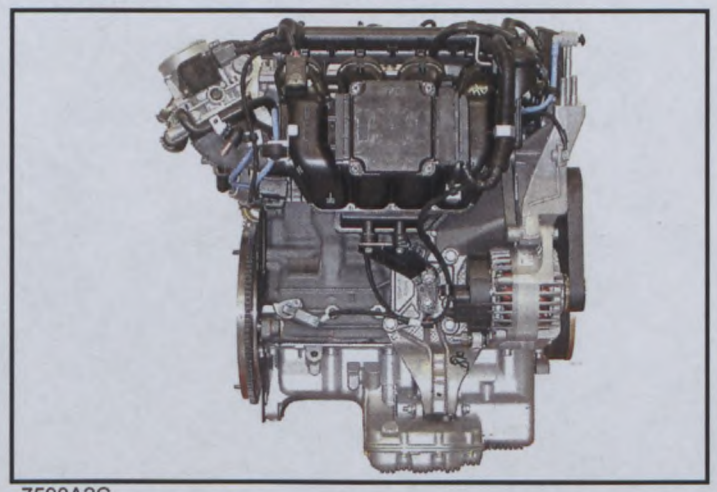

7590A2C

D) Profil gauche du moteur déposé
Left hand of dismounted engine

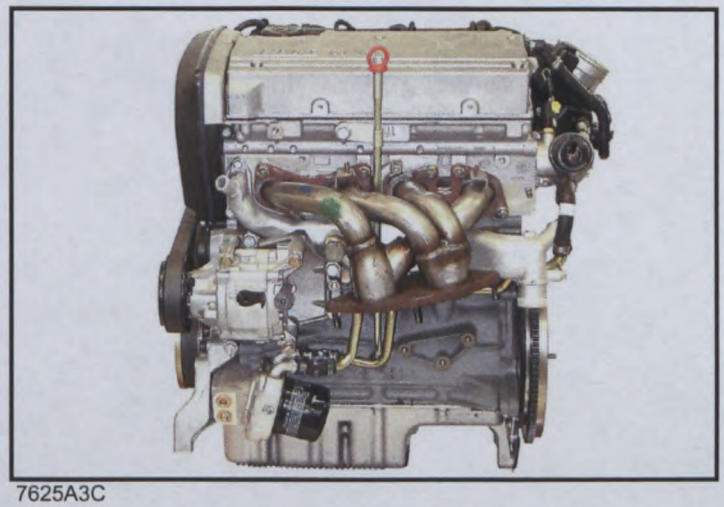

7625A3C

E) Moteur dans son compartiment
Engine in its compartment

8276C

Fédération Internationale de l'Automobile
2 chemin de Blandonnet
CH-1215 GENEVE 15
Tél.: 41 22 544 44 00
Fax Sport: 41 22 544 44 50

Copyright©2003 by FIA – All rights reserved

Homologation N°

A - 5609

Extension N°

32 / 02 ET

Marque / Make: **FIAT AUTO S.p.A.**

Modèle / Model: **Punto H G T 1.8 16V**

8. TRAIN ROULANT / RUNNING GEAR

803. Freins :
Brakes :

	Avant / Front	Arrière / Rear
e) Nombre de cylindres par roue Number of cylinders per wheel	1	1
e1) Alésage Bore	54 mm	48 mm
f) Freins à tambours Drum brakes		
f1) Diamètre intérieur Internal diameter	---------- +/- 1.5 mm	---------- +/- 1.5 mm
f2) Nombre de garnitures par roue Number of linings per wheel	----------	----------
f3) Longueur développée des garnitures Developed length of linings	---------- +/- 1.5 mm	---------- +/- 1.5 mm
f4) Largeur des garnitures Width of linings	---------- +/- 1 mm	---------- +/- 1 mm
g) Freins à disques Disc brakes		
g1) Nombre de plaquettes par roue Number of pads per wheel	2	2
g2) Nombre d'étriers par roue Number of calipers per weel	1	1
g3) Matériau des étriers Caliper material	fonte - ghisa	fonte, alliage d'aluminium ghisa, lega di alluminio
g4) Epaisseur du disque neuf Thickness of new disc	22,2 +/- 1 mm	11,2 +/- 1 mm
g5) Diamètre extérieur du disque External diameter of the disc	284 +/- 1.5 mm	240 +/- 1.5 mm
g6) Diamètre extérieur de frottement des plaquettes External diameter of pads' rubbing surface	284 +/- 1.5 mm	240 +/- 1.5 mm

Fédération Internationale de l'Automobile
2 chemin de Blandonnet
CH-1215 GENEVE 15
Tél.: 41 22 544 44 00
Fax Sport: 41 22 544 44 50

Copyright©2003 by FIA – All rights reserved

Homologation N°

A - 5609

Extension N°

32 / 02 ET

Marque / Make	Modèle / Model
FIAT AUTO S.p.A.	Punto H G T 1.8 16V

	Avant / Front	Arrière / Rear
g7) Diamètre intérieur de frottement des plaquettes Internal diameter of pads' rubbing surface	172 +/- 1.5 mm	153 +/- 1.5 mm
g8) Longueur hors-tout des plaquettes Overall length of the pads	114 +/- 1.5 mm	62 +/- 1.5 mm
g9) Disques ventilés Ventilated discs	☒ oui yes ☐ non no	☐ oui yes ☒ non no

V) Frein avant
Front brake

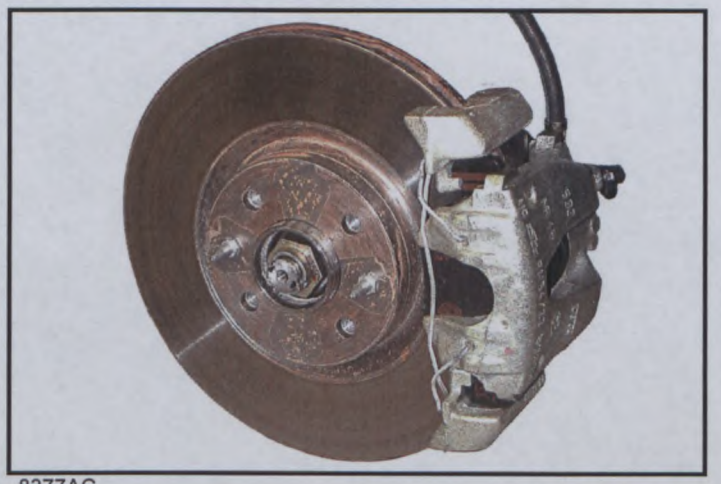

8377AC

W) Frein arrière
Rear brake

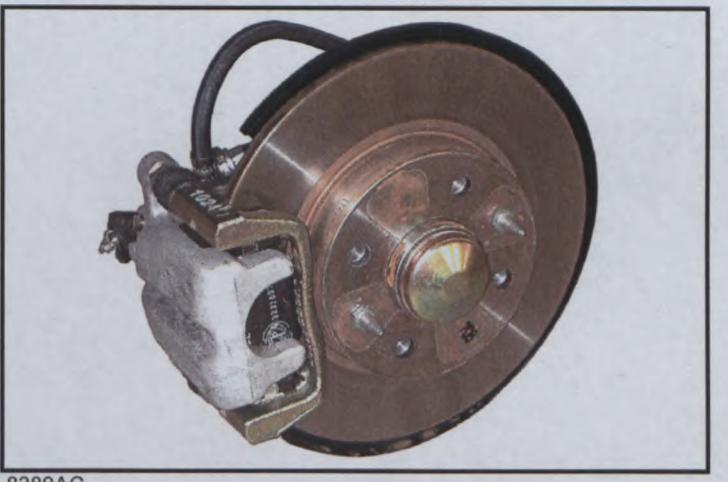

8389AC

9. CARROSSERIE / BODYWORK

X) Tableau de bord
Dashboard

Copyright©2003 by FIA – All rights reserved

Fédération Internationale de l'Automobile
2 chemin de Blandonnet
CH-1215 GENEVE 15
Tél.: 41 22 544 44 00
Fax Sport: 41 22 544 44 50

Homologation N°

A - 5609

Extension N°

32 / 02 ET

Marque / Make: **FIAT AUTO S.p.A.**

Modèle / Model: **Punto H G T 1.8 16V**

902. Extérieur :
Exterior :

XIII) PARTIES DE CARROSSERIE SYNTHETIQUES / SYNTHETIC PARTS OF THE BODY

9. CARROSSERIE - CARROZZERIA

902. Extérieur - Esterno

- Partie en plastique de la voiture (indiquées des fléches)
  Parti in plastica della vettura (indicate dalle freccie)

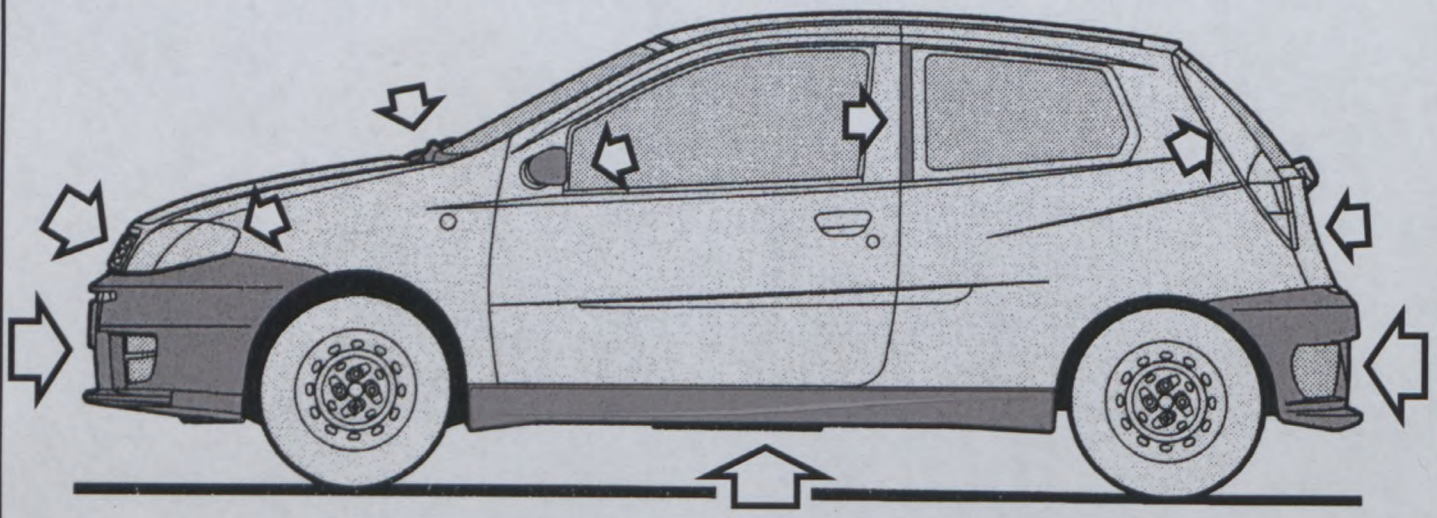

7697AC3A

Fédération Internationale de l'Automobile
2 chemin de Blandonnet
CH-1215 GENEVE 15
Tél.: 41 22 544 44 00
Fax Sport: 41 22 544 44 50

Copyright©2003 by FIA – All rights reserved

Homologation N°

A - 5609

Extension N°

32 / 02 ET

Marque / Make: **FIAT AUTO S.p.A.**

Modèle / Model: **Punto H G T 1.8 16V**

902. Extérieur :
Exterior :

INFORMATIONS COMPLEMENTAIRES / COMPLEMENTARY INFORMATION

9. CARROSSERIE - CARROZZERIA

902. Extérieur - Esterno

- Avant de la voiture vu de face
  Anteriore vettura visto di faccia

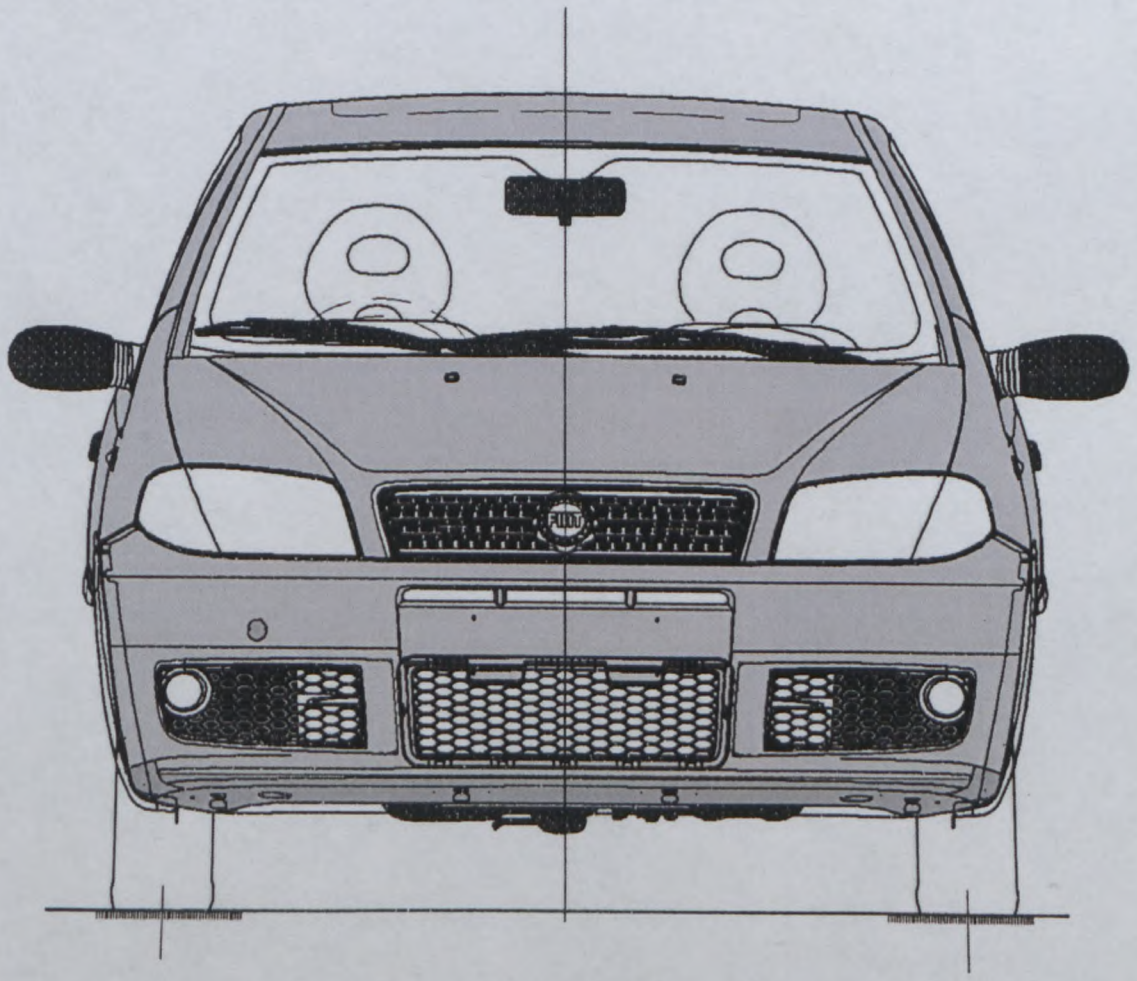

AAAC7947

Fédération Internationale de l'Automobile
2 chemin de Blandonnet
CH-1215 GENEVE 15
Tél.: 41 22 544 44 00
Fax Sport: 41 22 544 44 50

Copyright©2003 by FIA – All rights reserved

FEDERATION INTERNATIONALE DE L'AUTOMOBILE

Homologation N°

A - 5609

Groupe / Group **A**

Extension N°

33 / 02 KS

FICHE D'EXTENSION D'HOMOLOGATION
FORM FOR HOMOLOGATION EXTENSION

☒ **VK-S1600** Variante Kit Super 1600 / Super 1600 Kit Variant

Homologation valable à partir du :
Homologation valid as from **01 FEV. 2004**

Les éléments figurant dans cette fiche VK-S1600 ne peuvent pas être utilisés séparément et doivent impérativement être utilisés dans leur intégralité / The parts featured on this VK-S1600 form must not be used separately and must imperatively be used all together as a whole.

A) Voiture vue de 3/4 avant
Car seen front 3/4 front

2021A6C

B) Voiture vue de 3/4 arrière
Car seen from 3/4 rear

0737A5C

1. GENERALITES / GENERAL

102. Dénomination(s) commerciale(s) - Modèle et type :
Commercial name(s) - Model and type **Punto VK - S 1600 My03**

103. Cylindrée :
Cylinder capacity **1597,85** cm³

307. c) Totale max. autorisée :
Max. total allowed **1599,98** cm³

Fédération Internationale de l'Automobile
2 chemin de Blandonnet
CH-1215 GENEVE 15
Tél.: 41 22 544 44 00
Fax Sport: 41 22 544 44 50

Copyright©2003 by FIA – All rights reserved

Homologation N°

A - 5609

Extension N°

33 / 02 KS

Marque / Make: **FIAT AUTO S.p.A.**

Modèle / Model: **Punto VK – S 1600 My03**

9. CARROSSERIE / BODYWORK

902. Extérieur : / Exterior

	Avant / Front	Arrière / Rear
l) Matériau du pare-choc : Material of bumper	fibre de verre - fibra di vetro	fibre de verre - fibra di vetro

XVI) DISPOSITIF AERODYNAMIQUE AVANT VU DE FACE AVEC DIMENSIONS DES OUVERTURES : FRONT AERODYNAMIC DEVICE SEEN FROM THE FRONT WITH DIMENSIONS OF OPENINGS

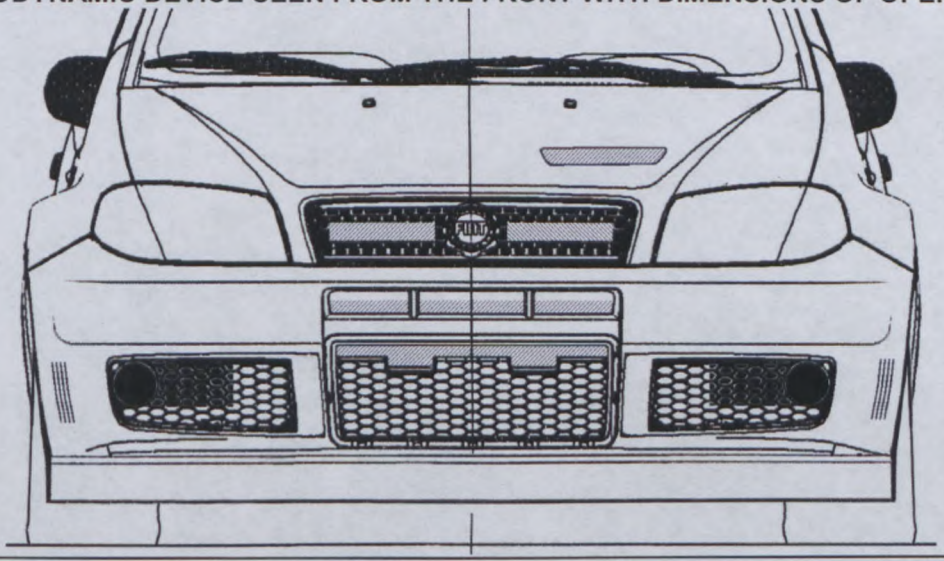

A2) Pare-chocs arrière / Bouclier arrière
Rear bumper

9898A2C

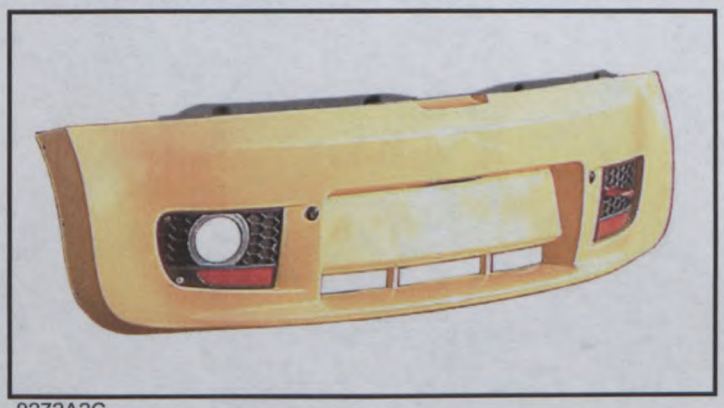

9272A2C

XVI) Dispositif aérodynamique avant, face arrière

Voir pag. 5/6 9908A2C

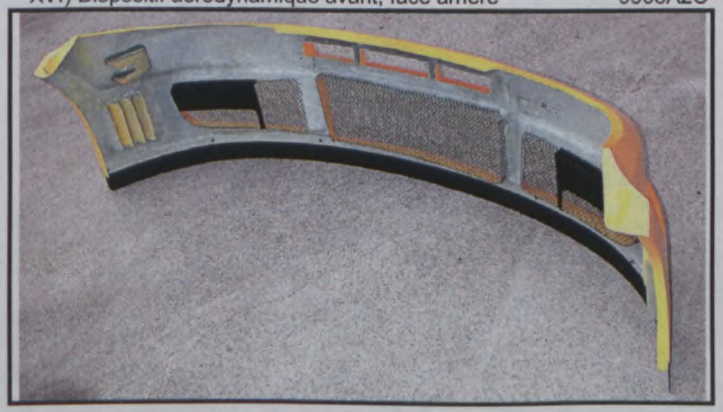

Copyright©2003 by FIA – All rights reserved

Fédération Internationale de l'Automobile
2 chemin de Blandonnet
CH-1215 GENEVE 15
Tél.: 41 22 544 44 00
Fax Sport: 41 22 544 44 50

Homologation N°

A - 5609

Extension N°

33 / 02 KS

Marque / **Make** **FIAT AUTO S.p.A.**

Modèle / **Model** **Punto VK – S 1600 My03**

A3) Aile avant
Front wing

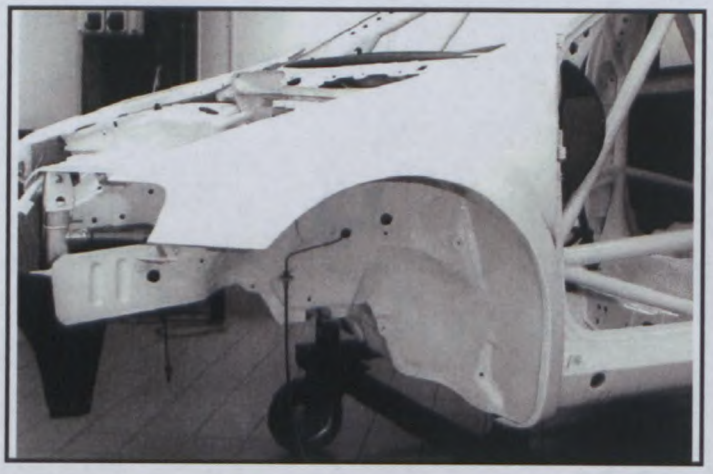

A4) Passage de roue avant avec les pièces montées
Front wheel arch with assembled parts

A5) Pièces démontées du passage de roue avant en plastique (G.R.P.)
Front wheel arch dismounted plastic material parts (G.R.P.)

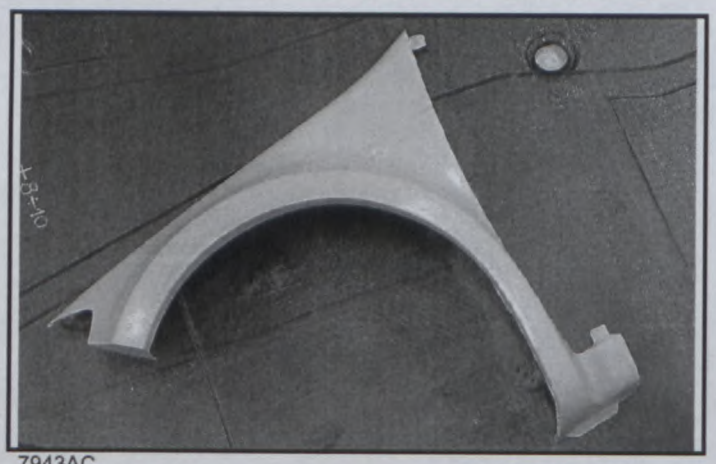

7943AC

A6) Aile arrière
Rear wing

A7) Passage de roue arrière avec les pièces montées
Rear wheel arch with assembled parts

A8) Pièces démontées du passage de roue arrière
Rear wheel arch dismounted parts

Fédération Internationale de l'Automobile
2 chemin de Blandonnet
CH-1215 GENEVE 15
Tél.: 41 22 544 44 00
Fax Sport: 41 22 544 44 50

Copyright©2003 by FIA – All rights reserved

Homologation N°

A - 5609

Extension N°

33 / 02 KS

Marque / Make: **FIAT AUTO S.p.A.**

Modèle / Model: **Punto VK – S 1600 My03**

A9) Vue frontale de la modification de traverse supérieure ainsi que des renforts éventuels.

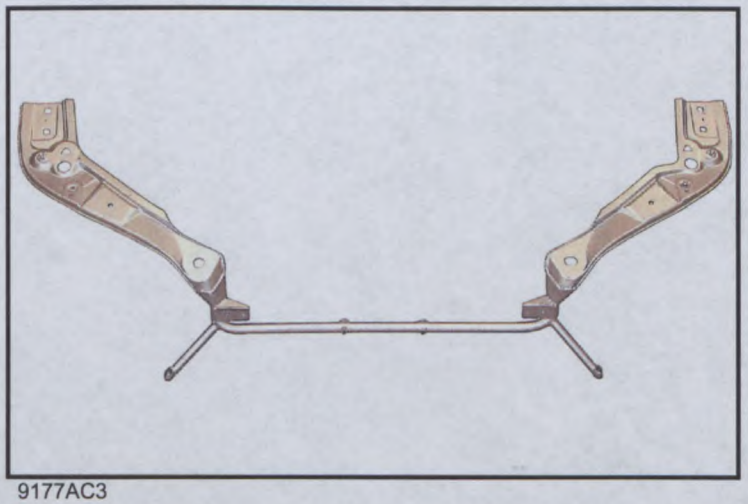

9177AC3

A9) Frontal view of the upper cross member modification and of any reinforcements.

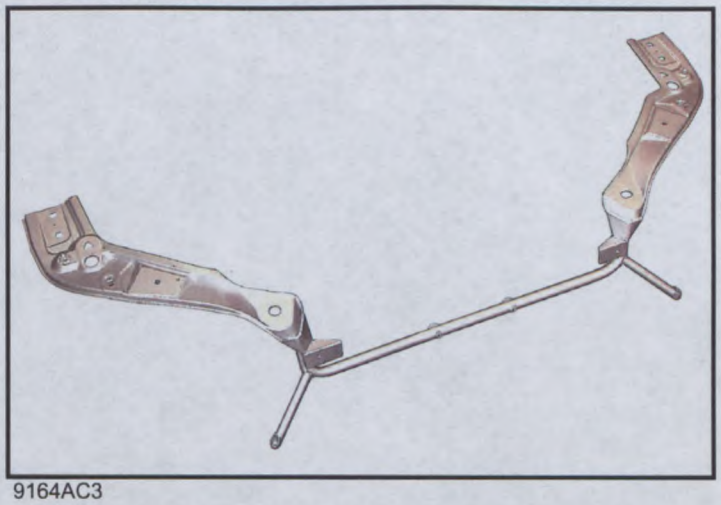

9164AC3

Grille frontal fixee sur la partie avant du capot moteur
Griglia frontale fissata sulla parte anteriore del cofano motore

9428AC

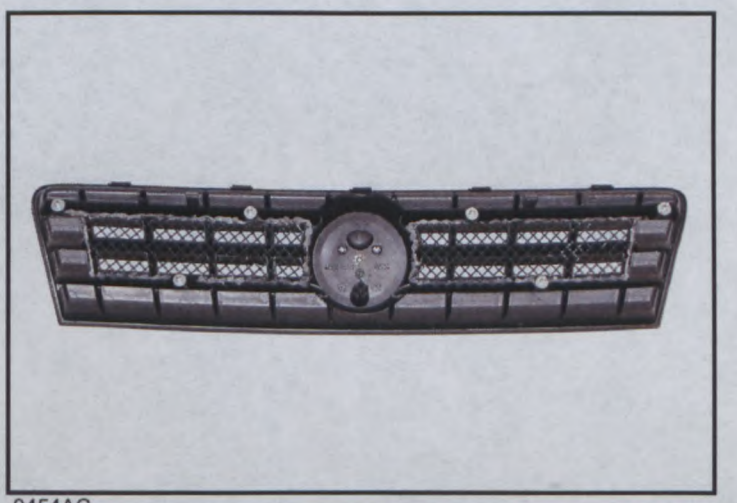

9454AC

Trous sur la partie avant du capot moteur
Fori sulla parte frontale del cofano motore

Tolerance : +/- 3 mm.
Tolleranza : +/- 3 mm.

A2) Pare-chocs arrière
Sortie partie final de l'echappemen

Tolerance : +/- 6 mm.
Tolleranza : +/- 6 mm.

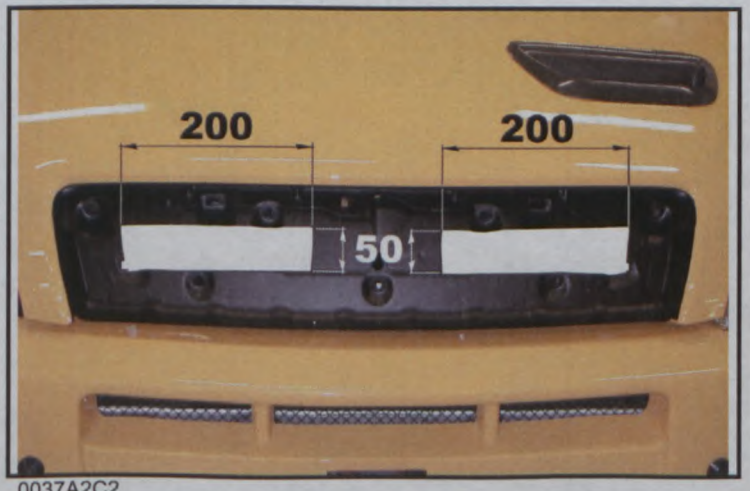

0037A2C2

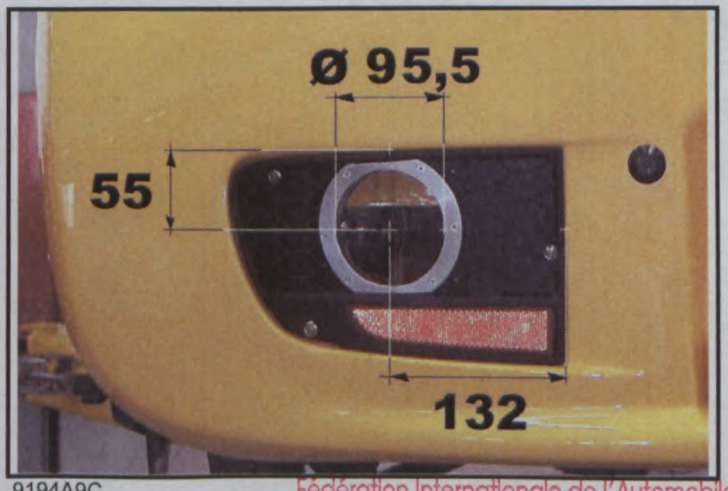

9194A9C

Fédération Internationale de l'Automobile
2 chemin de Blandonnet
CH-1215 GENEVE 15
Tél.: 41 22 544 44 00
Fax Sport: 41 22 544 44 50

Copyright©2003 by FIA – All rights reserved

Homologation N°

Marque / Make		Modèle / Model		Homologation N°
	FIAT AUTO S.p.A.		Punto VK – S 1600 My03	A - 5609

Extension N°

33 / 02 KS

INFORMATIONS COMPLEMENTAIRES / COMPLEMENTARY INFORMATION

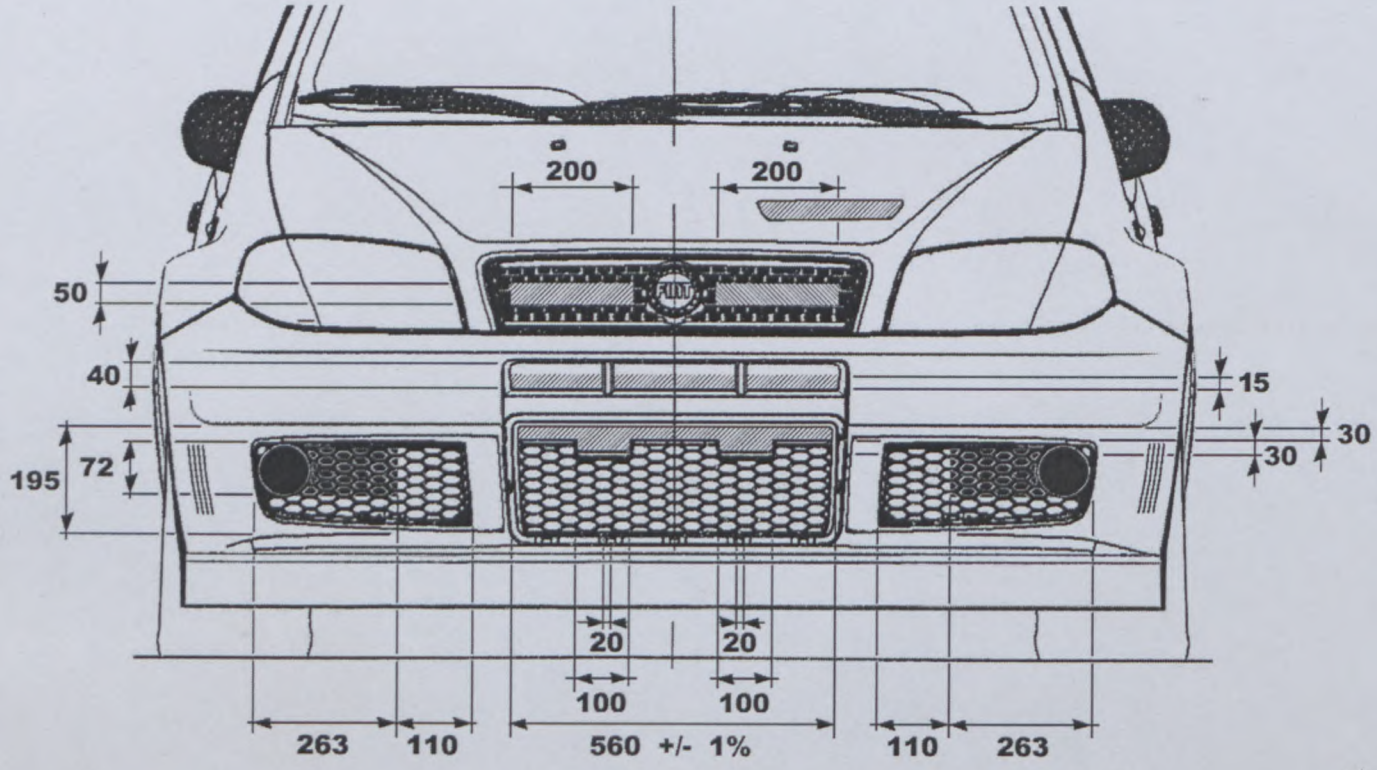

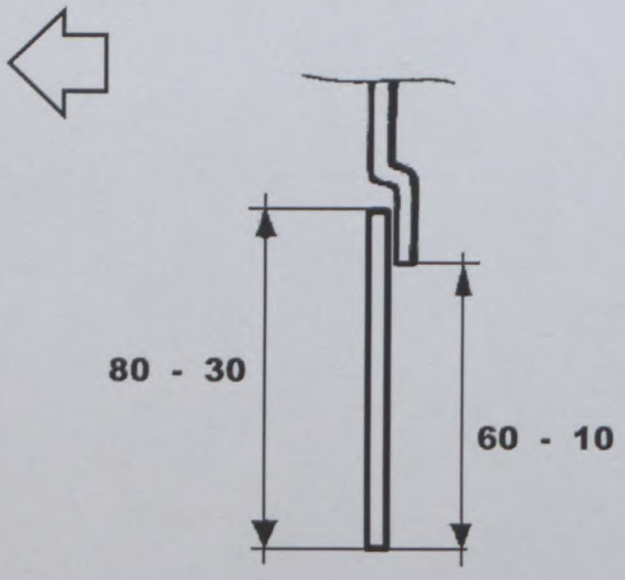

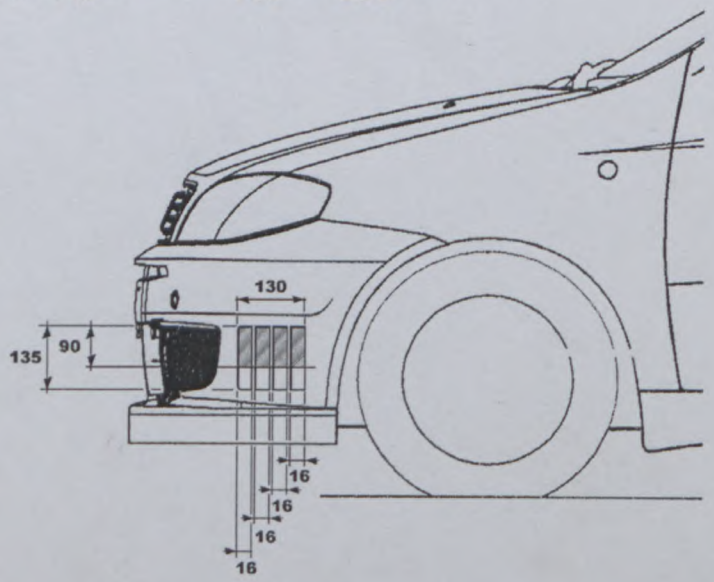

Bavette demontable – Bavetta smontabile

Bavette demontable (mesuré au niveau de l'axe longitudinal de la voiture) et relatives sections
Bavetta smontabile (misurata a livello dell'asse longitudinale della vettura) e relative sezioni

Ouvertures (en plus) dans le pare-chocs AV
Aperture (in più) nel paraurti anteriore

Surface total :	621	cm.²
Superfice totale :	621	cm.²
Tolerance sur le dimension :	+/- 3 mm.	
Tolleranza sulle dimensioni :	+/- 3 mm.	

(Mesures en mm. - Misure in mm.)

Fédération Internationale de l'Automobile
2 chemin de Blandonnet
CH-1215 GENEVE 15
Tél.: 41 22 544 44 00
Fax Sport: 41 22 544 44 50

Copyright©2003 by FIA – All rights reserved

Marque / Make: **FIAT AUTO S.p.A.**

Modèle / Model: **Punto VK – S 1600 My03**

Homologation N°: **A - 5609**

Extension N°: **33 / 02 KS**

INFORMATIONS COMPLEMENTAIRES / COMPLEMENTARY INFORMATIONS

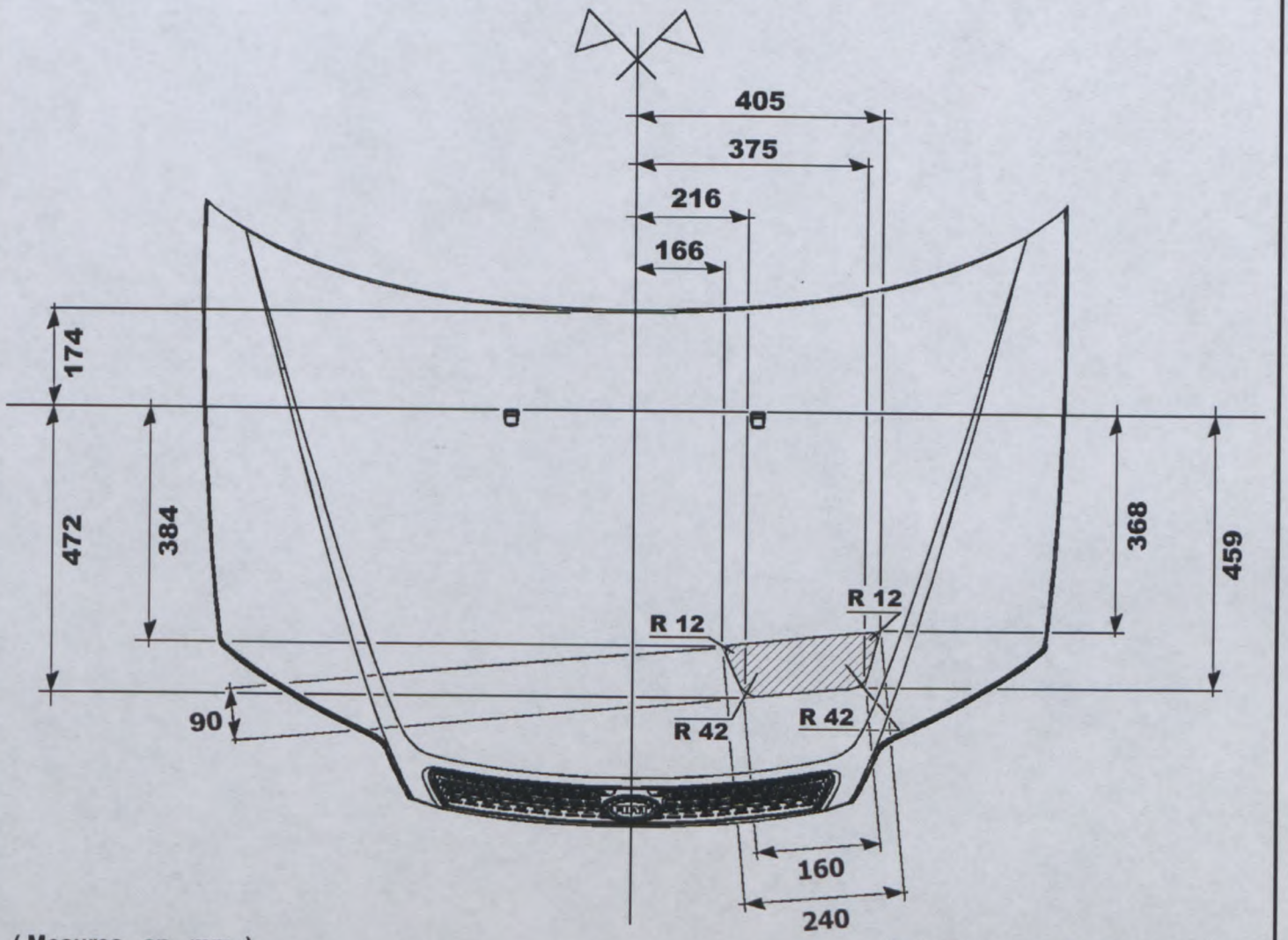

(Mesures en mm.)
(Misure in mm.)
Tolerance +/- 3 mm.
Tolleranze +/- 3 mm.

Ouverture dans le capot moteur
Apertura nel cofano motore
Surface total : 174 cm²
Superficie totale : 174 cm²

A1) Ouverture dans le capot moteur / Opening in engine bonnet

9234CC

9657A3C

Fédération Internationale de l'Automobile
2 chemin de Blandonnet
CH-1215 GENEVE 15
Tél.: 41 22 544 44 00
Fax Sport: 41 22 544 44 50

Copyright©2003 by FIA – All rights reserved

FEDERATION INTERNATIONALE DE L'AUTOMOBILE

Homologation N°

A - 5609

Groupe / Group **A**

Extension N°

34 / 12 ER

FICHE D'EXTENSION D'HOMOLOGATION
FORM OF HOMOLOGATION EXTENSION

☐	**ES**	Evolution sportive du type / Sporting evolution of the type	☐	**VO**	Variante option / Option variant
☐	**ET**	Evolution normale du type / Normal evolution of the type	☐	**VP**	Variante de Production / Production variant
☐	**VF**	Variante de fourniture / Supply variant	☒	**ER**	Erratum / Erratum

ERRATUM SUPER 1600 – N° 6 / N° 7 / N° 8 / N° 9

Véhicule : Constructeur
Vehicle : Manufacturer — **FIAT AUTO S.P.A.**

Modèle et type
Model and type — **Punto H G T 1.8 16V**

Homologation valable à partir du
Homologation valid as from — **01 FEV. 2004**

Page or ext.	Article	Description
12/02-ER	3.	**MOTEUR - MOTORE**
	320.	**Volant-moteur – Volano motore** **- Poids minimum avec couronne de démarreur (avec les vis de fixation) : 2655 g.** **Peso minimo con corona di avviamento (con viti di fissaggio)** **- Diamètre extérieur de la couronne de démarreur : 289,8 +/- 3 mm.** **Diametro esterno della corona di avviamento**

E3) Volant moteur (avec marquage)
Engine flywheel (with marking)

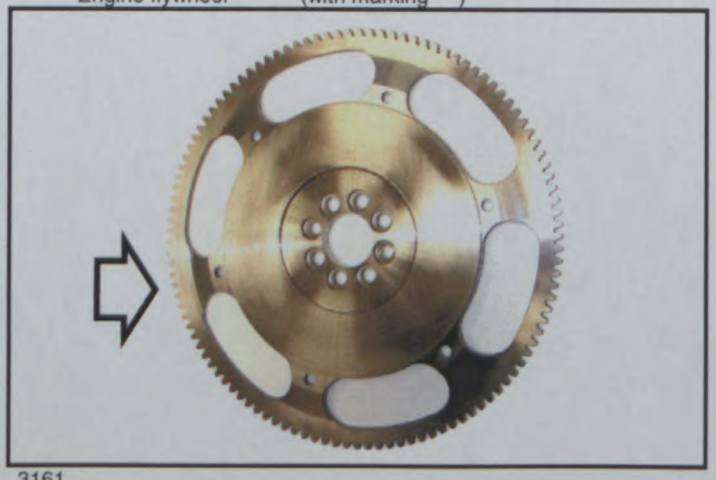

3161

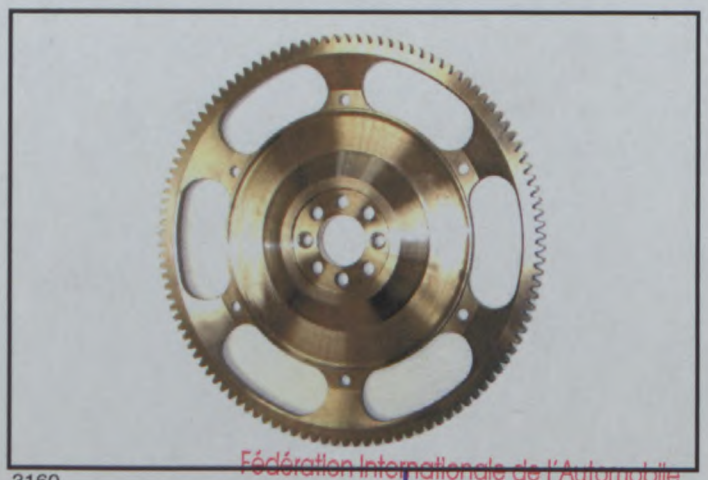

3160

Copyright©2003 by FIA – All rights reserved

Fédération Internationale de l'Automobile
2 chemin de Blandonnet
CH-1215 GENEVE 15
Tél. 41 22 544 44 00
Fax Sport: 41 22 544 44 50

Marque / Make: FIAT AUTO S.p.A.

Modèle / Model: Punto H G T 1.8 16V

Homologation N°: A - 5609

Extension N°: 34 / 12 ER

Page or ext.	Article	Description
09/01-KS	6.	**TRANSMISSION - TRASMISSIONE**
	602.	**Embrayage – Frizione**
		a) Type : à sec – a secco Tipo
		b) Système de commande : hydraulique - idraulico Sistema di comando
		c) Nombre de disques : 1 Numero dei dischi
		d) Diamètre du(des) disque(s) : 184 +/- 2 mm. Diametro del disco

CC) Embrayage :
Clutch

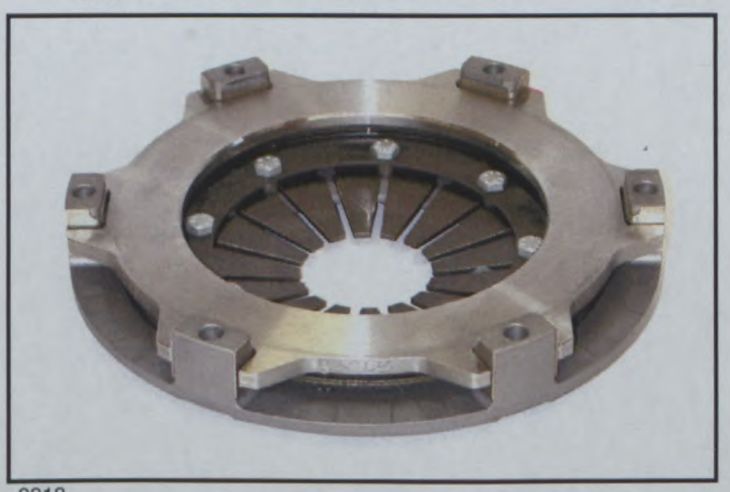

9318

CC2) Groupe de pression
Pressure assembly

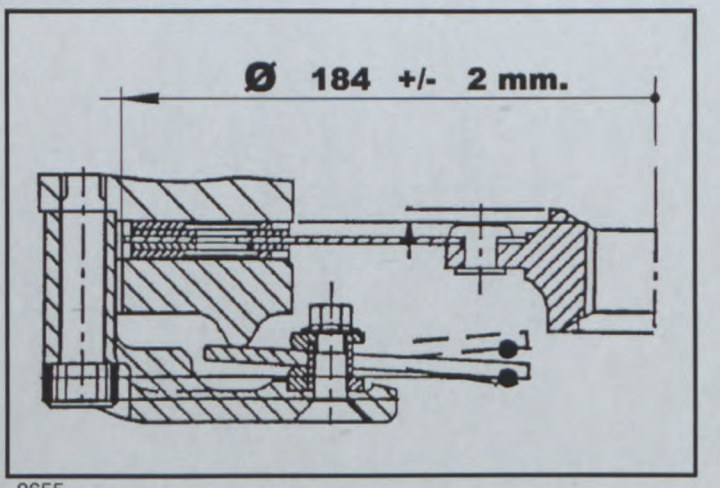

0655

Fédération Internationale de l'Automobile
2 chemin de Blandonnet
CH-1215 GENEVE 15
Tél.: 41 22 544 44 00
Fax Sport: 41 22 544 44 50

Copyright©2003 by FIA – All rights reserved

Homologation N°

A - 5609

Extension N°

34 / 12 ER

Marque / Make: **FIAT AUTO S.p.A.**

Modèle / Model: **Punto H G T 1.8 16V**

Page or ext.	Article	Description
09 - 01 KS	6.	**TRANSMISSION - TRASMISSIONE**
	605.	**Différentiel - Differenziale** **d) Type de limitation de différentiel et marque du différentiel : N-technology à lamelles** **Tipo di limitazione e costruttore del differenziale : N-technology à lamelle**

DI) Différentiel / Differential :

8033AC

DI1) Différentiel démonté / Dismounted differential

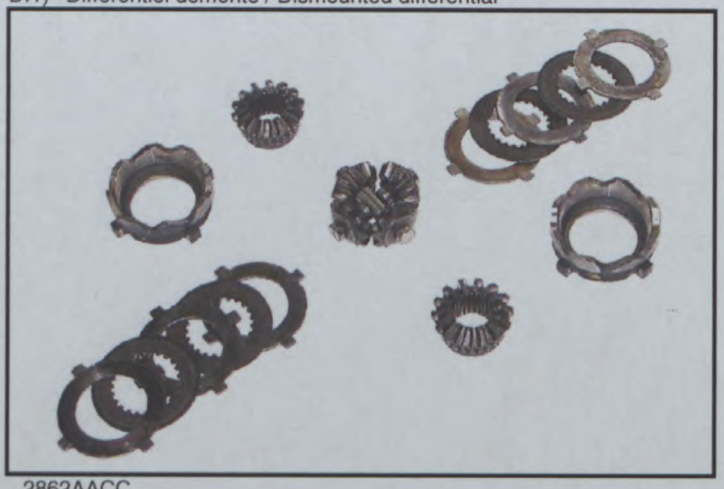

2862AACC

Fédération Internationale de l'Automobile
2 chemin de Blandonnet
CH-1215 GENEVE 15
Tél.: 41 22 544 44 00
Fax Sport: 41 22 544 44 50

Copyright©2003 by FIA – All rights reserved

Marque / Make: FIAT AUTO S.p.A.

Modèle / Model: Punto H G T 1.8 16V

Homologation N°: A - 5609

Extension N°: 34 / 12 ER

Page or ext.	Article	Description
09 - 01 KS	3.	**MOTEUR - MOTORE**
	327.	**Admission - Intake**
		a) Materiau du collecteur : 10 éléments en alliage d'aluminium, 2 en plastique (G.R.P.) Material of manifold : 10 elementi in lega di alluminio, 2 in plastica (G.R.P.)
		b) Nombre d'elements du collecteur : 12 Numero di elementi del collettore

L) Collecteur d'admission / Intake manifold

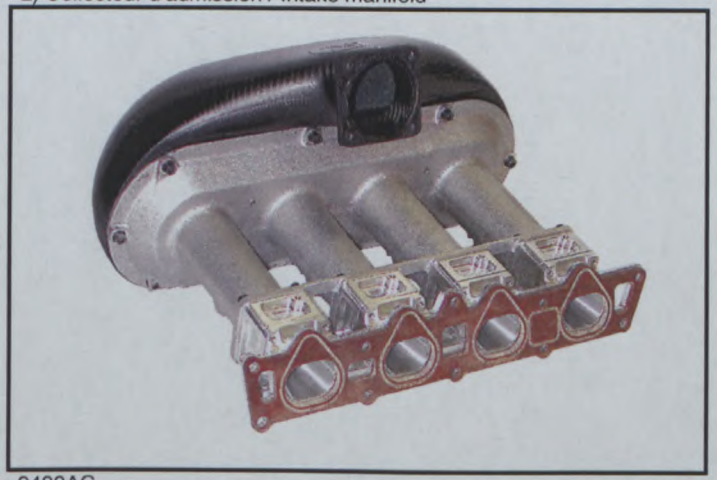

9483AC

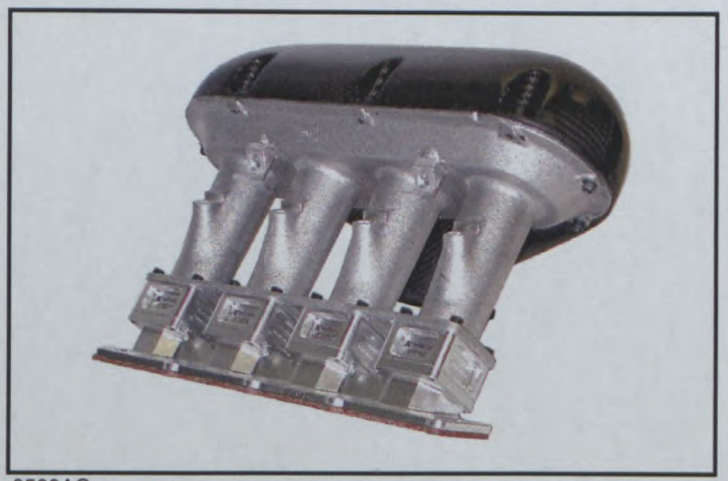

9509AC

Fédération Internationale de l'Automobile
2 chemin de Blandonnet
CH-1215 GENEVE 15
Tél.: 41 22 544 44 00
Fax Sport: 41 22 544 44 50

Copyright©2003 by FIA – All rights reserved

Marque / Make: FIAT AUTO S.p.A.

Modèle / Model: Punto H G T 1.8 16V

Homologation N°: A - 5609

Extension N°: 34 / 12 ER

Tolerance : +/- 3 mm.
Tolleranza : +/- 3 mm.

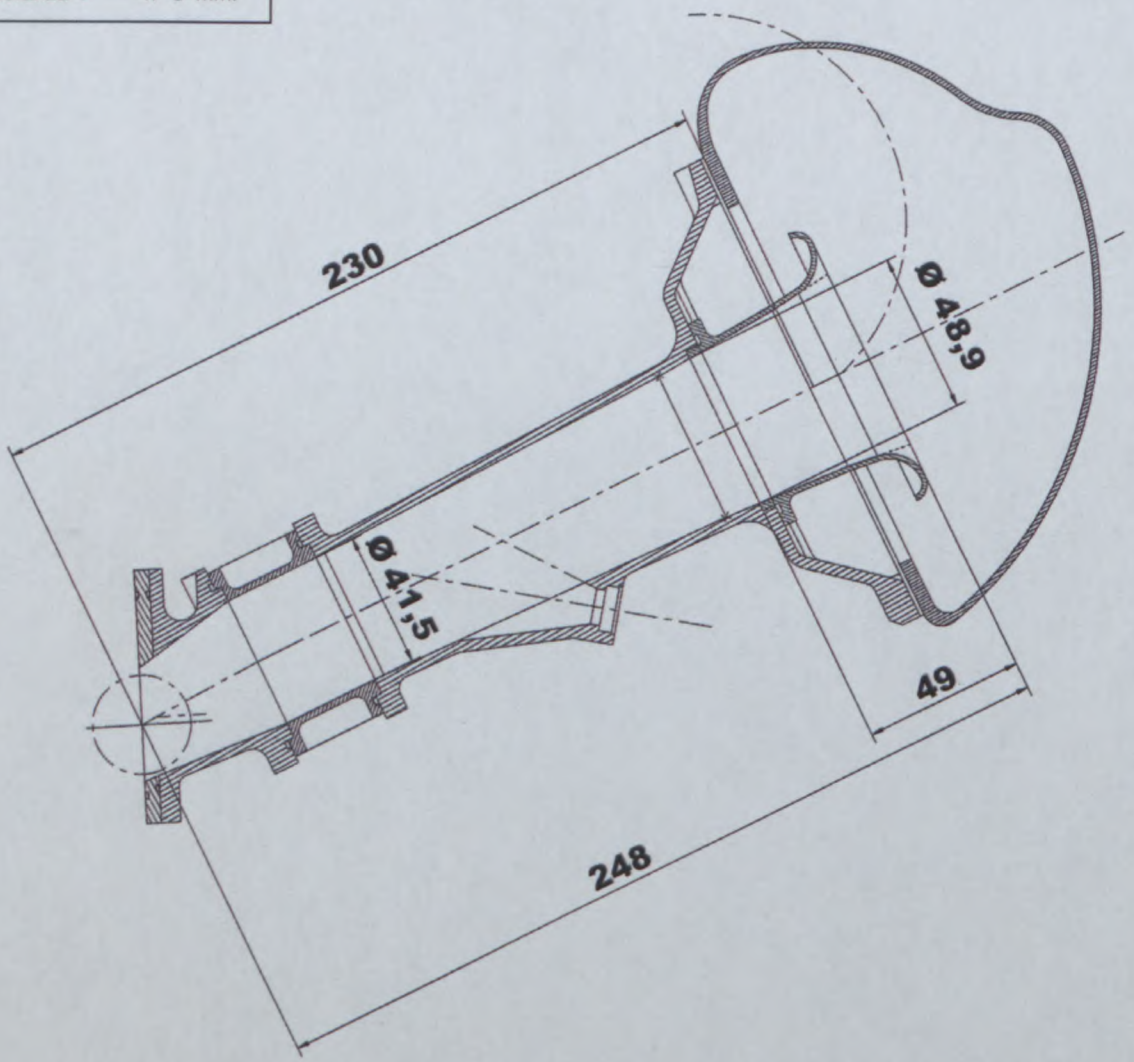

Copyright©2003 by FIA – All rights reserved

Fédération Internationale de l'Automobile
2 chemin de Blandonnet
CH-1215 GENEVE 15
Tél.: 41 22 544 44 00
Fax Sport: 41 22 544 44 50

FEDERATION INTERNATIONALE DE L'AUTOMOBILE

Homologation N°

A - 5609

Groupe / Group **A**

Extension N°

34 / 12 ER

FICHE D'EXTENSION D'HOMOLOGATION
FORM OF HOMOLOGATION EXTENSION

☐	**ES** Evolution sportive du type / Sporting evolution of the type	☐	**VO** Variante option / Option variant
☐	**ET** Evolution normale du type / Normal evolution of the type	☐	**VP** Variante de Production / Production variant
☐	**VF** Variante de fourniture / Supply variant	☒	**ER** Erratum / Erratum

ERRATUM SUPER 1600 – N° 6 / N° 7 / N° 8 / N° 9

Véhicule : Constructeur
Vehicle : Manufacturer — **FIAT AUTO S.P.A.**

Modèle et type
Model and type — **Punto H G T 1.8 16V**

Homologation valable à partir du
Homologation valid as from — 01 FEV. 2004

Page or ext.	Article	Description
12/02-ER	3.	**MOTEUR - MOTORE**
	320.	**Volant-moteur – Volano motore** **- Poids minimum avec couronne de démarreur (avec les vis de fixation) : 2655 g.** **Peso minimo con corona di avviamento (con viti di fissaggio)** **- Diamètre extérieur de la couronne de démarreur : 289,8 +/- 3 mm.** **Diametro esterno della corona di avviamento**

E3) Volant moteur (avec marquage)
Engine flywheel (with marking)

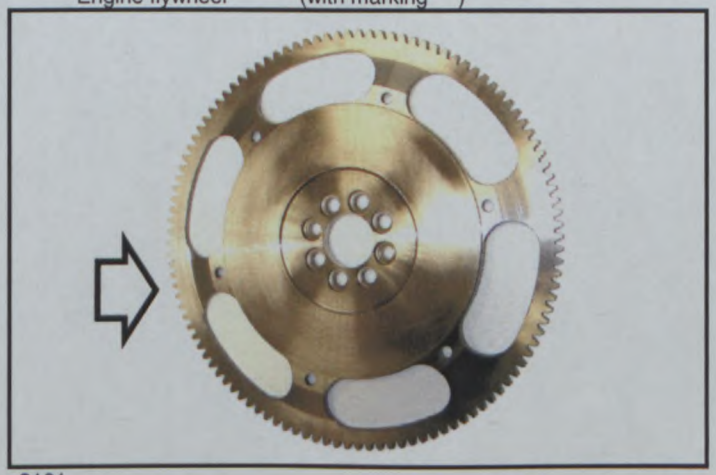

3161

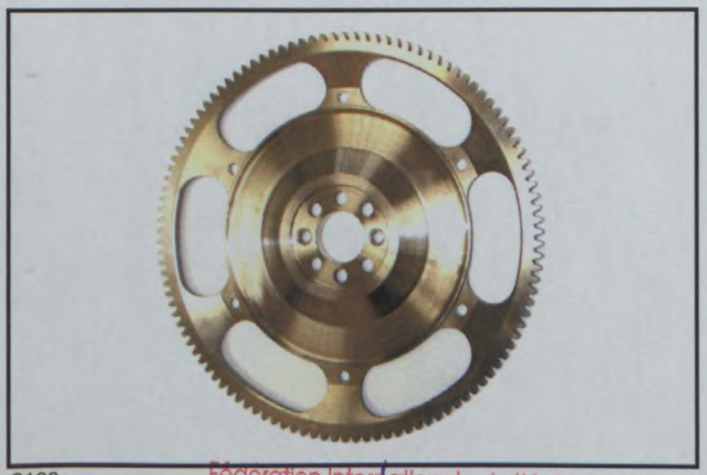

3160

Copyright©2003 by FIA – All rights reserved

Fédération Internationale de l'Automobile
2 chemin de Blandonnet
CH-1215 GENEVE 15
Tél.: 41 22 544 44 00
Fax Sport: 41 22 544 44 50

Marque / Make: FIAT AUTO S.p.A.

Modèle / Model: Punto H G T 1.8 16V

Homologation N°: A - 5609

Extension N°: 34 / 12 ER

Page or ext.	Article	Description
09/01-KS	6.	**TRANSMISSION - TRASMISSIONE**
	602.	**Embrayage – Frizione**
		a) Type : à sec – a secco Tipo
		b) Système de commande : hydraulique - idraulico Sistema di comando
		c) Nombre de disques : 1 Numero dei dischi
		d) Diamètre du(des) disque(s) : 184 +/- 2 mm. Diametro del disco

CC) Embrayage :
Clutch

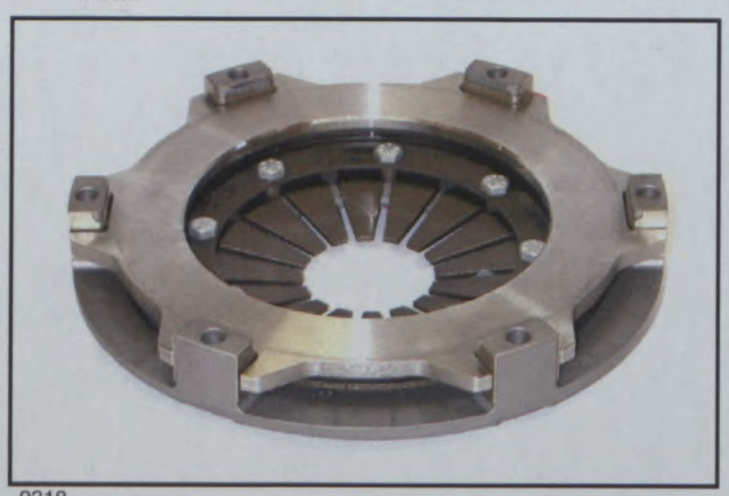

9318

CC2) Groupe de pression
Pressure assembly

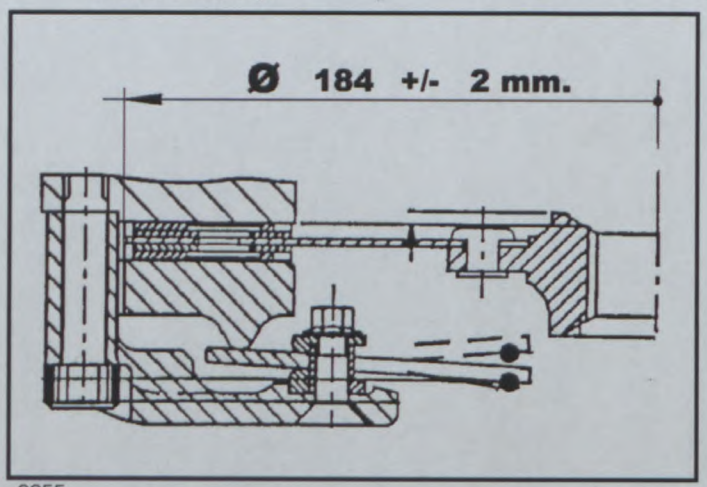

0655

Fédération Internationale de l'Automobile
2 chemin de Blandonnet
CH-1215 GENEVE 15
Tél.: 41 22 544 44 00
Fax Sport: 41 22 544 44 50

Copyright©2003 by FIA – All rights reserved

Homologation N°

A - 5609

Extension N°

34 / 12 ER

Marque / Make: **FIAT AUTO S.p.A.**

Modèle / Model: **Punto H G T 1.8 16V**

Page or ext.	Article	Description
09 - 01 KS	6.	**TRANSMISSION - TRASMISSIONE**
	605.	**Différentiel - Differenziale** **d) Type de limitation de différentiel et marque du différentiel : N-technology à lamelles** **Tipo di limitazione e costruttore del differenziale : N-technology à lamelle**

DI) Différentiel / Differential :

8033AC

DI1) Différentiel démonté / Dismounted differential

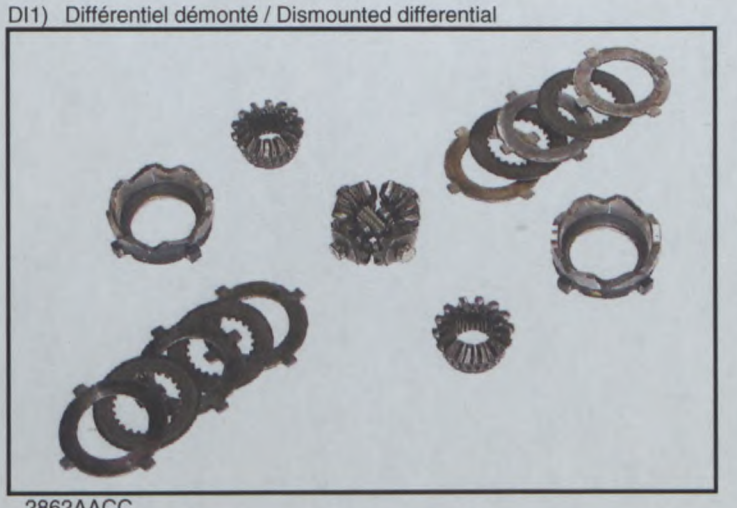

2862AACC

Fédération Internationale de l'Automobile
2 chemin de Blandonnet
CH-1215 GENEVE 15
Tél.: 41 22 544 44 00
Fax Sport: 41 22 544 44 50

Copyright©2003 by FIA – All rights reserved

Homologation N°

A - 5609

Extension N°

34 / 12 ER

Marque / Make: **FIAT AUTO S.p.A.**

Modèle / Model: **Punto H G T 1.8 16V**

Page or ext.	Article	Description
09 - 01 KS	3.	**MOTEUR - MOTORE**
	327.	**Admission - Intake**
		a) Materiau du collecteur : 10 éléments en alliage d'aluminium, 2 en plastique (G.R.P.) Material of manifold : 10 elementi in lega di alluminio, 2 in plastica (G.R.P.)
		b) Nombre d'elements du collecteur : 12 Numero di elementi del collettore

L) Collecteur d'admission / Intake manifold

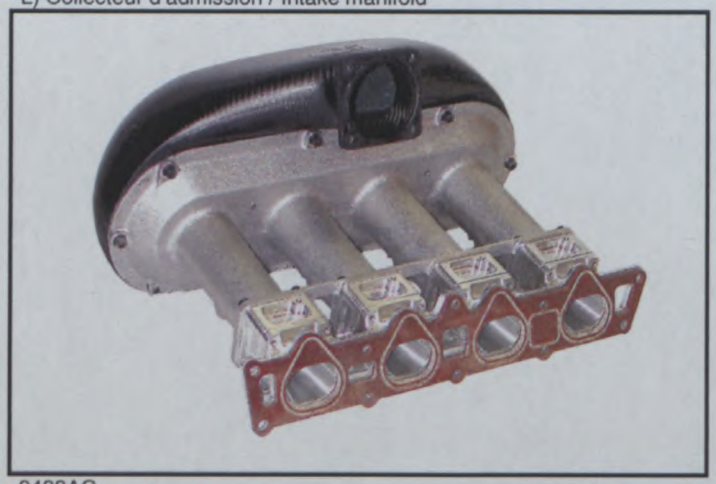

9483AC

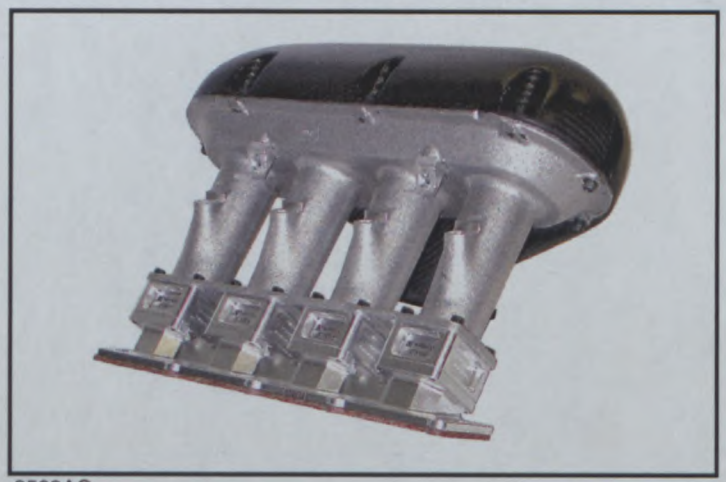

9509AC

Fédération Internationale de l'Automobile
2 chemin de Blandonnet
CH-1215 GENEVE 15
Tél.: 41 22 544 44 00
Fax Sport: 41 22 544 44 50

Copyright©2003 by FIA – All rights reserved

Homologation N°

A - 5609

Extension N°

34 / 12 ER

Marque / Make: **FIAT AUTO S.p.A.**

Modèle / Model: **Punto H G T 1.8 16V**

Tolerance : +/- 3 mm.
Tolleranza : +/- 3 mm.

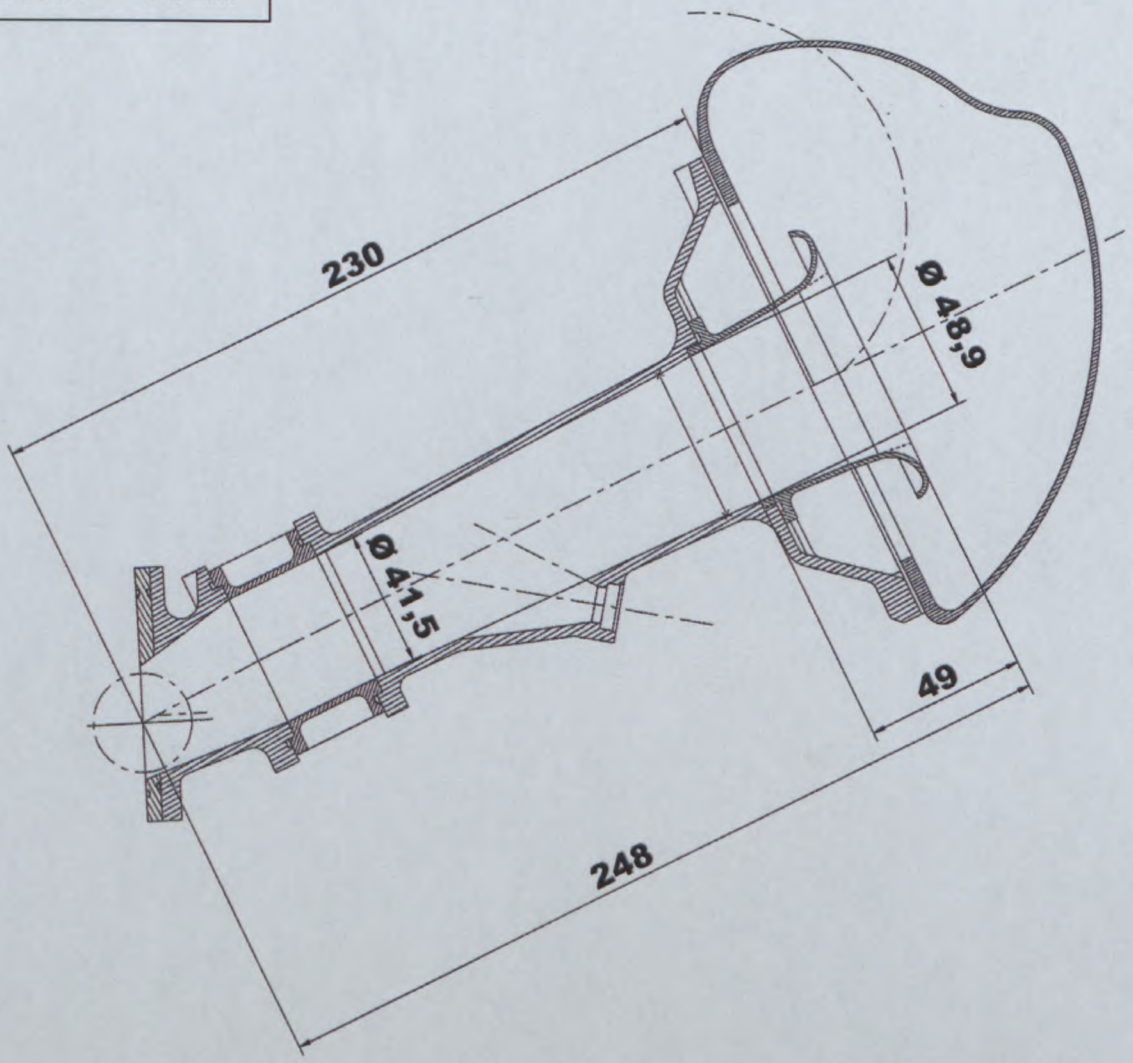

Fédération Internationale de l'Automobile
2 chemin de Blandonnet
CH-1215 GENEVE 15
Tél.: 41 22 544 44 00
Fax Sport: 41 22 544 44 50

Copyright©2003 by FIA – All rights reserved

FEDERATION INTERNATIONALE DE L'AUTOMOBILE

Homologation N°

A - 5609

Groupe / Group **A**

Extension N°

35 / 16 VO

FICHE D'EXTENSION D'HOMOLOGATION
FORM OF HOMOLOGATION EXTENSION

☐	**ES** Evolution sportive du type / Sporting evolution of the type	☒	**VO** Variante option / Option variant
☐	**ET** Evolution normale du type / Normal evolution of the type	☐	**VP** Variante de Production / Production variant
☐	**VF** Variante de fourniture / Supply variant	☐	**ER** Erratum / Erratum

Véhicule : Constructeur
Vehicle : Manufacturer — **FIAT AUTO S.p.A.**

Modèle et type
Model and type — **Punto H G T 1.8 16V**

Homologation valable à partir du
Homologation valid as from — **01 FEV. 2004**

Page or ext.	Article	
	9.	**CARROSSERIE - CARROZZERIA**
	901.	**Intérieurs** **Interni** **- Système des supports pour la fixaction de la protection** **Sistema dei supporti per il fissaggio della protezione** **Valable en rally uniquement** **Valido nei rally unicamente** **Voir photo - Vedi foto** _____ **17 - 18 _/03**

PHOTO N° **17 _/03**

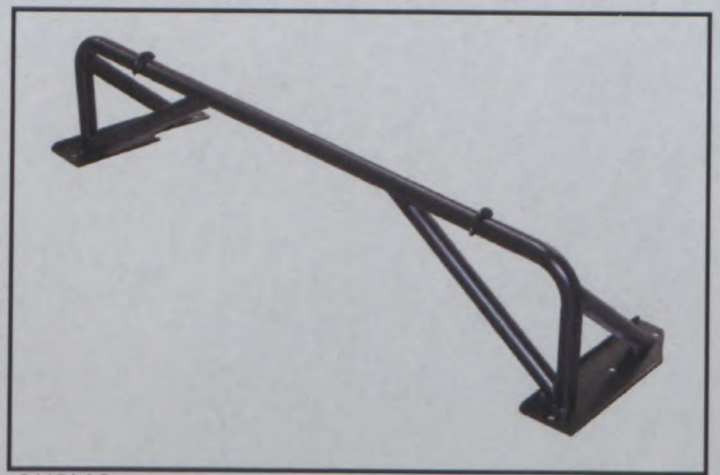

9115AAC

PHOTO N° **18 _/03**

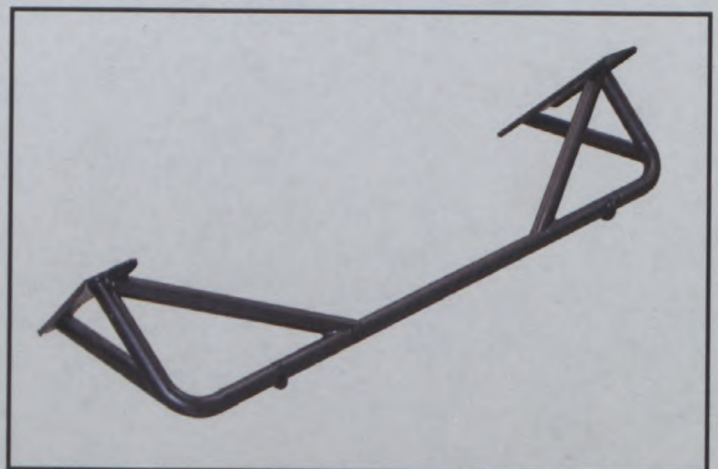

9119AAC

Fédération Internationale de l'Automobile
2 chemin de Blandonnet
CH-1215 GENEVE 15
Tél.: 41 22 544 44 00
Fax Sport: 41 22 544 44 50

Copyright©2003 by FIA – All rights reserved

Marque / Make: FIAT AUTO S.p.A.

Modèle / Model: Punto H G T 1.8 16V

Homologation N°: A - 5609

Extension N°: 35 / 16 VO

Page or ext.	Article	
	9.	CARROSSERIE - CARROZZERIA
	901.	Intérieurs Interni - f) Toit ouvrant (longueur : 46 cm. - largeur : 28 cm. - hauteur : 9 cm. Tetto apribile (lunghezza : 46 cm. - larghezza : 28 cm. - altezza : 9 cm. Valable en rally uniquement Valido nei rally unicamente Voir photo - Vedi foto 19 _/03

PHOTO N° 19 _/03

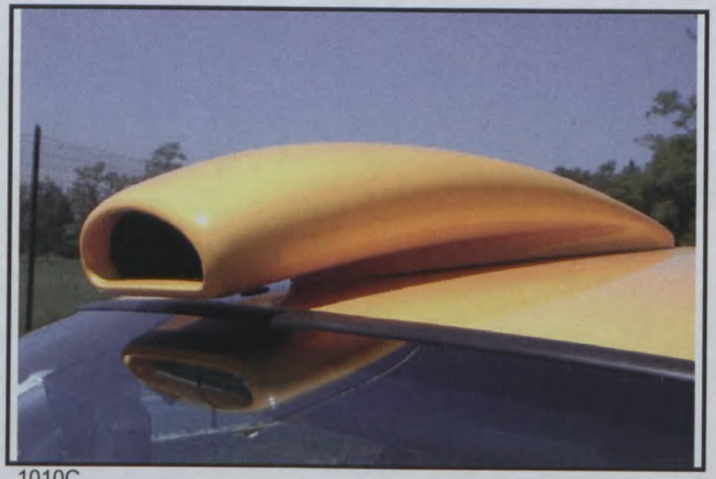

1010C

PHOTO N°

Fédération Internationale de l'Automobile
2 chemin de Blandonnet
CH-1215 GENEVE 15
Tél.: 41 22 544 44 00
Fax Sport: 41 22 544 44 50

Copyright©2003 by FIA – All rights reserved

Homologation N°

A - 5609

Extension N°

35 / 16 VO

Marque / Make: **FIAT AUTO S.p.A.**

Modèle / Model: **Punto H G T 1.8 16V**

Page or ext.	Article	
	8.	**TRAIN ROULANT - PARTI ROTANTI**
	803.	**Freins** **Freni** **- Protection pour disques freins AV** **Protezione per dischi freni Ant.** **Voir photo - Vedi foto _____ 20 - 21 _/03**

PHOTO N° **20 _/03**

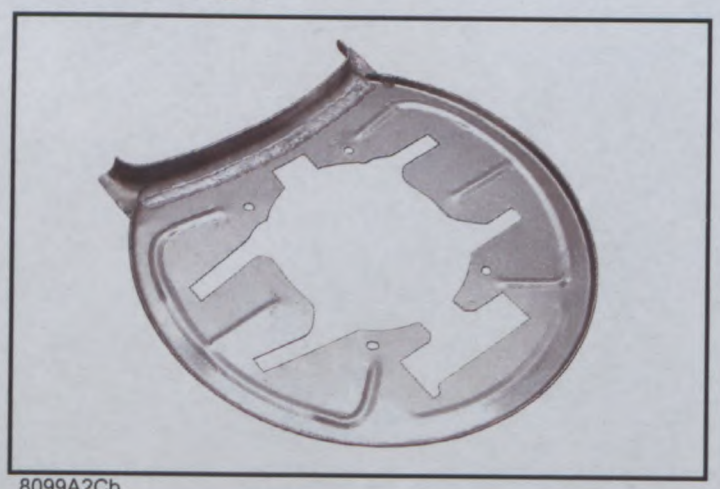

8099A2Cb

PHOTO N° **21 _/03**

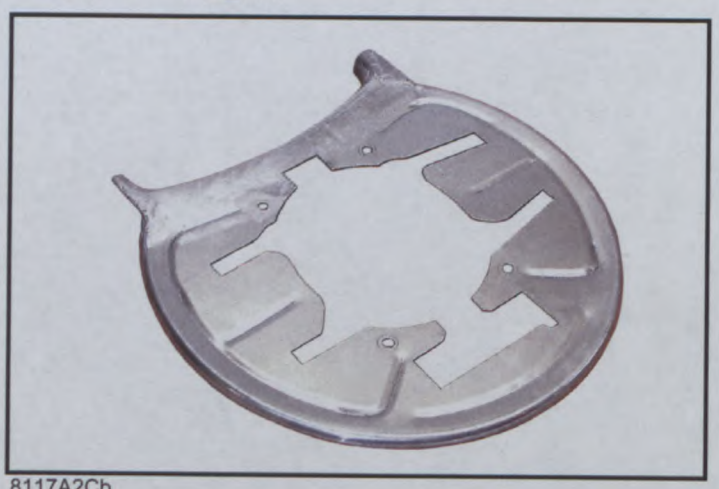

8117A2Cb

Fédération Internationale de l'Automobile
2 chemin de Blandonnet
CH-1215 GENEVE 15
Tél.: 41 22 544 44 00
Fax Sport: 41 22 544 44 50

Copyright©2003 by FIA – All rights reserved

FEDERATION INTERNATIONALE DE L'AUTOMOBILE

Homologation N°

A - 5609

Groupe / Group **A**

Extension N°

36 / 03 ET

FICHE D'EXTENSION D'HOMOLOGATION
FORM OF HOMOLOGATION EXTENSION

☐	**ES**	Evolution sportive du type / Sporting evolution of the type	☐	**VO**	Variante option / Option variant
☒	**ET**	Evolution normale du type / Normal evolution of the type	☐	**VP**	Variante de Production / Production variant
☐	**VF**	Variante de fourniture / Supply variant	☐	**ER**	Erratum / Erratum

Véhicule : Constructeur
Vehicle : Manufacturer — **FIAT AUTO S.p.A.**

Modèle et type
Model and type — **Punto H G T 1.8 16V**

Homologation valable à partir du
Homologation valid as from — **01 MARS 2004**

Page or ext.	Article	
07 / 05 VO pag. 1, 2		**ROLL - BAR** **Au lieu de / Al posto di :** FIAT AUTO S.p.A. Attività Sportive **Lire / Leggere :** NTechnology - A partir du chassis N° 062 - A partire dal telaio N° 062

N.D.5720675 - N.062-02/04

Fédération Internationale de l'Automobile
2 chemin de Blandonnet
CH-1215 GENEVE 15
Tél.: 41 22 544 44 00
Fax Sport: 41 22 544 44 50

Copyright©2003 by FIA – All rights reserved

FEDERATION INTERNATIONALE DE L'AUTOMOBILE

Homologation N°

A - 5609

Groupe / Group **A**

Extension N°

37 / 17 VO

FICHE D'EXTENSION D'HOMOLOGATION
FORM OF HOMOLOGATION EXTENSION

☐	**ES**	Evolution sportive du type / Sporting evolution of the type	☒	**VO**	Variante option / Option variant
☐	**ET**	Evolution normale du type / Normal evolution of the type	☐	**VP**	Variante de Production / Production variant
☐	**VF**	Variante de fourniture / Supply variant	☐	**ER**	Erratum / Erratum

Véhicule : Constructeur
Vehicle : Manufacturer — **FIAT AUTO S.p.A.**

Modèle et type
Model and type — **Punto H G T 1.8 16V**

Homologation valable à partir du
Homologation valid as from — **01 MARS 2004**

Page or ext.	Article	Description
	6.	**TRANSMISSION - TRASMISSIONE**
	603.	**Boîte de vitesses – Cambio di velocità** **e) Nombre de dents et rapport** **Numero dei denti e rapporto**

e) Rapports : Ratios

	Manuelle Manual			
	Nombre de dents Number of teeth	Rapport Ratio	Constant	Synchro
1	37 / 14	2,643		
2	34 / 18	1,889		
3	31 / 20	1,550		
4	29 / 23	1,261		
5	26 / 25	1,040		
AR / R	43 / 11	3,909		
Constante Constant	----------	--------		--

Fédération Internationale de l'Automobile
2 chemin de Blandonnet
CH-1215 GENEVE 15
Tél.: 41 22 544 44 00
Fax Sport: 41 22 544 44 50

Copyright©2003 by FIA – All rights reserved

FEDERATION INTERNATIONALE DE L'AUTOMOBILE

Homologation N°

A - 5609

Groupe / Group **A**

Extension N

38 / 18 VO

FICHE D'HOMOLOGATION ADDITIONNELLE POUR VITRAGE
ADDITIONAL HOMOLOGATION FORM FOR WINDOWS

Homologation valable à partir du :
Homologation valid as from **01 MARS 2004**

Véhicule : Constructeur :
Vehicle : Manufacturer **FIAT AUTO S.P.A.**

Modèle et type :
Model and type **Punto H G T 1.8 16V**

Epaisseur minimale :
Minimum tickness **4,3** mm.

Poids :
Weight **10,3** Kg.

Emplacement et définition du marquage :
Emplacment and definition of the marking **Coin inferieur et interieur droit - angolo inferiore ed interno destro**

Photos des pièces déposées
Photos of deposited pieces

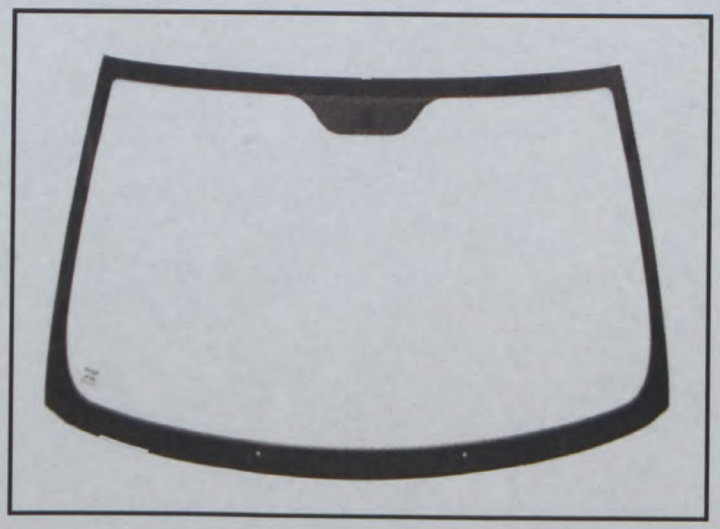

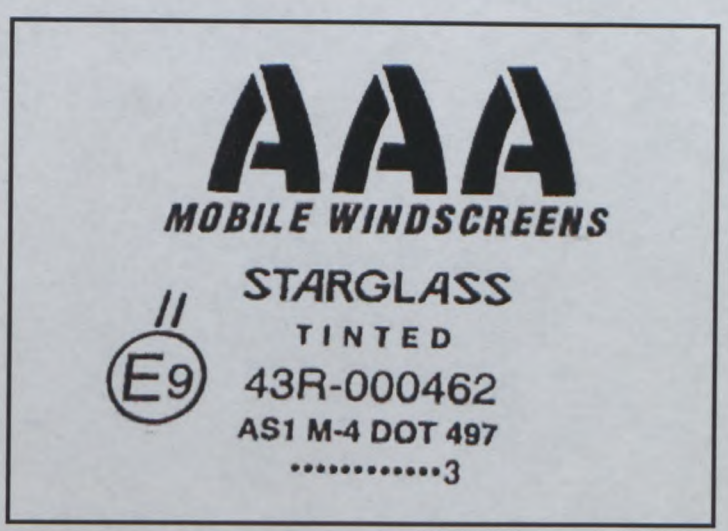

THIS VO MAY BE USED WITH ALL KS - 1600

Fédération Internationale de l'Automobile
2 chemin de Blandonnet
CH-1215 GENEVE 15
Tél.: 41 22 544 44 00
Fax Sport: 41 22 544 44 50

Copyright©2003 by FIA – All rights reserved

N. Technology S.p.A.
Via Mazzè 121
10034 CHIVASSO (TO)

The Windscreen Centre ~ Naas

Naas Industrial Estate, Naas, Co. Kildare, Ireland.
Ph: Int. 353~45~879955 (5 lines) Fax: Int: 353~45~876047 Mobile: Int: 353~88~2579955

FAX: 00390119177242

TO: ANDREA BENOZZI

FROM: EUGENE HALL

DATE: 09/01/2004

Dear Andrea,

I attach herewith the certificate of homologation of manufacture of laminated windscreens that have been E type approved as per my e-mail.

Yours sincerely,

Eugene Hall

N. Technolog,
Via Mazzè 121
10034 CHIVASSO (TO)

MINISTERIO DE CIENCIA Y TECNOLOGIA

DIRECCION GENERAL DE POLITICA TECNOLOGICA

SUBDIRECCIÓN GENERAL DE CALIDAD Y SEGURIDAD INDUSTRIAL

APENDICE 3 AL CERTIFICADO DE HOMOLOGACION DE UN TIPO DE CRISTALES DE SEGURIDAD EN APLICACION AL REGLAMENTO Nº 43

Appendix 3 to Approval certificate of a type of safety glazing material according to Regulation 43

PARABRISAS DE VIDRIO LAMINADO ORDINARIO

ORDINARY LAMINATED-GLASS WINDSCREENS

(Caracteristicas principales y secundarias de acuerdo con el anexo 6 del Reglamento nº 43)

(Principal and secondary characteristics as defined in annexe 6 to Regulation No. 43)

Nº de Homologación: II-E9-43R-000462
Approval number

Nº de Extensión : XXIII
Extension number

Caracteristicas principales/ *Principal characteristics:*

- Número de láminas de vidrio/ *Number of layers of glass*: 2
- Número de láminas intercalares/ *Number of layers of interlayer*: 1
- Espesor nominal del parabrisas/ *Nominal thickness of the windscreen*: 4,96 ± 0,4 mm (2,1+0,76+2,1)
- Espesor nominal del (de los) intercalar(es)/ *Nominal thickness of interlayer(s)*: 0,76 mm
- Tratamiento especial del vidrio/ *Special treatment of glass*: - - -
- Naturaleza y tipo del (de los) intercalar(es)/ *Nature and type of interlayer(s)*: P.V.B.
- Naturaleza y tipo del (de los) revestimiento(s) plastico(s)/ *Nature and type of plastics coating(s)* : - - -
- Espesor nominal del (de los) revestimiento(s) plástico(s) / *Nominal thickness of plastic coating(s)*: - - -

Caracteristicas secundarias/ *Secondary Characteristics :*

- Naturaleza del material/ *Nature of the material*: Vidrio Flotado / *Float glass.*
- Coloración del vidrio/ *Colouring of glass* : Incoloro, Verde, Bronce, Azul/ *Colourless, Green, Bronze, Blue.*
- Coloración del intercalar/ *Colouring of interlayers* : Incoloro, Azul, Bronce / *Colourless, Blue, Bronze.*
- Conductores incorporados/ *Conductors incorporated*: Puede / *Maybe*
- Oscurecimiento opaco/ *Opaque Obscuration*: Puede / *Maybe*

Observaciones / Remarks :

Documentos adjuntos: Lista de parabrisas (Ver apéndice 10)/ *Documents attached : list of windscreens (see appendix 10)*

LISTA DE PARABRISAS/ *WINDSCREENS LIST*

Para cada uno de los parabrisas de esta homologación se adjunta la lista presentada por el fabricante y sellada por el laboratorio. Dicha lista contiene información como mínimo sobre: constructor del vehículo, tipo, categoría, superficie desarrollada, altura de segmento, curvatura, ángulo de instalación, ángulo de respaldo y coordenadas del punto R (A, B, C) en relación con el centro del borde superior del parabrisas.

For each of the windscreens covered by this approval, the manufacturer's list is attached sealed by the laboratory. The list contains information at least about : vehicle manufacturer, type, category, developed area, height of segment, curvature, installation angle, seat-back angle, and R-point coordinates (A, B, C) relative to the centre of the upper edge of the windscreen.

N. Technolog
Via Mazzè 121
10034 CHIVASSO (TO)

MINISTERIO DE CIENCIA Y TECNOLOGÍA

DIRECCION GENERAL DE POLITICA TECNOLOGICA
SUBDIRECCIÓN GENERAL DE CALIDAD Y SEGURIDAD INDUSTRIAL

CERTIFICADO DE HOMOLOGACIÓN DE UN TIPO DE CRISTALES DE SEGURIDAD EN APLICACIÓN DEL REGLAMENTO Nº 43

Approval certificate of a type of safety glasses according to Regulation 43 ECE.

Nº de Homologación: **II-E9-43R-000462**
Approval number

Número de Extensión : **XXIII**
Extension number

1. Clase de cristal de seguridad/Class of safety-glass pane : **Parabrisas laminar ordinario/ *Ordinary laminated-glass windscreen.***
2. Descripción del cristal/ *Description of the glass pane* : ver apéndice 3 más en el caso de un parabrisas, la lista que aparece en el apéndice 10/ *see appendix 3 and in the case of windscreens the list conforming the appendix 10.*
3. Marca de fábrica o de comercio/ *Trade name or mark*: **STARGLASS**
4. Nombre y dirección del fabricante/ *Manufacturer's name and address*: **RIOGLASS, S.A., Polígono Industrial El Sequero. 26509 Agoncillo (La Rioja)**
5. Nombre y dirección del representante del fabricante si procede/ *Name and address of manufacturer's representative if aplicable* : - - -
6. Presentado para homologación/ *Submitted for approval on* : **Octubre 2003 / *October 2003.***
7. Servicio técnico encargado de las pruebas de homologación/ *Technical servide responsible for conducting approval tests* : **L.C.O.E.**
8. Fecha del acta de pruebas/ *Date of report issued*: **24/10/03**
9. Número del acta de pruebas/ *Number of report issued*: **200310431335**
10. Homologación concedida/ *Approval granted.*
11. Motivos de la extensión de la homologación/ *Reasons for extension of approval.*
Nueva coloración del vidrio (Azul)

(Blue) **/ New colouring of the glass**

12. Observaciones/ *Remarks*: ---
13. Lugar/ *Place*: MADRID
14. Fecha/ *Date*: **28/10/03**
15. Firma/ *Signature*:
16. Se acompaña a la presente comunicación la lista de documentos que constituyen el expediente de homologación depositado en el Servicio Administrativo que ha concedido la homologación y que puede ser obtenido previa petición.
The list of documents filed with the administrative service which has granted approval and available on request is annexed to this communication.

"EL SUBDIRECTOR GENERAL DE CALIDAD Y SEGURIDAD INDUSTRIAL"

D. Antonio Muñoz Muñoz
Resolución P.D. 23.05.2000

FEDERATION INTERNATIONALE DE L'AUTOMOBILE

Homologation N°

A - 5609

Groupe / Group **A**

Extension N°

39 / 13 ER

FICHE D'EXTENSION D'HOMOLOGATION
FORM OF HOMOLOGATION EXTENSION

☐	**ES** Evolution sportive du type / Sporting evolution of the type	☐	**VO** Variante option / Option variant
☐	**ET** Evolution normale du type / Normal evolution of the type	☐	**VP** Variante de Production / Production variant
☐	**VF** Variante de fourniture / Supply variant	☒	**ER** Erratum / Erratum

Véhicule : Constructeur
Vehicle : Manufacturer — **FIAT AUTO S.P.A.**

Modèle et type
Model and type — **Punto H G T 1.8 16V**

Homologation valable à partir du
Homologation valid as from — **01 JUIL. 2004**

Page or ext.	Article	Description
09 - 01 KS pag. 6-7/26 28 - 10 ER	3. 324.	**MOTEUR - MOTORE** **Alimentation par injection :** **Fuel feed by injection** - **Au lieu de la photo H) pag. 6 et dessin XIV) pag. 7 de la extension 09 – 01 KS Voir photos et schema suivantes** - **Al posto della foto H) pag. 6 e del disegno XIV) pag. 7 della estensione 09 – 01 KS vedi foto e schema seguenti**

H) Carburateur / Système d'injection
Carburator / Injection system

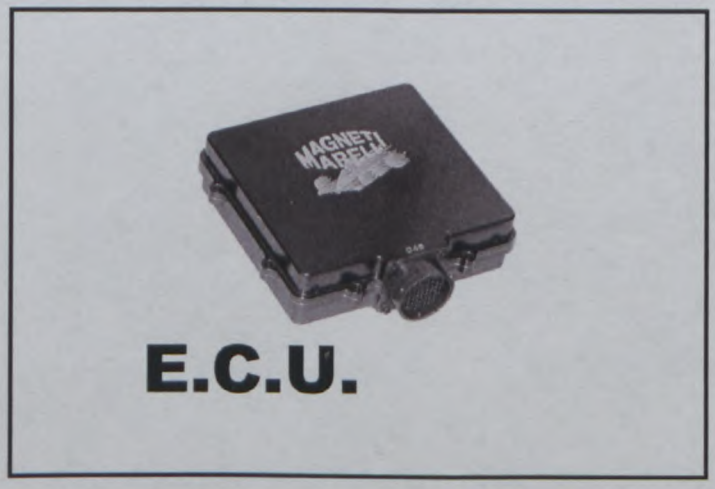

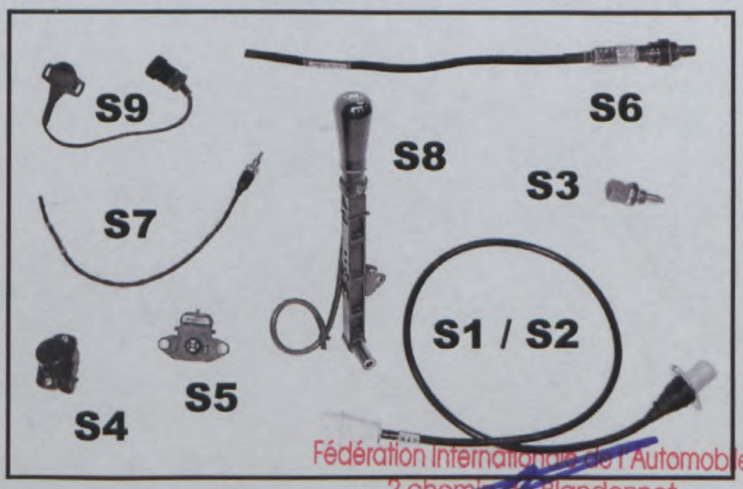

Fédération Internationale de l'Automobile
2 chemin de Blandonnet
CH-1215 GENEVE 15
Tel: 41 22 544 44 00
Fax Sport: 41 22 544 44 50

Copyright©2003 by FIA – All rights reserved

Homologation N°

Marque / Make: FIAT AUTO S.p.A.

Modèle / Model: Punto H G T 1.8 16V

A - 5609

Extension N°

39 / 13 ER

XIV) LOCALISATION DES CAPTEURS ET ACTIONNEURS / LOCATION OF SENSORS AND ACTUATORS :

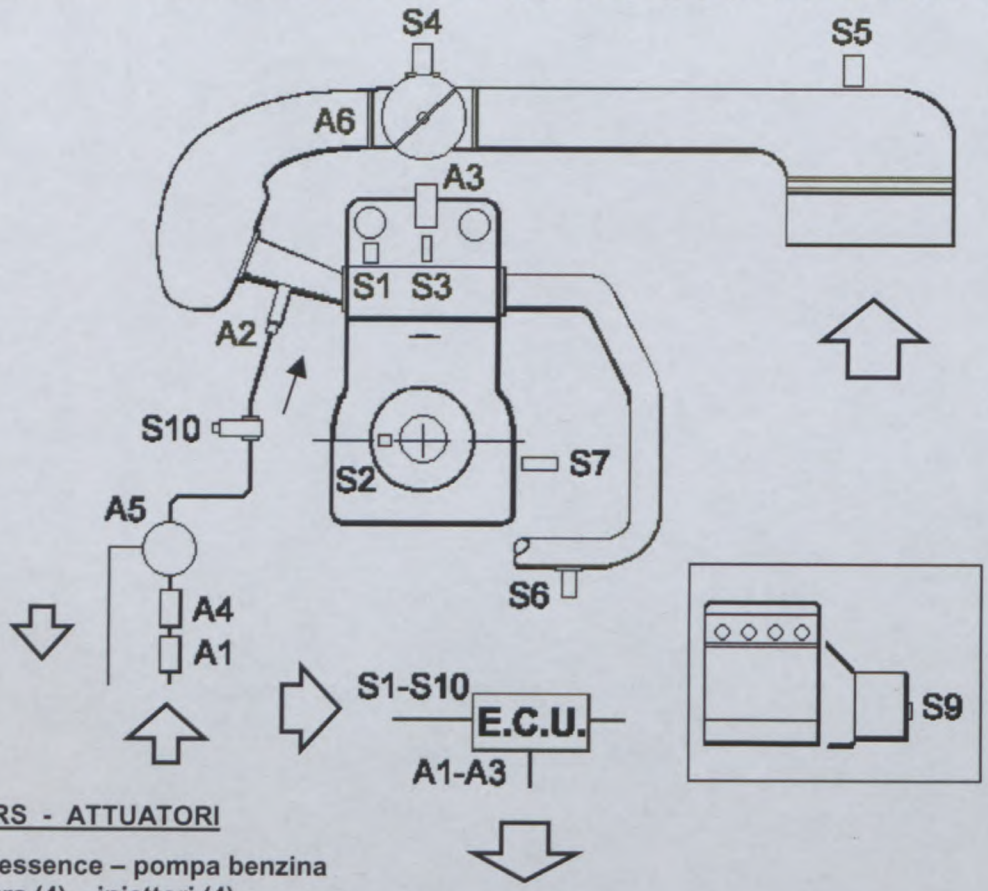

ACTIONNEURS - ATTUATORI

A 1 : Pompe essence – pompa benzina
A 2 : Injecteurs (4) – iniettori (4)
A 3 : Bobines (4) - bobine (4)
A 4 : Filtre pour l'essence – filtro benzina
A 5 : Regulateur pression d'essence – regolatore pressione benzina
A 6 : Papillon accelerateur – farfalla acceleratore

CAPTEURS - SENSORI

S 1 : Position arbre à cames – posizione albero a camme
S 2 : Position vilebrequin – posizione albero motore
S 3 : Temperature eau – temperatura acqua
S 4 : Position accelerateur – posizione acceleratore
S 5 : Temp. et pression absolue air amb. – temperatura e pressione assoluta aria
S 6 : Sonde Lambda – sonda Lambda
S 7 : Temp. et pression huile moteur – temperatura e pressione olio motore
S 8 : " Cut – Off "
S 9 : Position selecteur sequentielle boîte de vitesses – posizione tamburo selezione sequenziale cambio
S10 : Pression essence – Pressione benzina

- Avec reference a la derniere ligne de la pag. 7/26 de la 09 / 01 - KS et a la 28 - 10 ER
  les capteurs utilisées seulement pour l'acquisition de données sont:
  * pression huile
  * pression essence

- In relazione all'ultima riga della pag. 7/26 della 09 / 01 - KS e alla 28 - 10 ER
  i sensori utilizzati solamente per l'acquisizione dei dati sono:
  * pressione olio
  * pressione benzina

Fédération Internationale de l'Automobile
2 chemin de Blandonnet
CH-1215 GENEVE 15
Tél.: 41 22 544 44 00
Fax Sport: 41 22 544 44 50

Copyright©2003 by FIA – All rights reserved

FEDERATION INTERNATIONALE DE L'AUTOMOBILE

Homologation N°

A - 5609

Groupe / Group **A**

Extension N°

40 / 19 VO

FICHE D'EXTENSION D'HOMOLOGATION
FORM OF HOMOLOGATION EXTENSION

☐	**ES**	Evolution sportive du type / Sporting evolution of the type	☒	**VO**	Variante option / Option variant
☐	**ET**	Evolution normale du type / Normal evolution of the type	☐	**VP**	Variante de Production / Production variant
☐	**VF**	Variante de fourniture / Supply variant	☐	**ER**	Erratum / Erratum

Véhicule : Constructeur
Vehicle : Manufacturer — **FIAT AUTO S.p.A.**

Modèle et type
Model and type — **Punto H G T 1.8 16V**

Homologation valable à partir du
Homologation valid as from — **01 JUIL. 2004**

Page or ext.	Article	
07/ 05 VO Roll - Bar		**Roll - Bar reinforcè - Roll - Bar rinforzato** - **Système anti-intrusion pour la fixaction des sièges pilote et co-pilote sur la coque** **Sistema anti-intrusione per il fissaggio dei sedili pilota e copilota sulla scocca** **Voir photo - Vedi foto** _____ **1RB - 2RB - 3RB _/04** **NB La fixation de la photo 1RB _/04 peut être utiliseée separement** **Il fissaggio della foto 1RB _/04 puo' essere usato separatamente**

Fédération Internationale de l'Automobile
2 chemin de Blandonnet
CH-1215 GENEVE 15
Tel: 41 22 544 44 00
Fax Sport: 41 22 544 44 50

Copyright©2003 by FIA – All rights reserved

Homologation N°

A - 5609

Extension N°

40 / 19 VO

Marque / Make: **FIAT AUTO S.p.A.**

Modèle / Model: **Punto H G T 1.8 16V**

PHOTO N° **1**RB **_/04**

PHOTO N° **2**RB **_/04**

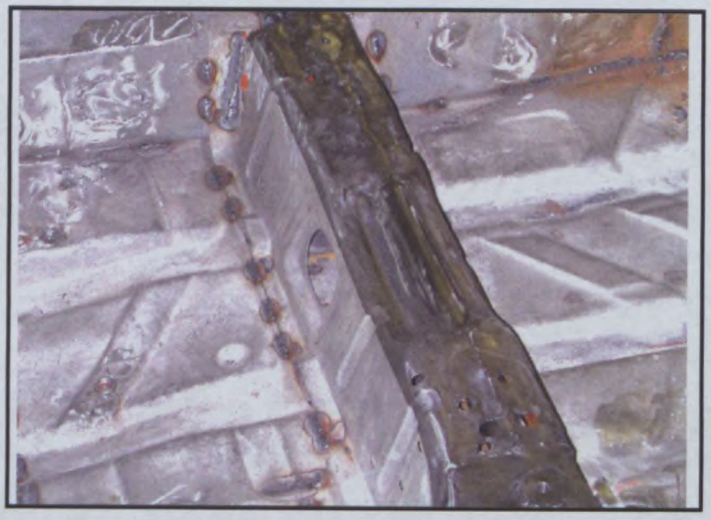

PHOTO N° **3**RB **_/04**

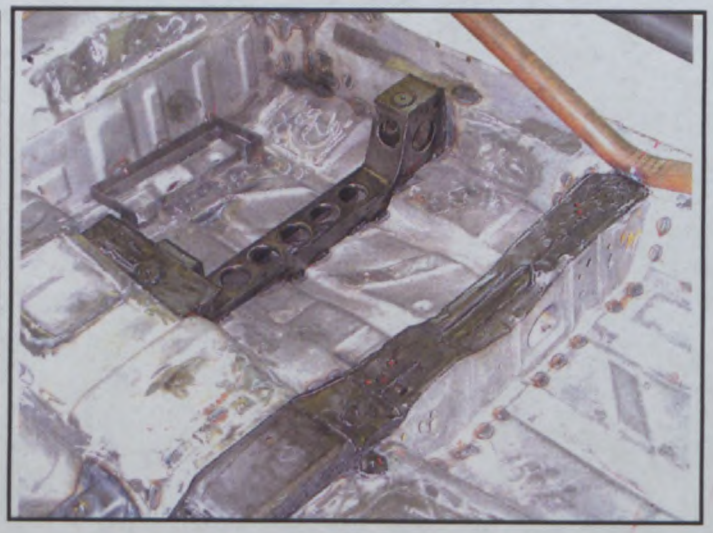

Fédération Internationale de l'Automobile
2 chemin de Blandonnet
CH-1215 GENEVE 15
Tél.: 41 22 544 44 00
Fax Sport: 41 22 544 44 50

Copyright©2003 by FIA – All rights reserved

FEDERATION INTERNATIONALE DE L'AUTOMOBILE

Homologation N°

A - 5609

Groupe / Group **A**

Extension N°

41/20 VO

FICHE D'EXTENSION D'HOMOLOGATION
FORM OF HOMOLOGATION EXTENSION

☐	**ES**	Evolution sportive du type / Sporting evolution of the type	☒	**VO**	Variante option / Option variant
☐	**ET**	Evolution normale du type / Normal evolution of the type	☐	**VP**	Variante de Production / Production variant
☐	**VF**	Variante de fourniture / Supply variant	☐	**ER**	Erratum / Erratum

Véhicule : Constructeur
Vehicle : Manufacturer — **FIAT AUTO S.p.A.**

Modèle et type
Model and type — **Punto H G T 1.8 16V**

Homologation valable à partir du
Homologation valid as from — **01 AOUT 2004**

Page or ext.	Article	
	9.	**CARROSSERIE - CARROZZERIA**
	901.	**Intérieurs** **Interni** **- Supports en alliage d'alumin. pour la fixaction des sièges pilote et co-pilote à la coque** **Supporti in lega di alluminio per il fissaggio dei sedili pilota e copilota alla scocca** **Voir photo - Vedi foto _____ 1 - 2 - 3 - 4 _/04** **Voir photo - Vedi foto _____ 5 - 6 - 7 - 8 _/04** **Voir dessin - Vedi dis. _____ A - B - C - D - E _/04**

PHOTO N° **1 _/04**

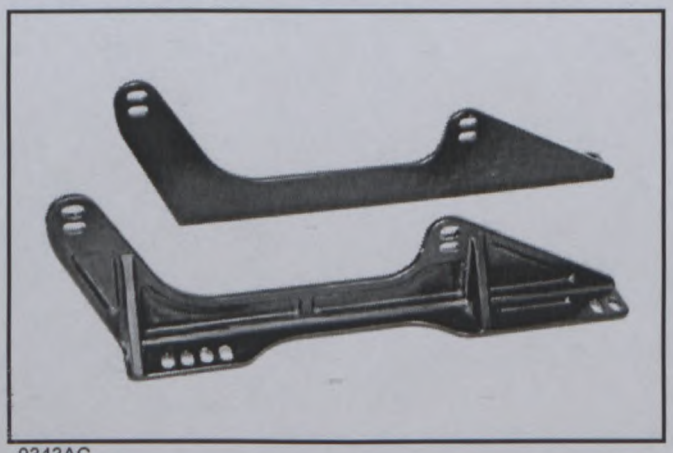

0343AC

PHOTO N° **2 _/04**

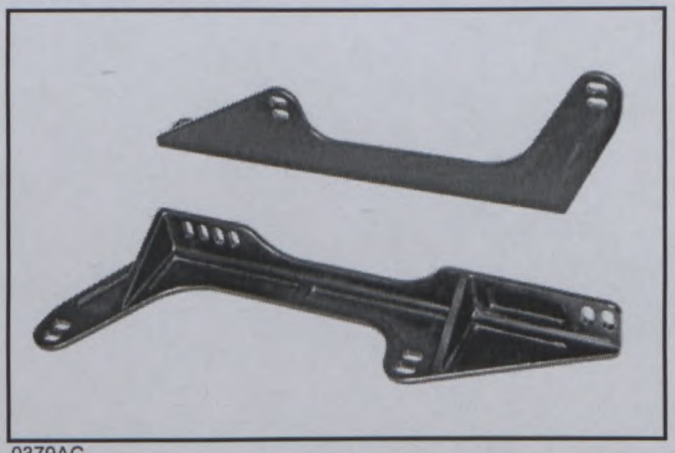

0379AC

Fédération Internationale de l'Automobile
2 chemin de Blandonnet
CH-1215 GENEVE 15
Tel.: 41 22 544 44 00
Fax Sport: 41 22 544 44 50

Copyright©2003 by FIA – All rights reserved

Marque / Make: **FIAT AUTO S.p.A.**

Modèle / Model: **Punto H G T 1.8 16V**

Homologation N°

A - 5609

Extension N°

41/20 VO

PHOTO N° **3 _/04**

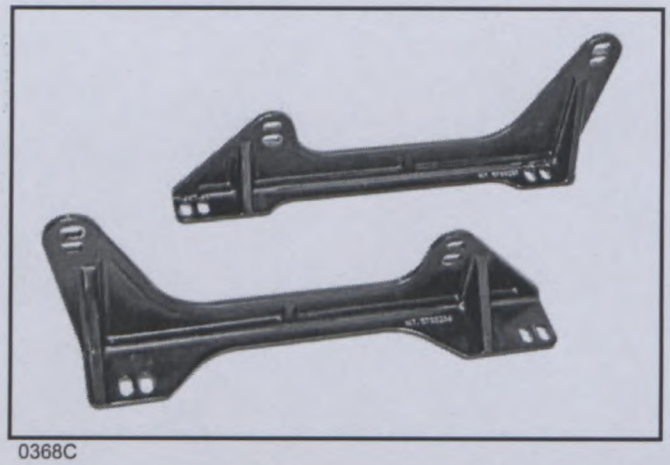

0368C

PHOTO N° **4 _/04**

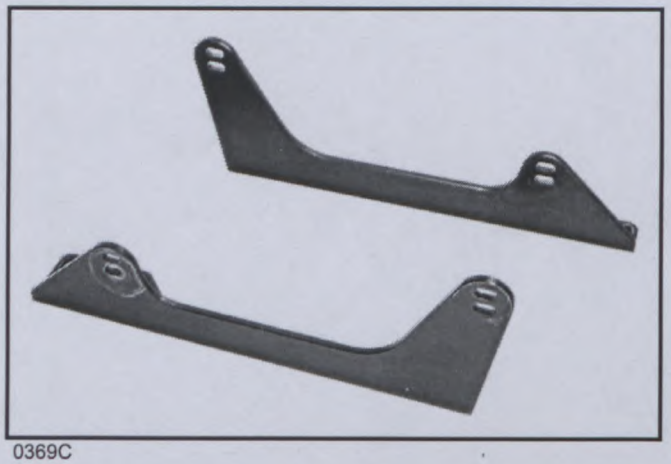

0369C

PHOTO N° **5 _/04**

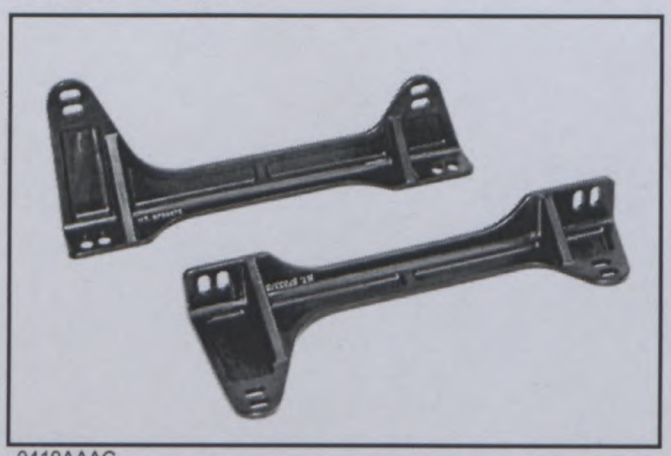

0410AAAC

PHOTO N° **6 _/04**

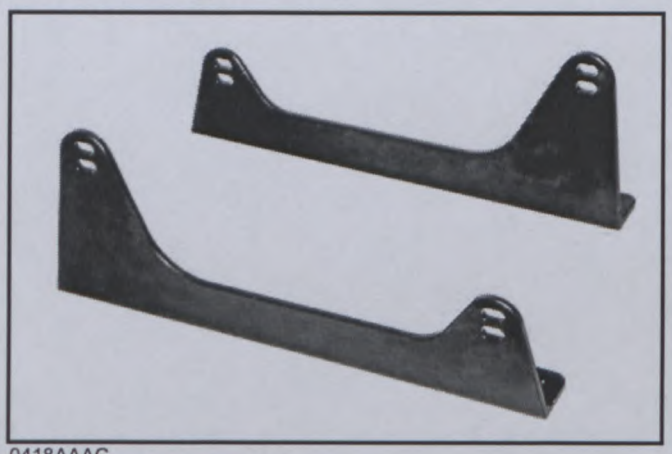

0418AAAC

PHOTO N° **7 _/04**

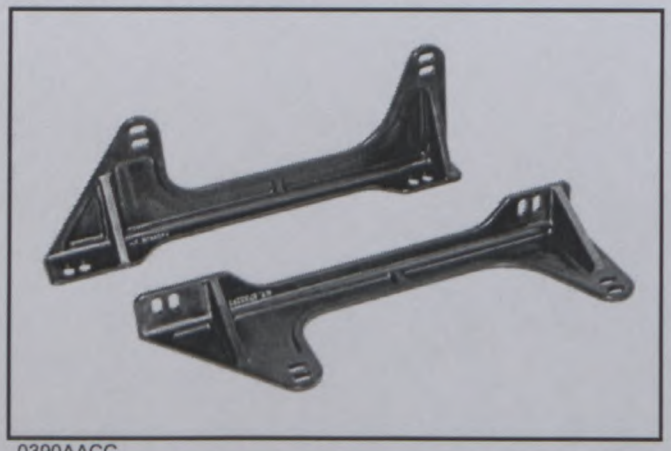

0390AACC

PHOTO N° **8 _/04**

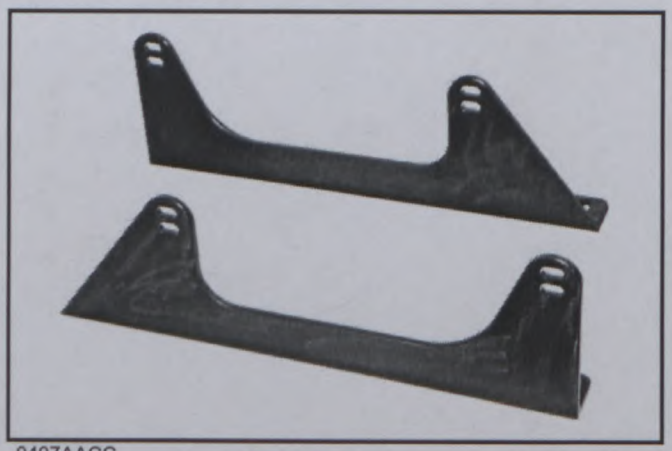

0407AACC

Fédération Internationale de l'Automobile
2 chemin de Blandonnet
CH-1215 GENEVE 15
Tél.: 41 22 544 44 00
Fax Sport: 41 22 544 44 50

Copyright©2003 by FIA – All rights reserved

Homologation N°

A - 5609

Extension N°

41/20 VO

Marque / Make FIAT AUTO S.p.A.

Modèle / Model Punto H G T 1.8 16V

DESSIN N° **A _/04** **(Voir Photo 1 _/04 – 2 _/04)**

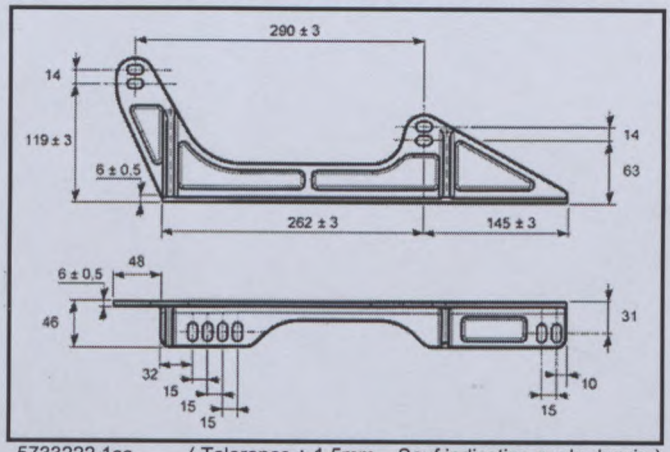

5733222 1cc (Tolerance ± 1,5mm. Sauf indication sur le dessin)
(Tolleranza ± 1,5mm. Salvo specifica sul disegno)

DESSIN N° **B _/04** **(Voir Photo 7 _/04 – 8 _/04)**

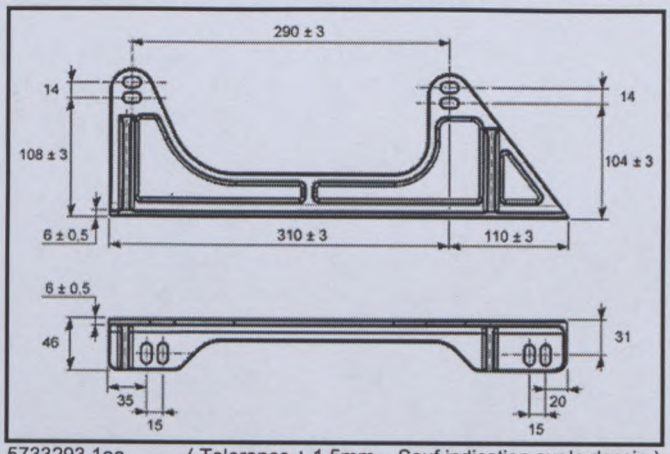

5733293 1aa (Tolerance ± 1,5mm. Sauf indication sur le dessin)
(Tolleranza ± 1.5mm. Salvo specifica sul disegno)

DESSIN N° **C _/04** **(Voir Photo 3 _/04 – 4 _/04)**

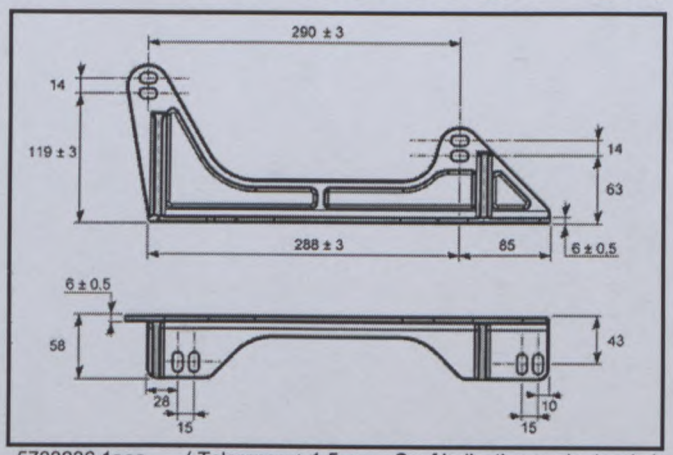

5733236 1aaa (Tolerance ± 1,5mm. Sauf indication sur le dessin)
(Tolleranza ± 1,5mm. Salvo specifica sul disegno)

DESSIN N° **D _/04** **(Voir Photo 3 _/04 – 4 _/04)**

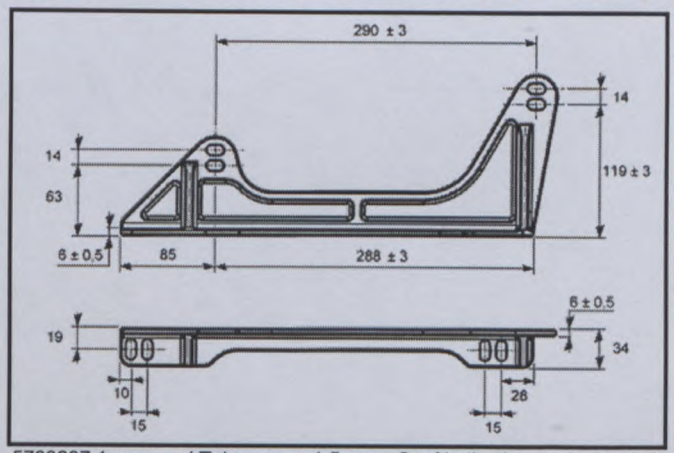

5733237 1aaaa (Tolerance ± 1,5mm. Sauf indication sur le dessin)
(Tolleranza ± 1,5mm. Salvo specifica sul disegno)

DESSIN N° **E _/04** **(Voir Photo 5 _/04 – 6 _/04)**

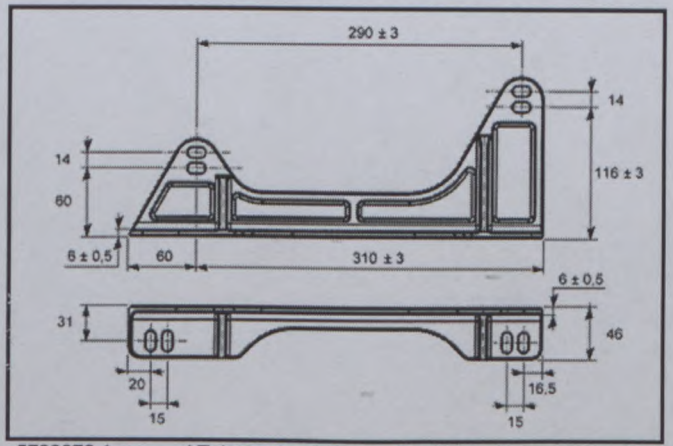

5733373 1aaa (Tolerance ± 1,5mm. Sauf indication sur le dessin)
(Tolleranza ± 1,5mm. Salvo specifica sul disegno)

Copyright©2003 by FIA – All rights reserved

Fédération Internationale de l'Automobile
2 chemin de Blandonnet
CH-1215 GENEVE 15
Tél.: 41 22 544 44 00
Fax Sport: 41 22 544 44 50

Homologation N°

A - 5609

Extension N°

41/20 VO

Marque / Make: **FIAT AUTO S.p.A.**

Modèle / Model: **Punto H G T 1.8 16V**

Page or ext.	Article	
	8.	**TRAIN ROULANT - PARTI ROTANTI**
	803.	**Freins** **Freni** - **Systeme de ventilation freins AV sur le parechocs** **Sistema di ventilazione freni Ant. sul paraurti** **Voir photo - Vedi foto _____ 9 - 10 _/04** - **Protection et ventilation disques freins AV sur montant** **Protezione e ventilazione per dischi freno Ant. su montante** **Voir photo - Vedi foto _____ 11 - 12 - 13 - 14 - 15 - 16 _/04** - **Protection et ventilation disques freins AR sur montant** **Protezione e ventilazione per dischi freno Post. su montante** **Voir photo - Vedi foto _____ 17 - 18 _/04**

PHOTO N° **9 _/04**

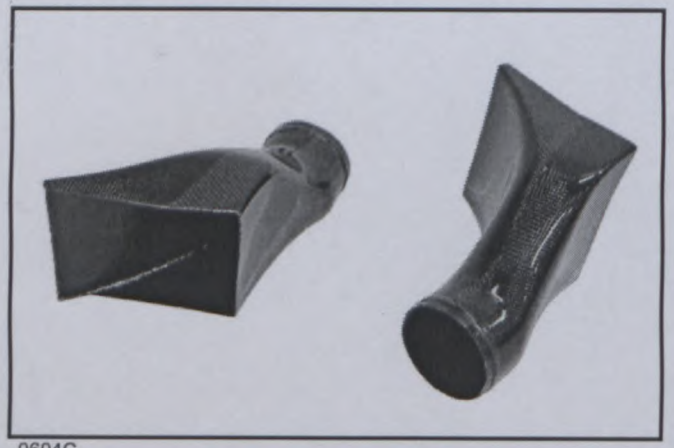

0604C

PHOTO N° **10 _/04**

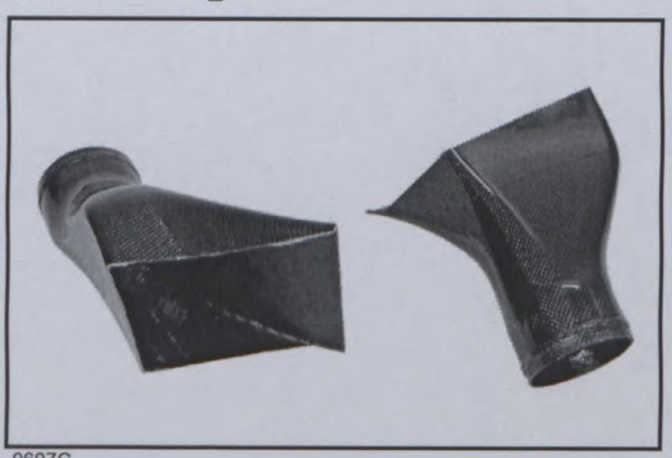

0607C

PHOTO N° **11 _/04**

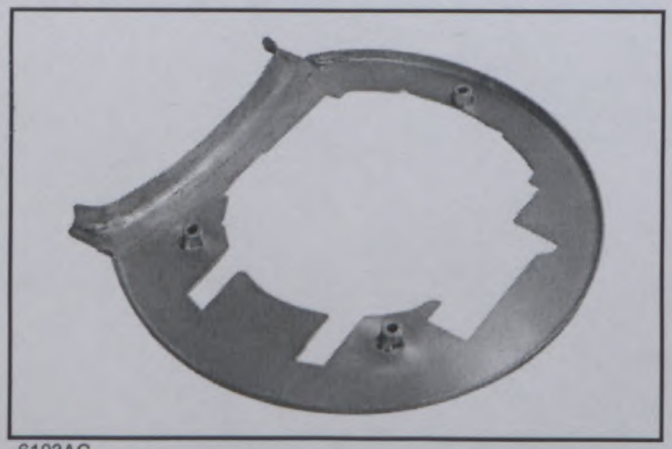

6103AC

PHOTO N° **12 _/04**

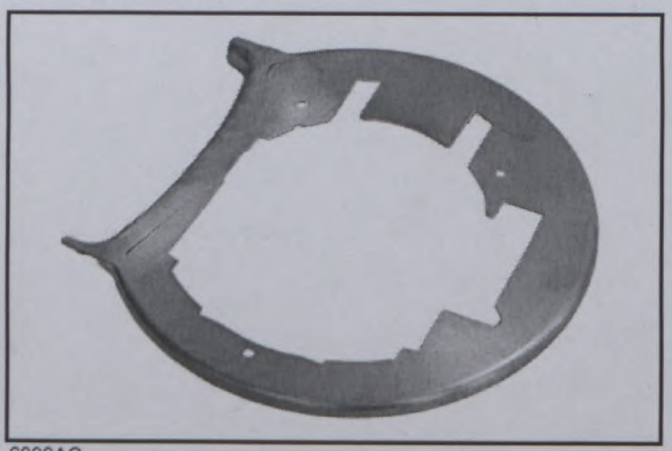

6099AC

Fédération Internationale de l'Automobile
2 chemin de Blandonnet
CH-1215 GENEVE 15
Tél.: 41 22 544 44 00
Fax Sport: 41 22 544 44 50

Copyright©2003 by FIA – All rights reserved

Homologation N°

A - 5609

Extension N°

41/20 V0

Marque / Make: **FIAT AUTO S.p.A.**

Modèle / Model: **Punto H G T 1.8 16V**

PHOTO N° **13 _/04**

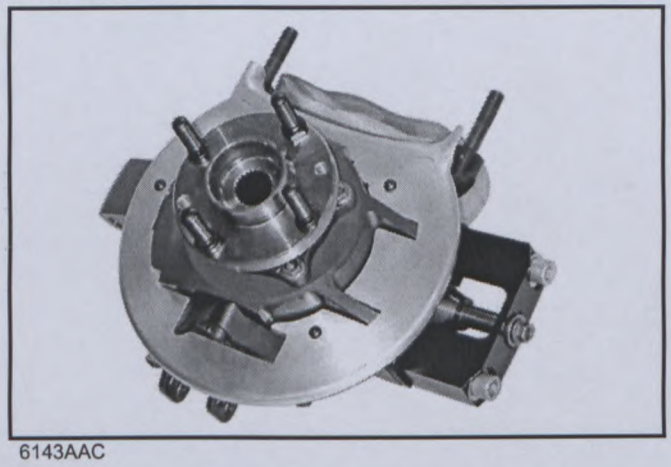

6143AAC

PHOTO N° **14 _/04**

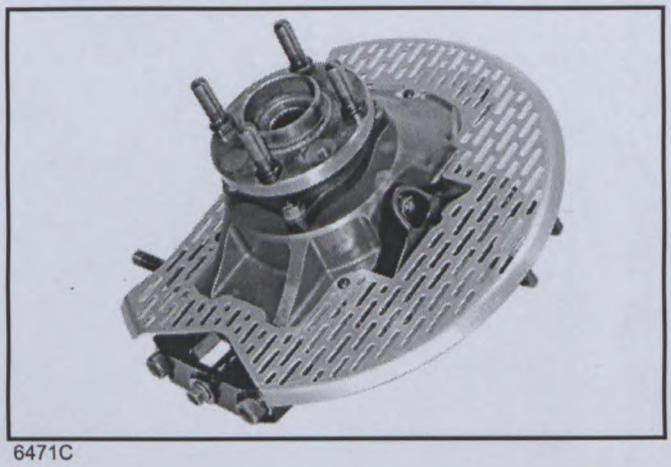

6471C

PHOTO N° **15 _/04**

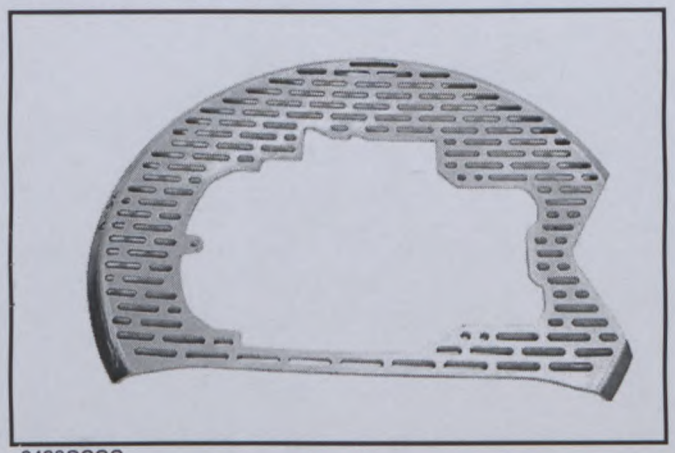

6428CCCC

PHOTO N° **16 _/04**

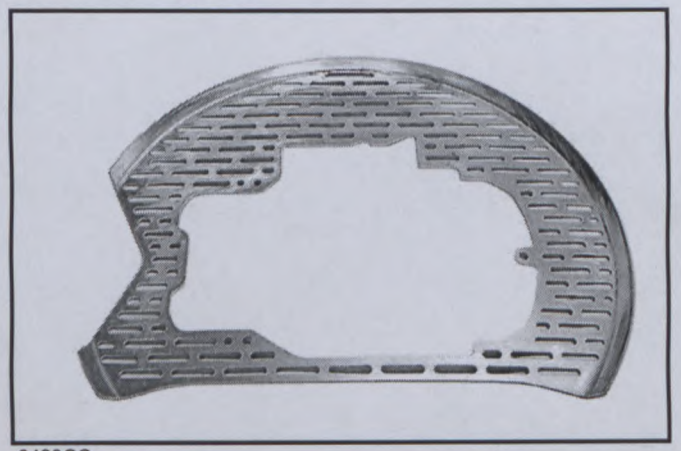

6429CC

PHOTO N° **17 _/04**

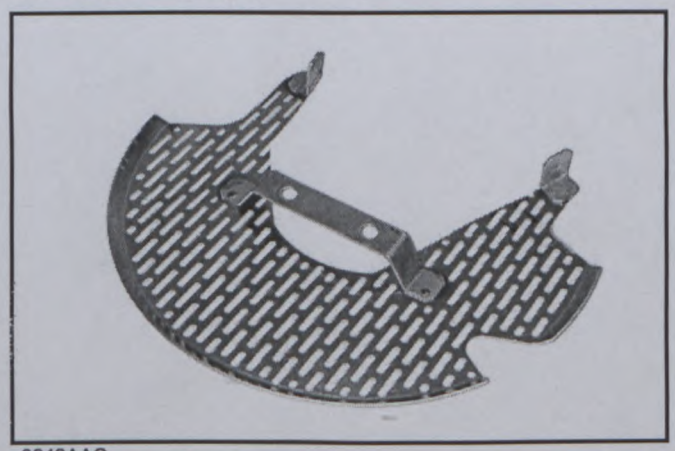

0242AAC

PHOTO N° **18 _/04**

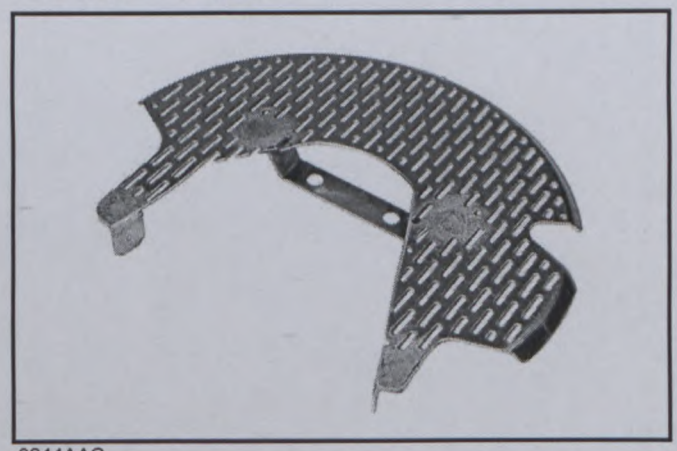

0244AAC

Copyright©2003 by FIA – All rights reserved

Fédération Internationale de l'Automobile
2 chemin de Blandonnet
CH-1215 GENEVE 15
Tél.: 41 22 544 44 00
Fax Sport: 41 22 544 44 50

FEDERATION INTERNATIONALE DE L'AUTOMOBILE

Homologation N°

A - 5609

Groupe / Group **A**

Extension N°

43 / 15 ER

FICHE D'EXTENSION D'HOMOLOGATION
FORM OF HOMOLOGATION EXTENSION

☐	**ES**	Evolution sportive du type / Sporting evolution of the type	☐	**VO**	Variante option / Option variant
☐	**ET**	Evolution normale du type / Normal evolution of the type	☐	**VP**	Variante de Production / Production variant
☐	**VF**	Variante de fourniture / Supply variant	☒	**ER**	Erratum / Erratum

Véhicule : Constructeur
Vehicle : Manufacturer — **FIAT AUTO S.P.A.**

Modèle et type
Model and type — **Punto H G T 1.8 16V**

Homologation valable à partir du
Homologation valid as from — **01 JAN. 2005**

Page or ext.	Article	Description
39/13 ER pag. 2/2	3. 324.	**MOTEUR - MOTORE** **Alimentation par injection :** **Fuel feed by injection** **- Avec reference à les dernieres lignees de la pag. 2/2 de la 39 / 13 ER les capteurs utilisées seulement pour l'acquisition de données peutent être:** *** pression huile moteur** *** pression essence** *** position volant** *** pression huile freins** **- In relazione alle ultime righe della pag. 2/2 della 39 / 13 ER i sensori utilizzati solamente per l'acquisizione dei dati possono essere:** *** pressione olio** *** pressione benzina** *** posizione volante** *** presione olio freni**

Fédération Internationale de l'Automobile
2 chemin de Blandonnet
CH-1215 GENEVE 15
Tél.: 41 22 544 44 00
Fax Sport: 41 22 544 44 50

Copyright©2003 by FIA – All rights reserved

FEDERATION INTERNATIONALE DE L'AUTOMOBILE

Homologation N°

A - 5609

Groupe / Group **A**

Extension N°

42 / 14 ER

FICHE D'EXTENSION D'HOMOLOGATION
FORM OF HOMOLOGATION EXTENSION

- ☐ **ES** Evolution sportive du type / Sporting evolution of the type
- ☐ **ET** Evolution normale du type / Normal evolution of the type
- ☐ **VF** Variante de fourniture / Supply variant
- ☐ **VO** Variante option / Option variant
- ☐ **VP** Variante de Production / Production variant
- ☒ **ER** Erratum / Erratum

ERRATUM SUPER 1600 - N° 10

Véhicule : Constructeur
Vehicle : Manufacturer — **FIAT AUTO S.p.A.**

Modèle et type
Model and type — **Punto HGT 1.8 16V**

Obligatoire à partir du 1/11/2005
Compulsory as from 1/11/2005

Homologation valable à partir du
Homologation valid as from — 01 NOV. 2004

Page or ext.	Article	Description
01/01 VO pag. 8/31 09/01 KS pag.16/26	7. 701.	**SUSPENSION - SOSPENSIONE** **Généralités** **Generalità** **- Support pour moyeu montant AR avec plaque porte-étrier pour frein AR** **Porta mozzo per montante Post. con supporto porta pinza per freno Post.** **Voir photo - Vedi foto 19 - 20 - 21 - 22 _/04**

PHOTO N° **19 _/04** **Support en alliage ferreux**

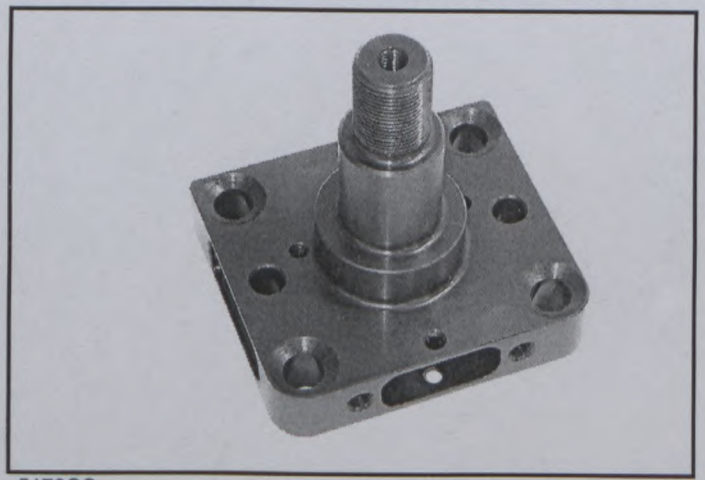

5178CC

PHOTO N° **20 _/04** **Support en alliage ferreux**

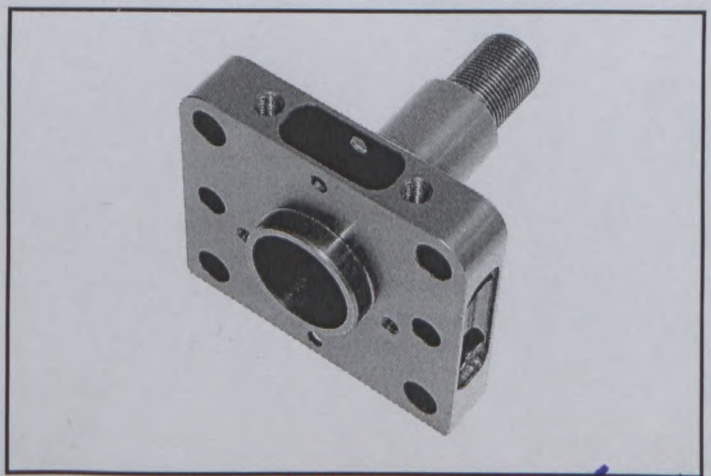

5188CC

Copyright©2003 by FIA – All rights reserved

Fédération Internationale de l'Automobile
2 chemin de Rioandonnet
CH-1215 GENEVE 15
Tél.: 41 22 544 44 00
Fax Sport: 41 22 544 44 50

Homologation N°

A - 5609

Extension N°

42 / 14 ER

Marque / Make: **FIAT AUTO S.p.A.**

Modèle / Model: **Punto H G T 16V 1.8**

PHOTO N° **21 _/04 Porte-étrier en alliage d'aluminium**

5193C

PHOTO N° **22 _/04 Porte-étrier en alliage d'alluminium**

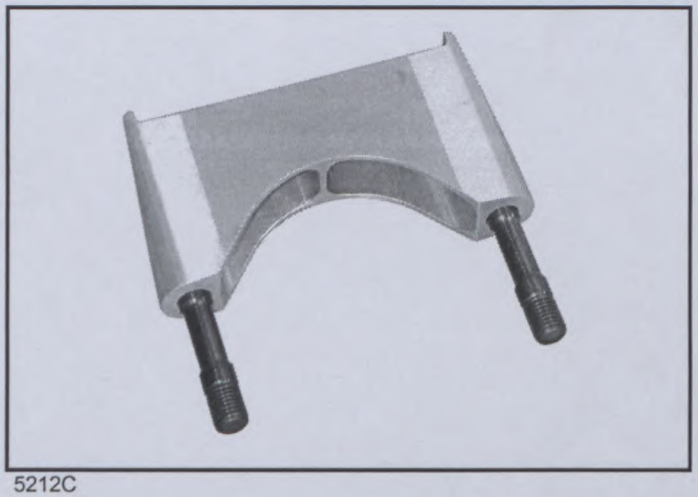

5212C

Copyright©2003 by FIA – All rights reserved

Fédération Internationale de l'Automobile
2 chemin de Blandonnet
CH-1215 GENEVE 15
Tél.: 41 22 544 44 00
Fax Sport: 41 22 544 44 50

FEDERATION INTERNATIONALE DE L'AUTOMOBILE

Homologation N°
A-5609

Groupe / Group **A**

Extension N°
44/16 ER

FICHE D'EXTENSION D'HOMOLOGATION
FORM OF HOMOLOGATION EXTENSION

☐	**ES**	Evolution sportive du type / Sporting evolution of the type	☐	**VO**	Variante option / Option variant
☐	**ET**	Evolution normale du type / Normal evolution of the type	☐	**VP**	Variante de Production / Production variant
☐	**VF**	Variante de fourniture / Supply variant	☒	**ER**	Erratum / Erratum

ERRATUM SUPER 1600 - N° 11 et/and N° 12

Véhicule : Constructeur
Vehicle : Manufacturer — **FIAT AUTO S.P.A.**

Modèle et type
Model and type — **Punto H G T 16V 1.8**

Homologation valable à partir du
Homologation valid as from — **01 MAI 2005**

Page or ext.	Article	Description
pag.15-16 09/01- KS	7.	**SUSPENSION / SUSPENSION**
	707.	**Amortisseur – Shock absorber** **- Avant / Front (type 2) (1 par roue, telescopique, hydraulique)** **- Arrière / Rear (type 2) (1 par roue, telescopique, hydraulique)** **NB : conditions d'application: «A partir du moment où un cuncurrent utilise l'une de ces pièces homologueées par erratum, il ne doit plus utiliser l'élément précédemment homologué.»** **condizioni di applicazione : «A partire dal momento in cui un concorrente utilizza uno di questi pezzi omologati come errata, non deve più utilizzare l'elemento omologato precedentemente.»**

AA2) Amortisseur avant complet déposé (type 2)
Complete front damper dismounted (type 2)

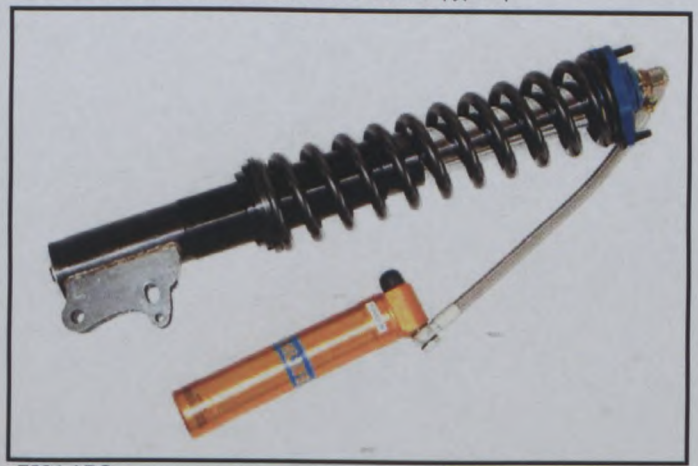

7634 ABC

AR2) Amortisseur arrière complet déposé (type 2)
Complete rear damper dismounted (type 2)

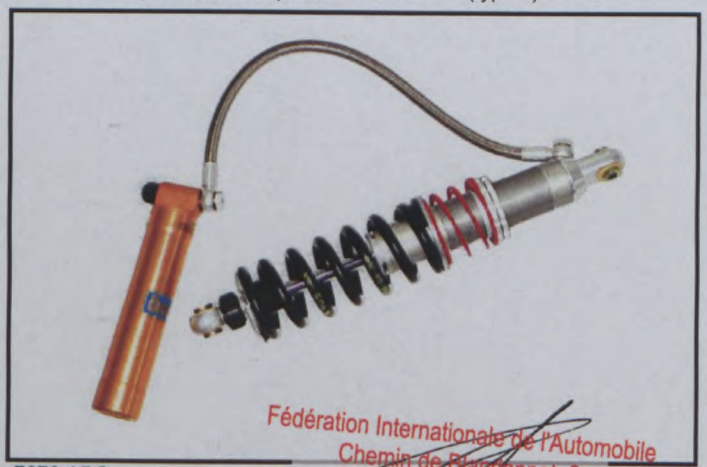

7670 ABC

Fédération Internationale de l'Automobile
Chemin de Blandonnet, 2
CH-1215 GENEVE 15
Tél.: 41 22 544 44 00
Fax Sport: 41 22 544 44 50

Copyright©2004 by FIA – All rights reserved

Homologation N°

A-5609

Extension N°

44/16 ER

Marque / Make: **FIAT AUTO S.p.A.**

Modèle / Model: **Punto H G T 1.8 16V**

AA2) Amortisseur avant complet déposé (type 2)
Complete front damper dismounted (type 2)

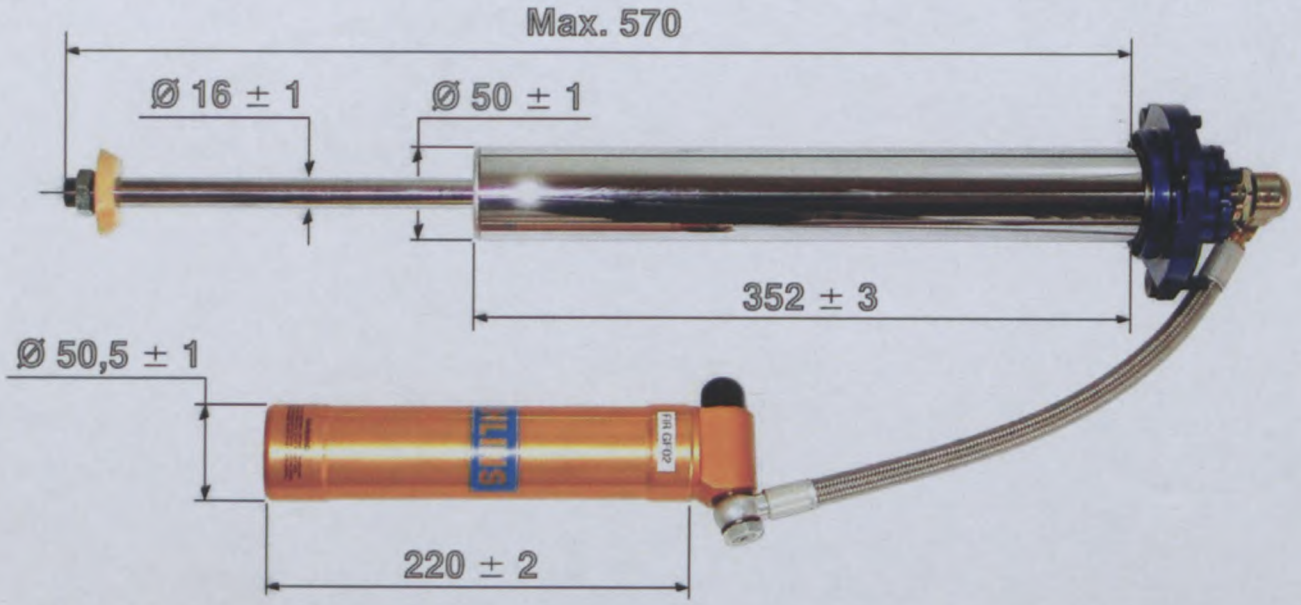

mesures en mm. (7614)

AR2) Amortisseur arrière complet déposé (type 2)
Complete rear damper dismounted (type 2)

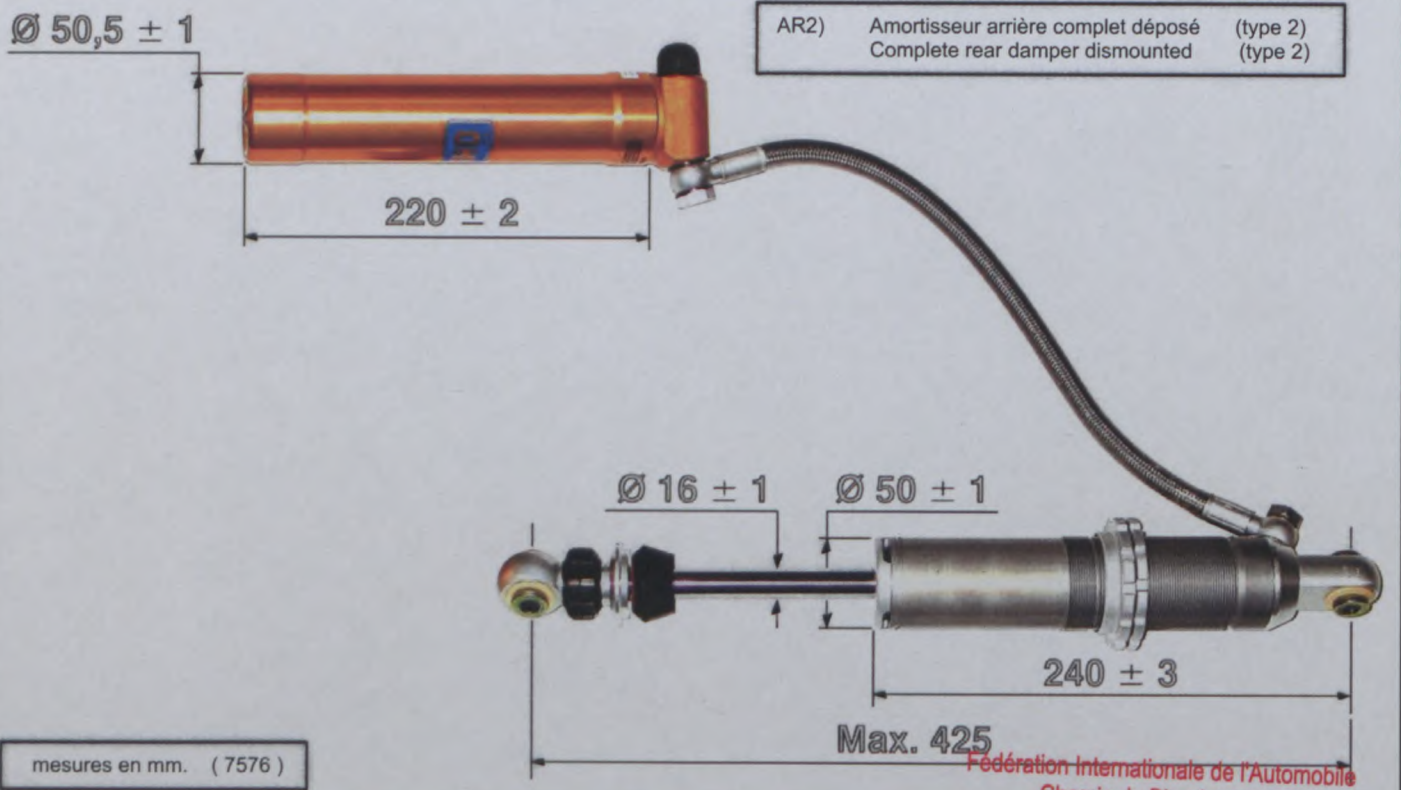

mesures en mm. (7576)

Fédération Internationale de l'Automobile
Chemin de Blandonnet, 2
CH-1215 GENEVE 15
Tél.: 41 22 544 44 00
Fax Sport: 41 22 544 44 50

Copyright©2004 by FIA – All rights reserved

FEDERATION INTERNATIONALE DE L'AUTOMOBILE

Groupe / Group **A**

Homologation N°: **A-5609**

Extension N°: **45/21 VO**

FICHE D'EXTENSION D'HOMOLOGATION
FORM OF HOMOLOGATION EXTENSION

☐	**ES**	Evolution sportive du type / Sporting evolution of the type	☒	**VO**	Variante option / Option variant
☐	**ET**	Evolution normale du type / Normal evolution of the type	☐	**VP**	Variante de Production / Production variant
☐	**VF**	Variante de fourniture / Supply variant	☐	**ER**	Erratum / Erratum

Véhicule : Constructeur
Vehicle : Manufacturer — **FIAT AUTO S.p.A.**

Modèle et type
Model and type — **Punto HGT 1.8 16V**

ALSO VALID FOR S1600

Homologation valable à partir du
Homologation valid as from — **01 MAI 2005**

Page or ext.	Article	Description
07/05 VO Roll - Bar		**Roll-Bar reinforcè - Roll-Bar rinforzato** - **Support pour harnais avec les fixations du systeme Hans (tube Ø 40 x 1,5)** **Supporto per cinture compresi i fissaggi del sistema Hans (tubo Ø 40 x 1,5)**

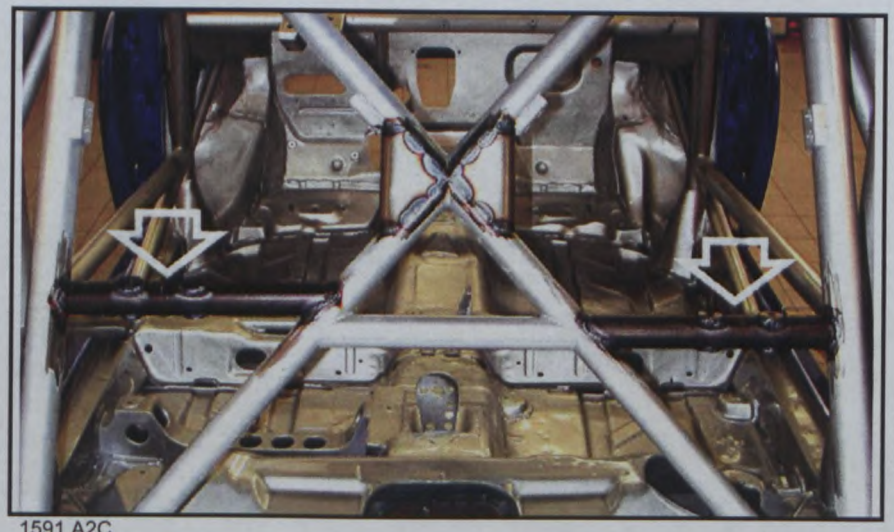

1591 A2C

Fédération Internationale de l'Automobile
Chemin de Blandonnet, 2
CH-1215 GENEVE 15
Tél.: 41 22 544 44 00
Fax Sport: 41 22 544 44 50

Copyright©2005 by FIA – All rights reserved

FEDERATION INTERNATIONALE DE L'AUTOMOBILE

Homologation N°

A-5609

Groupe / Group **A**

Extension N°

46/17 ER

FICHE D'EXTENSION D'HOMOLOGATION
FORM OF HOMOLOGATION EXTENSION

- ☐ **ES** Evolution sportive du type / Sporting evolution of the type
- ☐ **ET** Evolution normale du type / Normal evolution of the type
- ☐ **VF** Variante de fourniture / Supply variant
- ☐ **VO** Variante option / Option variant
- ☐ **VP** Variante de Production / Production variant
- ☒ **ER** Erratum / Erratum

ERRATUM SUPER 1600 - N° 13

Véhicule : Constructeur
Vehicle : Manufacturer — **FIAT AUTO S.p.A.**

Modèle et type
Model and type — **Punto HGT 1.8 16V**

Homologation valable à partir du
Homologation valid as from — **01 JUIL. 2005**

803. Freins / Brakes	Avant / Front
e) Nombre de cylindres par roue / Number of cylinders per wheel	4
e1) Alésage / Bore	2 x 42 - 2x 36 mm.
g) Freins à disques / Disc brakes	oui - si
g1) Nombre de plaquettes par roue / Number of pads per wheel	2
g2) Nombre d'étriers par roue / Number of calipers per wheel	1
g3) Matériau des étriers : / Caliper material	alliage d'aluminium - lega di alluminio
g8) Longueur hors-tout des plaquettes : / Overall length of the pads	130 +/- 1.5 mm

1424 A5C

V3) Etrier avant / Front caliper

NB

Conditions d'application: «A partir du moment où un cuncurrent utilise l'une de ce pièce homologueé par erratum, il ne doit plus utiliser l'élément précédemment homologué.»

Condizioni di applicazione: «A partire dal momento in cui un concorrente utilizza uno di questi pezzi omologati come errata, non deve più utilizzare l'elemento omologato precedentemente.»

Fédération Internationale de l'Automobile
Chemin de Blandonnet, 2
CH-1215 GENEVE 15
Tél.: 41 22 544 44 00
Fax Sport: 41 22 544 44 50

Copyright©2005 by FIA – All rights reserved

Homologation No

N - 5609

AUTOMOBILE CLUB D'ITALIA

COMMISSIONE SPORTIVA AUTOMOBILISTICA ITALIANA
FEDERATION INTERNATIONALE DE L'AUTOMOBILE

FICHE COMPLEMENTAIRE D'HOMOLOGATION EN GROUPE "N"
COMPLEMENTARY HOMOLOGATION FORM IN GROUP "N"

Véhicule: Constructeur / Vehicle: Manufacturer: FIAT AUTO S.p.A.

Modèle et type / Model and type: Punto HGT 1.8 16V

Homologation valable à partir du / Homologation valid as from: 01 NOV. 1999

IMPORTANT:
La présente fiche comporte toutes informations complémentaires à la fiche d'homologation de base Gr. A pour la participation du véhicule en Gr. N. En cas d'information contradictoire, seule l'information figurant sur la présente fiche est à prendre en considération pour le Gr. N.

IMPORTANT:
This form includes all the additional information to the basic Gr. A homologation form for the participation of the vehicle in Gr. N. In the case of contradictory information, only the information appearing on the present form is to be taken into consideration for Gr. N.

1. GENERALITES / GENERAL

103. Cylindrée / Cylinder capacity: 1746,96 cm3

Cylindrée corrigée / Corrected cylinder capacity: ——— X —— = ——— cm3

2. DIMENSIONS, POIDS / DIMENSIONS, WEIGHT

201. Poids minimum / Minimum weight: 936 kg

205. Hauteur minimum centre moyeu de roue / ouverture du passage de roue / Minimum height center hub / wheel arch opening:
Avant / Front: 305 mm
Arrière / Rear: 300 mm

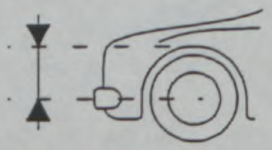

207. Voie maximum / Maximum track: a) Avant / Front: 1441,5 mm; b) Arrière / Rear: 1449,5 mm

(C) FISA - FC - 1990 - 003.01.FB.10.90

tion Internationale de l'Automobile
? chemin de Blandonnet
CH-1215 GENEVE 15
Tél.: 41 22 544 44 00
Fax Sport: 41 22 544 44 50

Homologation No

Marque / Make: FIAT AUTO S.p.A. — Modèle / Model: Punto HGT 1.8 16V — N-5609

3. MOTEUR / ENGINE

302. Nombre de supports / Number of supports: 3

308. Volume minimum total d'une chambre de combustion / Total minimum volume of a combustion chamber: 45,4 cm3

309. Volume minimum d'une chambre de combustion dans la culasse / Minimum volume of a combustion chamber in the cylinder head: 34 cm3

310. Rapport volumétrique maximum (par rapport à l'unité) / Maximum compression ratio (in relation with the unit): 10,6 :1

311. Hauteur minimum du bloc-cylindres / Minimum height of the cylinder block: 271,2 mm — selon dessin : / according to drawing :

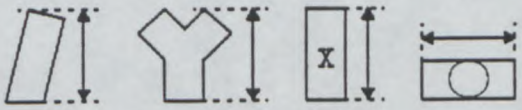

313. Chemises / Sleeves — b) Matériau / Material:

317. Piston — a) Matériau / Material: alliage d'aluminium / lega di alluminio

b) Nombre de segments / Number of rings: 3

c) Poids minimum / Minimum weight: 403 g

d) Distance de la médiane de l'axe au sommet du piston / Distance from gudgeon pin center line to highest point of piston crown: 36,15 +/-0.1 mm

e) Distance (+/-) entre le sommet du piston au PMH et le plan de joint du bloc cylindre / Distance (+/-) between the top of the piston at TDC and the gasket plane of the cylinder block: + 0,65 +/-0.15 mm

f) Volume de l'évidemment du piston / Piston groove volume: 2,4 +/-0.5 cm3

AA) Piston / Piston

319. Vilebrequin / Crankshaft — i) Diamètre maximum des manetons / Maximum diameter of crank pins: 50,8 mm

321. Culasse / Cylinderhead — c) Hauteur minimum / Minimum height: 139,8 mm

d) Endroit de la mesure / Where measured: entre les deux plans - tra i due piani

322. Epaisseur du joint de culasse serré / Thickness of tightened cylinderhead gasket: 1,5 +/-0.2 mm

(C) FISA - FC - 1990 - 00301.FB.10.90

Fédération Internationale de l'Automobile
2 chemin de Blandonnet
CH-1215 GENEVE 15
Tél.: 41 22 544 44 00
Fax Sport: 41 22 544 44 50

Marque / Make: FIAT AUTO S.p.A. Modèle / Model: Punto HGT 1.8 16V

Homologation No: N 5609

325. Arbre à cames / Camshaft

e) Diamètre des paliers / Diameter of bearings: 26,0 - 26,0 - 26,0 - 26,0 - 26,0 mm

g) Dimensions de la came / Cam dimensions

Admission / Inlet	A =	36,0	+ 0.1 mm / − 0.5 mm
	B =	45,0	+ 0.1 mm / − 0.5 mm
Echappement / Exhaust	A =	36,0	+ 0.1 mm / − 0.5 mm
	B =	44,5	+ 0.1 mm / − 0.5 mm

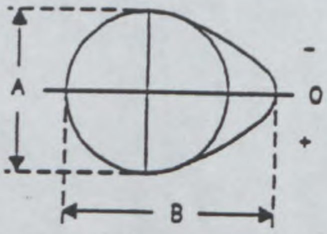

326. Distribution / Timing

a) Jeu théorique de distribution / Theoretical clearance for valve timing — admission / intake: 0 mm — échappement / exhaust: 0 mm

d) Levée de came en mm (arbre démonté) / Cam lift in mm (dismounted camshaft) *(dessin / drawing Art. 325)*

ADMISSION / INTAKE				ECHAPPEMENT / EXHAUST			
Angle de rotation en degrés / Rotation angle in degrees	Levée en mm (+/-0.2 mm) / Lift in mm (+/-0.2 mm)	Angle de rotation en degrés / Rotation angle in degrees	Levée en mm (+/-0.2 mm) / Lift in mm (+/-0.2 mm)	Angle de rotation en degrés / Rotation angle in degrees	Levée en mm (+/-0.2 mm) / Lift in mm (+/-0.2 mm)	Angle de rotation en degrés / Rotation angle in degrees	Levée en mm (+/-0.2 mm) / Lift in mm (+/-0.2 mm)
0	9		9	0	8,5		8,5
- 5	8,9	+ 5	8,9	- 5	8,4	+ 5	8,4
- 10	8,7	+ 10	8,7	- 10	8,2	+ 10	8,2
- 15	8,2	+ 15	8,2	- 15	7,8	+ 15	7,7
- 30	6,0	+ 30	6,0	- 30	5,6	+ 30	5,6
- 45	2,5	+ 45	2,5	- 45	2,2	+ 45	2,2
- 60	0,1	+ 60	0,0	- 60	0,1	+ 60	0,0
- 75	0,0	+ 75	0,0	- 75	0,0	+ 75	0,0
- 90	0	+ 90	0	- 90	0	+ 90	0
- 105	0	+ 105	0	- 105	0	+ 105	0
- 120	0	+ 120	0	- 120	0	+ 120	0
- 135	0	+ 135	0	- 135	0	+ 135	0
- 150	0	+ 150	0	- 150	0	+ 150	0

Un décalage de l'ensemble des mesures de +/- 2 degrés est accepté.
A shift of +/- 2 degrees of the whole measurement is accepted.

(c) FISA - IC - 1500 - 03101/11 10 90)

Fédération Internationale de l'Automobile
2 chemin de Blandonnet
CH-1215 GENEVE 15
Tél.: 41 22 544 44 00
Fax Sport: 41 22 544 44 50

e) Levée maximum des soupapes / Maximum valve lift

	Levée maximum / Maximum valve lift	
Admission / Intake	9,0 +/-0.2 mm	avec jeu selon Art. 326.a / with clearance according to Art. 326.a
Echappement / Exhaust	8,5 +/-0.2 mm	

Homologation No

Marque / Make: FIAT AUTO S.p.A. Modèle / Model: Punto HGT 1.8 16V

N-5609

327. Admission / Intake

h) Nombre de ressorts par soupape / Number of springs per valve: 2

i) Caractéristiques des ressorts : / Spring characteristics :

Sous une charge de / Under a load of: 30,0 - 10,8 kg, la longueur max. du ressort est de / kg, the max. length of the spring is: 34,0 - 29,5 mm

k) Diamètre extérieur des ressorts / External diameter of the springs: 29,8 - 21,5 +/-0.2 mm

l) Nombre de spires des ressorts / Number of spring coils: 6,35 - 6,75

m) Diamètre du fil des ressorts / Diameter of spring wire: 3,7 - 2,5 +/-0.1 mm

n) Longueur libre max. des ressorts / Max. free length of the springs: 47,5 - 40,5 mm

328. Echappement / Exhaust

i) Nombre de ressorts par soupape / Number of springs per valve: 2

k) Caractéristiques des ressorts : / Spring characteristics :

Sous une charge de / Under a load of: 30,0 - 10,8 kg, la longueur max. du ressort est de / kg, the max. length of the spring is: 34,0 - 29,5 mm

l) Diamètre extérieur des ressorts / External diameter of the springs: 29,8 - 21,5 +/-0.2 mm

m) Nombre de spires des ressorts / Number of spring coils: 6,35 - 6,75

n) Diamètre du fil des ressorts / Diameter of spring wire: 3,7 - 2,5 +/-0.1 mm

o) Longueur libre max. des ressorts / Max. free length of the springs: 47,5 - 40,5 mm

p) Diamètre de tuyauterie entre collecteur et premier silencieux / Diameter of pipe between manifold and first silencer: voir photo / vedi foto mm +/- 5%

BB) Echappement complet / Complete exhaust system

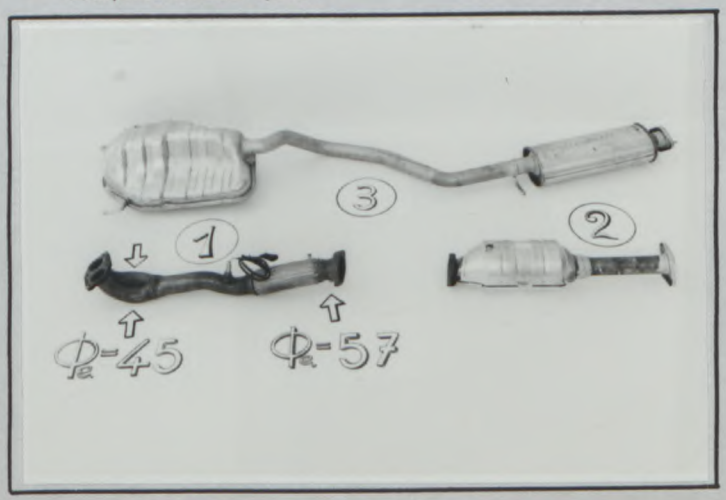

329. Système anti-pollution / Anti pollution system

a) oui / yes [ ] non / no [X]

b) Description / Description: convertisseur catalytique - sonde LAMBDA

convertitore catalitico - sonda LAMBDA

(C) FISA - FC - 1990 - 003.01.FB.10.90

Fédération Internationale de l'Automobile
2 chemin de Blandonnet
CH-1215 GENEVE 15
Tél.: 41 22 544 44 00
Fax Sport: 41 22 544 44 50

Homologation No

Marque / Make: FIAT AUTO S.p.A. — Modèle / Model: Punto HGT 1.8 16V — N-5609

330. Système d'allumage / Ignition system — a) Type / Type: électronique, batterie - elettronico, batteria

d) Nombre de bobines / Number of coils: 4

331. Système de refroidissement / Cooling system — Capacité / Capacity: 5,8 l

332. Ventilateur de refroidissement / Cooling fan — a) Nombre / Number: 2 — b) Diamètre de l'hélice / Diameter of the screw: 265 mm

c) Matériau de l'hélice / Material of the screw: Polyamide + verre / Polyamido + vetro — d) Nombre de pales / Number of blades: 9

e) Type d'entraînement / Type of drive: électrique - elettrico — f) Ventilateur débrayable / Automatic cut in: oui / yes ☐ non / no ☒

333. Système de lubrification / Lubrication system — c) Capacité totale / Total capacity: 4,7 l — d) Refroidisseur(s) d'huile / Oil cooler(s): oui / yes ☐ non / no ☒ — Nombre / Number: 1

e) Emplacement du(des) refroidisseur(s) / Location of the cooler(s): au dessous le filtre à huile du moteur / sotto il filtro dell'olio del motore

f) Type du(des) refroidisseur(s) / Type of the cooler(s): echangeur de chaleur huile-eau / scambiatore di calore olio-acqua

© FISA - FC - 1990 - 003.01.FB.10.90

ation Internationale de l'Automobile
2 chemin de Blandonnet
CH-1215 GENEVE 15
Tél.: 41 22 544 44 00
Fax Sport: 41 22 544 44 50

Homologation No

Marque / Make: FIAT AUTO S.p.A. Modèle / Model: Punto HGT 1.8 16V

N-5609

4. CIRCUIT DE CARBURANT / FUEL CIRCUIT

401. Réservoir / Fuel tank
d) Capacité totale / Total capacity: 47 l
e) Emplacement des orifices / Filler hole locations: aile posterieur droite - parafango posteriore destro

402. Pompe(s) à essence / Fuel pump(s)
a) Electrique / Electrical [ ] Mécanique / Mechanical [X]
b) Nombre / Number: 1
c) Marque et type / Make and type: ERSI AISAN à turbine / a turbina
d) Emplacement / Location: dans le reservoir / nel serbatoio
e) Débit maximum / Maximum flow: 2 l/mn à / l/mn at 4 BAR

5. EQUIPEMENT ELECTRIQUE / ELECTRICAL EQUIPMENT

501. Batterie(s) / Batterie(s)
c) Emplacement / Location: compartiment moteur - vano motore

502. Génératrice(s) / Generator(s)
a) Nombre / Number: 1
b) Type / Type: alternateur - alternatore
c) Système d'entrainement / Drive system: courroie - cinghia
d) Puissance nominale / Nominal power: 1200 watts

503. Phares escamotables / Retractable headlights
a) oui / yes [X] non / no [ ]
b) Système de commande / Control system: ---

(C) FISA - FC - 1990 - 00301.FB10.90

Fédération Internationale de l'Automobile
2 chemin de Blandonnet
CH-1215 GENEVE 15
Tél.: 41 22 544 44 00
Fax Sport: 41 22 544 44 50

Homologation No

Marque / Make: FIAT AUTO S.p.A. Modèle / Model: Punto HGT 1.8 16V

N-5609

6. TRANSMISSION / POWER TRAIN

602. Embrayage / Clutch — a) Type / Type: à sec - a secco — d) Diamètre du(des) disque(s) / Diameter of the plate(s): 200 +/-2 mm

CC) Embrayage / Clutch

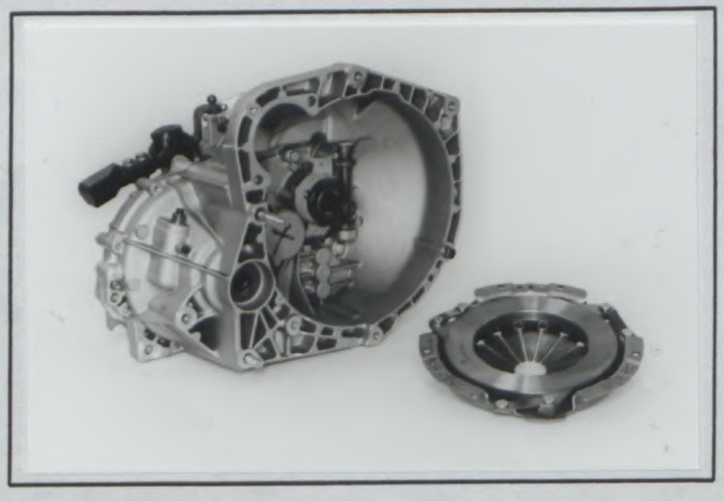

603. Boîte de vitesses / Gearbox

h) Refroidisseur d'huile / Oil cooler: [X] oui / yes [ ] non / no — Type / Type:

604. Boîte de transfert / différentiel central : / Transfer box / central differential :

e) Répartition du couple : / Torque distribution : — e1) Avant / Front: ____ % — Arrière / Rear: ____ %

e2) Nombre de dents : / Number of teeth :

f) Type de limitation de différentiel central / Type of central differential limitation

605. Couple final / Final drive

	Avant / Front	Arrière / Rear
d) Type de limitation de différentiel / Type of differential limitation		
f) Refroidisseur d'huile / Oil cooler	[X] oui / yes [ ] non / no	[X] oui / yes [ ] non / no
Type / Type		

© FISA - FC - 1990 - 003.01.FB.10.90

Fédération Internationale de l'Automobile
2 chemin de Blandonnet
CH-1215 GENEVE 15
Tél.: 41 22 544 44 00
Fax Sport: 41 22 544 44 50

Homologation No

Marque / Make: FIAT AUTO S.p.A.

Modèle / Model: Punto HGT 1.8 16V

N-5609

7. SUSPENSION / SUSPENSION

702. Ressorts hélicoïdaux / Helical springs

	Avant / Front	Arriére / Rear
a) Matériau / Material	acier - acciaio	acier - acciaio

703. Ressorts à lames / Leaf springs

	Avant / Front	Arriére / Rear
a) Matériau de lame maîtresse / Material of main leaf		
Matériau de 2ème lame / Material of 2nd leaf		
Matériau de 3ème lame / Material of 3rd leaf		
Matériau de 4ème lame / Material of 4th leaf		
Matériau de 5ème lame / Material of 5th leaf		
Matériau de lame auxiliaire / Material of auxiliary leaf		

704. Barres de torsion / Torsion bars

	Avant / Front	Arriére / Rear
c) Matériau / Material		

(C) HSA - FC - 1990 - 003.01.FB 10.90

Fédération Internationale de l'Automobile
2 chemin de Blandonnet
CH-1215 GENEVE 15
Tél.: 41 22 544 44 00
Fax Sport: 41 22 544 44 50

Homologation No

Marque / Make: FIAT AUTO S.p.A.

Modèle / Model: Punto HGT 1.8 16V

N-5609

706. Stabilisateur / Stabiliser

	Avant / Front	Arriére / Rear
a) Longueur efficace / Effective length	620 mm +/-1%	mm +/-1%
b) Diamètre efficace / Effective diameter	21 mm	mm
c) Matériau / Material	acier - acciaio	

XI) Dessin ou photo du stabilisateur avant / Drawing or photo of front stabiliser

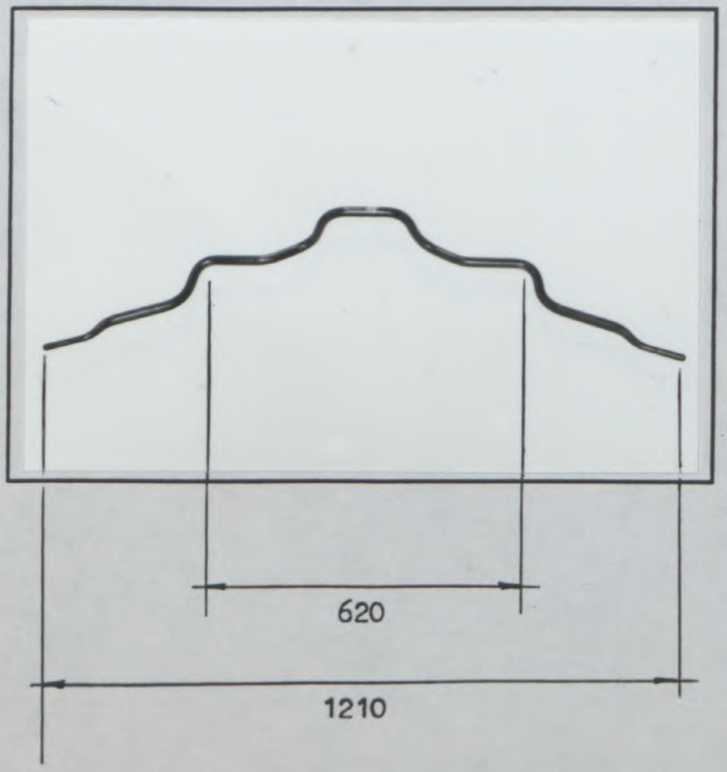

XI) Dessin ou photo du stabilisateur arriére / Drawing or photo of rear stabiliser

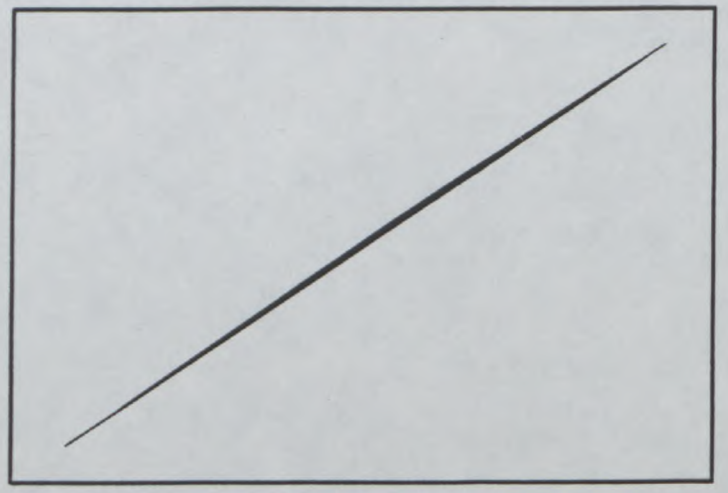

(C) FISA - FC - 1990 - 003.01.FB.10.90

n Internationale de l'Automobile
chemin de Blandonnet
CH-1215 GENEVE 15
Tél.: 41 22 544 44 00
Fax Sport: 41 22 544 44 50

Homologation No

Marque / Make: FIAT AUTO S.p.A.

Modèle / Model: Punto HGT 1.8 16V

N-5609

8. TRAIN ROULANT / RUNNING GEAR

801. Roues / Wheels	Avant / Front	Arrière / Rear	Secours / Spare
a) Diamètre / Diameter	15 "	15 "	14 "
	381 mm	381 mm	355,6 mm
b) Largeur / Width	6 "	6 "	4 "
	152,4 mm	152,4 mm	101,6 mm

802. Emplacement de la roue de secours / Location of the spare wheel: compartiment bagages - vano bagagli

EE) Roue de secours dans son emplacement / Spare wheel in its location

(C) FISA - FC - 1990 - 003.01.FB.10.90

Fédération Internationale de l'Automobile
2 chemin de Blandonnet
CH-1215 GENEVE 15
Tél.: 41 22 544 44 00
Fax Sport: 41 22 544 44 50

Homologation No

Marque / Make: FIAT AUTO S.p.A.

Modèle / Model: Punto HGT 1.8 16V

N-5609

9. CARROSSERIE / BODYWORK

901. Intérieur / Interior

c) Climatisation / Air conditioning: oui / yes [X] non / no [ ] — Optional

d) Siéges / Seats

d1) Type des sièges arrière / Type of rear seats: à banquette - a panchina

	Avant / Front	Arriére / Rear
d2) Appuie-tête / Headrest	oui / yes [X] non / no [ ]	oui / yes [ ] non / no [X]

d4) Siège arrière rabattable / Rear seat can be folded: oui / yes [ ] non / no [X]

e) Plage arrière / Rear ledge: oui / yes [ ] non / no [X]

e1) Matériau / Material: Polypropylène + fibre de bois / Polypropylène + fibra di legno

902. Extérieur / Exterior

n) Essuie-glace arrière / Rear wiper: oui / yes [ ] non / no [X]

(C) FISA - FC - 1990 - 003.01.FB.10.90

Fédération Internationale de l'Automobile
2 chemin de Blandonnet
CH-1215 GENEVE 15
Tél.: 41 22 544 44 00
Fax Sport: 41 22 544 44 50

AUTOMOBILE CLUB D'ITALIA

COMMISSIONE SPORTIVA AUTOMOBILISTICA ITALIANA
FEDERATION INTERNATIONALE DE L'AUTOMOBILE

Groupe / Group ~~A/B~~/N/~~T1~~/~~Supertourisme~~ ~~Supertouring~~

Homologation No: N - 5609

Extension No: 01/01 VO

FICHE D'EXTENSION D'HOMOLOGATION
FORM OF HOMOLOGATION EXTENSION

- [ ] **ES** Evolution sportive du type / Sporting evolution of the type
- [ ] **ET** Evolution normale du type / Normal evolution of the type
- [ ] **VF** Variante de fourniture / Supply variant
- [x] **VO** Variante option / Option variant
- [ ] **ER** Erratum / Erratum

Véhicule: Constructeur / Vehicle: Manufacturer: FIAT AUTO S.p.A.

Modèle et type / Model and type: Punto HGT 1.8 16V

Homologation valable à partir du / Homologation valid as from: 01 MARS 2000

Page ou ext. / Page or ext.	Article / Article	Description / Description
	8.	TRAIN ROULANT - PARTI ROTANTI
	803.	Freins Freni
		- Répartiteur de freinage freins AR réglable, placé dans l'habitacle (les répartiteurs peutent être deux pour les voitures avec circuit de freinage à X) Ripartitore di frenata freni Post. regolabile, piazzato nell'abitacolo (i ripartitori possono essere due per vettura nel caso di impianto frenante a X) Voir photo - Vedi foto 1 /00
		- Répartiteur de freinage freins AR réglable, placé dans l'habitacle ou dans le volume moteur. Le dessin de l'étrier de fixation à la caisse peut être varié Ripartitore di frenata freni Post. regolabile, situato nell'abitacolo o nel vano motore. Il disegno della staffa di fissaggio alla scocca puo' essere diverso Voir photo - Vedi foto 2 /00

© FISA - FC - 1990 - 01.01.FB.10.90

Fédération Internationale de l'Automobile
2 chemin de Blandonnet
CH-1215 GENEVE 15
Tél.: 41 22 544 44 00
Fax Sport: 41 22 544 44 50

Marque / Make: FIAT AUTO S.p.A.

Modèle / Model: Punto HGT 1.8 16V

Homologation No: N - 5609

Extension No: 01/01VO

PHOTO No 1 /00

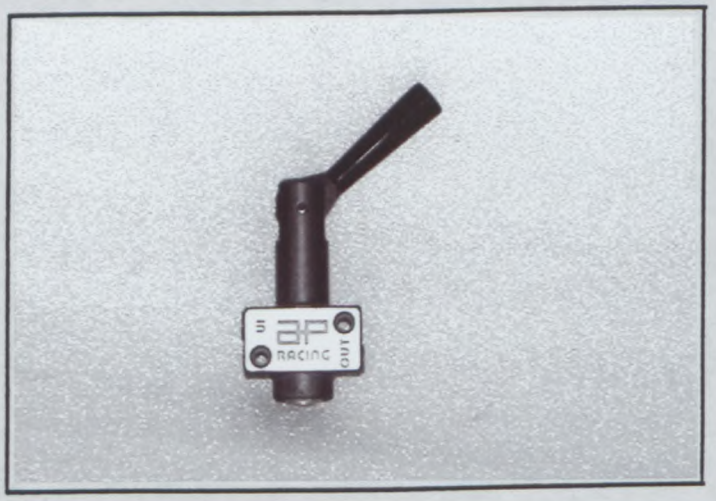

PHOTO No 2 /00

PHOTO No

PHOTO No

PHOTO No

PHOTO No

Fédération Internationale de l'Automobile
2 chemin de Blandonnet
CH-1215 GENEVE 15
Tél.: 41 22 544 44 00
Fax Sport: 41 22 544 44 50

FEDERATION INTERNATIONALE DE L'AUTOMOBILE

Homologation N°

N - 5609

Groupe / Group **N**

Extension N°

02/02 VO

FICHE D'EXTENSION D'HOMOLOGATION
FORM OF HOMOLOGATION EXTENSION

- ☐ **ES** Evolution sportive du type / Sporting evolution of the type
- ☐ **ET** Evolution normale du type / Normal evolution of the type
- ☐ **VF** Variante de fourniture / Supply variant
- ☒ **VO** Variante option / Option variant
- ☐ **ER** Erratum / Erratum

NOT VALID IN SUPER PRODUCTION
NON VALABLE EN SUPER PRODUCTION

Véhicule : Constructeur
Vehicle Manufacturer: **FIAT AUTO S.P.A.**

Modèle et type :
Model and type: **Punto H G T 1.8 16V**

Homologation valable à partir du :
Homologation valid as from: **01 MARS 2001**

6. TRANSMISSION - TRASMISSIONE

603. Boîte de vitesses : **Gearbox**

e) Rapports : Ratios

	Manuelle Manual			
	Nombre de dents Number of teeth	Rapport Ratio	Cons tant	Syn- chro
1	35 / 12	2,917		
2	32 / 16	2,000		
3	29 / 19	1,526		
4	26 / 21	1,238		
5	23 / 22	1,045		
AR / R	43 / 11	3,909		

605. Couple final : **Final drive**

a) Type de couple final : Type of final drive: **engranage cylindrique – ingranaggio cilindrico**

	c) Nombre de dents Number of teeth	b) Rapport Ratio
1	53 / 13	4,077
2	52 / 14	3,714

Fédération Internationale de l'Automobile
2 chemin de Blandonnet
CH-1215 GENEVE 15
Tél.: 41 22 544 44 00
Fax Sport: 41 22 544 44 50

© FIA -1998

Homologation N°

N - 5609

Extension N°

02/02 VO

Marque / Make: **FIAT AUTO S.p.A.**

Modèle / Model: **Punto H G T 1.8 16V**

605. Couple final :
Final drive

d) Type de limitation de differentiel : **à lamelles – a lamelle**
Type of differential limitation

Voir photo – Vedi foto : **1 _/01 - 2 _/01**

PHOTO N° **1 _/01**

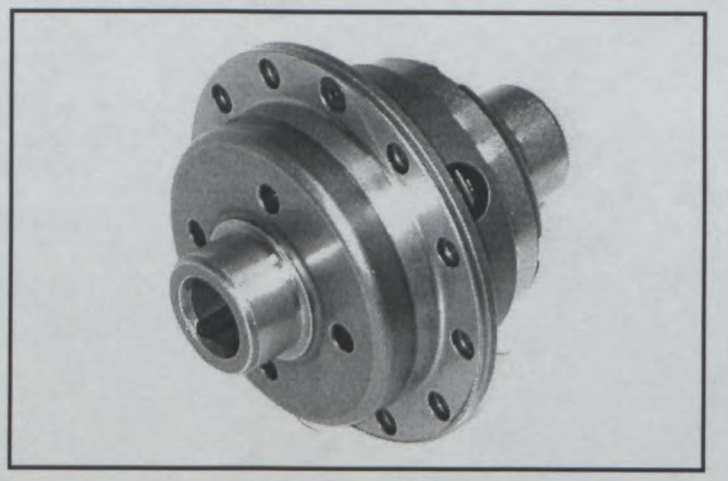

PHOTO N° **2 _/01**

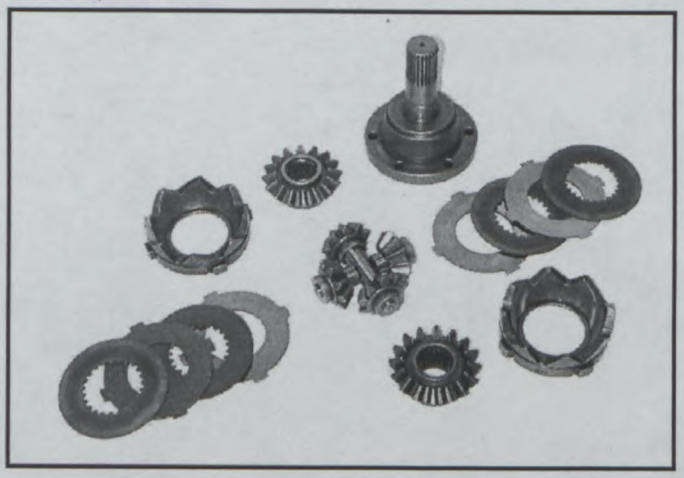

Fédération Internationale de l'Automobile
2 chemin de Blandonnet
CH-1215 GENEVE 15
Tél.: 41 22 544 44 00
Fax Sport: 41 22 544 44 50

© FIA -1998

FEDERATION INTERNATIONALE DE L'AUTOMOBILE

Homologation N°

N - 5609

Groupe / Group **N**

Extension N°

03 / 01 ET

FICHE D'EXTENSION D'HOMOLOGATION
FORM OF HOMOLOGATION EXTENSION

- [ ] **ES** Evolution sportive du type / Sporting evolution of the type
- [x] **ET** Evolution normale du type / Normal evolution of the type
- [ ] **VF** Variante de fourniture / Supply variant
- [ ] **VO** Variante option / Option variant
- [ ] **ER** Erratum / Erratum

Véhicule : Constructeur
Vehicle : Manufacturer — **FIAT AUTO S.p.A.**

Modèle et type
Model and type — **Punto H G T 1.8 16V**

Homologation valable à partir du
Homologation valid as from — **01 JAN. 2002**

Page or ext.	Article	Description

3. MOTEUR / ENGINE

311. **Hauteur minimum du bloc-cylindres**
Minimum height of the cylinder block — **264,2** mm.

Selon dessin – According to drawing :

17. **Piston** / **Piston**

a) Matériau / Material — **alliaged'aluminium** / **lega di alluminio**

c) Poids minimum / Minimum weight — **369** g

d) Distance de la médiane de l'axe au sommet du piston
Distance from gudgeon pin center line to highest point of piston crown — **28,45** +/- 0.1 mm

e) Distance (+/-) entre le sommet du piston au PMH et le plan de joint du bloc cylindre
Distance (+/-) between the top of the piston at TDC and the gasket plane of the cylinder block — **- 0,15** +/- 0.15 mm

Fédération Internationale de l'Automobile
2 chemin de Blandonnet
CH-1215 GENEVE 15
Tél.: 41 22 544 44 00
Fax Sport: 41 22 544 44 50

© FIA -1998

Marque / Make: **FIAT AUTO S.p.A.**

Modèle / Model: **Punto H G T 1.8 16V**

Homologation N°: **N - 5609**

Extension N°: **03 / 01 ET**

f) Volume de l'évidemment du piston
Piston groove volume **4,5** +/- 0.5 cm^3

AA) Piston
Piston

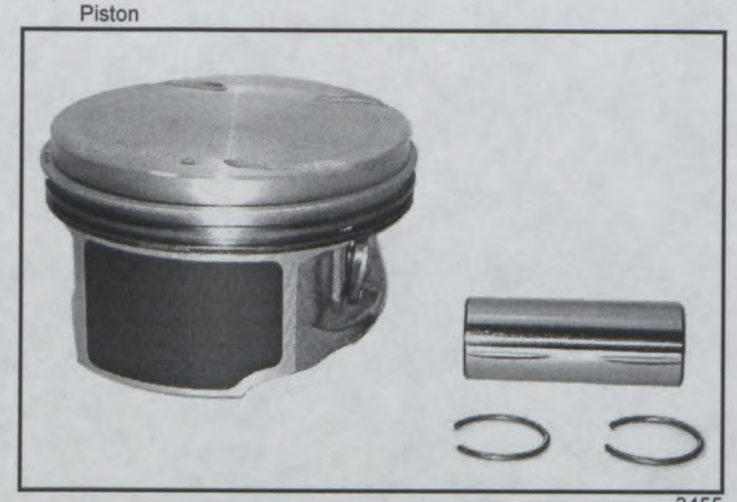

3455

322. Epaisseur du joint de culasse serré:
Thickness of tightened cylinderhead gasket **0,5** +/- 0.2 mm

p) Diamètre de tuyauterie entre collecteur et premier silencieux
Diameter of pipe between manifold and first silencer **49 x 2** mm +/- 5%

(voir photo - vedi foto)

BB) Echappement complet (tolerance +/- 5 %)
Complete exhaust system (tolleranza +/- 5 %)

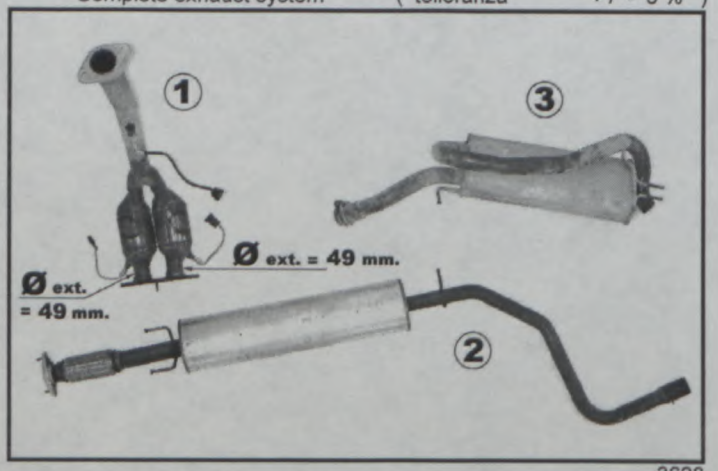

3628

Fédération Internationale de l'Automobile
2 chemin de Blandonnet
CH-1215 GENEVE 15
Tél.: 41 22 544 44 00
Fax Sport: 41 22 544 44 50

© FIA -1998

Marque / Make: FIAT AUTO S.p.A.

Modèle / Model: Punto H G T 1.8 16V

Homologation N°: N - 5609

Extension N°: 03/01 ET

329. Système anti-pollution / Anti-pollution system — a) ☒ oui / yes ☐ non / no

b) Description / Description: 2 convertisseurs catalytiques - 3 sondes LAMBDA
2 convertitori catalitici - 3 sonde LAMBDA

402. Pompe(s) à essence / Fuel pump(s) — a) ☒ Electrique / Electrical ☐ Mécanique / Mechanical

b) Nombre / Number: 1 + 1

c) Marque et type / Make and type: BOSCH / ERSI - AISAN à turbine
BOSCH / ERSI - AISAN a turbina

d) Emplacement / Location: dans le réservoir - nel serbatoio

e) Débit maximum / Maximum flow: 2,5 l / mn à / l/mn at 3,5 BAR

1 pompe electrique + 1 pompe d'aspiration pour la nourice
1 pompa elettrica + 1 pompa di aspirazione per la nourice

Fédération Internationale de l'Automobile
2 chemin de Blandonnet
CH-1215 GENEVE 15
Tél.: 41 22 544 44 00
Fax Sport: 41 22 544 44 50

© FIA -1998

FEDERATION INTERNATIONALE DE L'AUTOMOBILE

Groupe / Group **N**

Homologation N°

N-5609

Extension N°

04 / 03 VO

NON VALABLE EN SUPER-PRODUCTION
NOT VALID IN SUPER-PRODUCTION

FICHE D'EXTENSION D'HOMOLOGATION
FORM OF HOMOLOGATION EXTENSION

- ☐ **ES** Evolution sportive du type / Sporting evolution of the type
- ☐ **ET** Evolution normale du type / Normal evolution of the type
- ☐ **VF** Variante de fourniture / Supply variant
- ☒ **VO** Variante option / Option variant
- ☐ **ER** Erratum / Erratum

Véhicule : Constructeur
Vehicle Manufacturer: **FIAT AUTO S.P.A.**

Modèle et type :
Model and type: **Punto H G T 1.8 16V**

Homologation valable à partir du :
Homologation valid as from: **01 MARS 2002**

Page or ext.	Article	Description
	8.	**TRAIN ROULANT - PARTI ROTANTI**
	803.	**Freins - Freni**
		- Répartiteur de freinage freins AR réglable, placé dans l'habitacle ou dans le volume moteur ou au dessous de la caisse avec commande à l'interieur **Le dessin de l'étrier de fixation à la caisse peut être varié** **Ripartitore di frenata freni Post. regolabile, situato nell'abitacolo o nel vano motore o al di sotto della scocca con comando all'interno** **Il disegno della staffa di fissaggio alla scocca puo' essere diverso** **Voir photo – Vedi foto 2 _/00 de la 01/01 VO Groupe N pag. 2**
		- Pompe par frein à main avec commande hydraulique **Pompa per freno a mano con comando idraulico** **Voir photo - Vedi foto 1 - 2 - 3 _/02**
		- Schema frein à main hydraulique avec pompe (tandem) et regulateur de freinage double pour le circuit de freinage à X **Schema freno a mano idraulico con pompa (tandem) e regolatore di frenata doppio per circuito freni a X** **Voir dessin - Vedi disegno 1 _/02**

Fédération Internationale de l'Automobile
2 chemin de Blandonnet
CH-1215 GENEVE 15
Tél.: 41 22 544 44 00
Fax Sport: 41 22 544 44 50

© FIA -1998

Homologation N°

N-5609

Extension N°

04/03 VO

Marque / Make: **FIAT AUTO S.p.A.**

Modèle / Model: **Punto H G T 1.8 16V**

PHOTO N° **1 _/02**

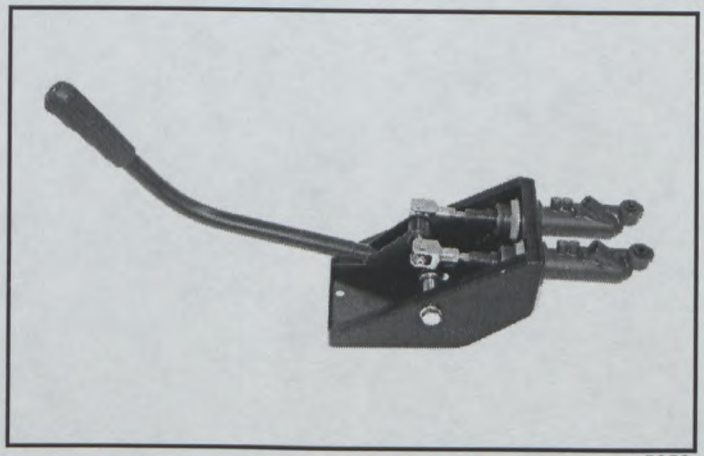

5858

PHOTO N° **2 _/02**

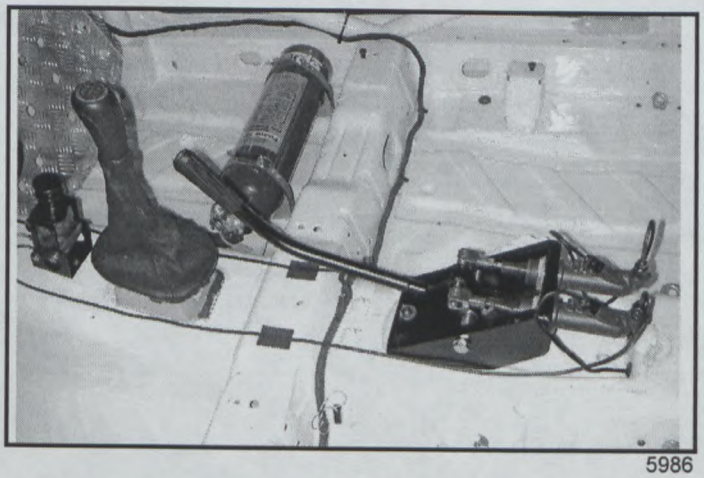

5986

PHOTO N° **3 _/02**

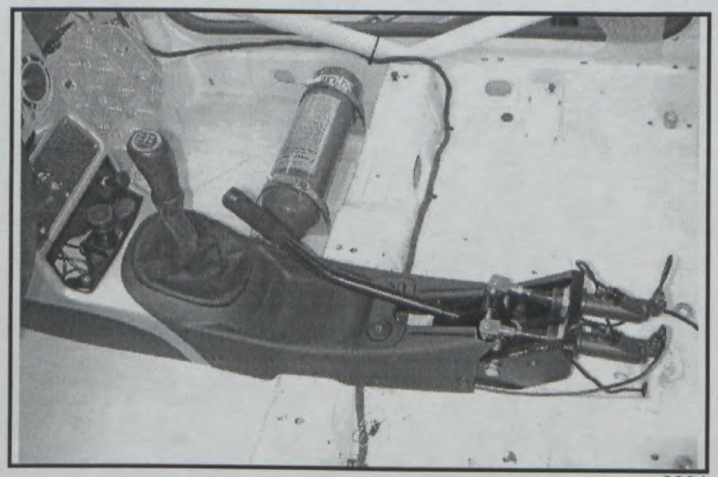

6031

DESSIN N° **1 _/02**

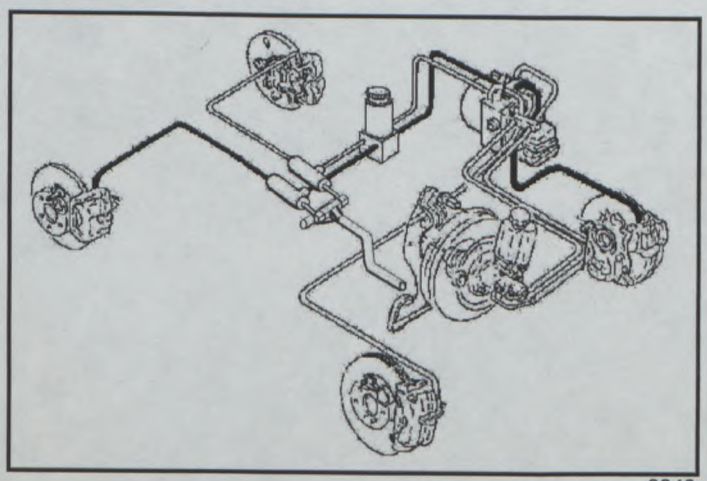

3340

Fédération Internationale de l'Automobile
2 chemin de Blandonnet
CH-1215 GENEVE 15
Tél.: 41 22 544 44 00
Fax Sport: 41 22 544 44 50

© FIA -1998