FEDERATION INTERNATIONALE DU SPORT AUTOMOBILE

Homologations No.

A-5526

ONS

Oberste Nationale Sportkommission für den Automobilsport in Deutschland GmbH

Gruppe / Group **A/B**

Homologationsblatt nach Anhang J des Internationalen Automobilsportgesetzes
Homologation form in accordance with appendix J of the international Sporting code

Homologation gültig ab / Homologation valid as from: 01. July 1994

A) Fahrzeugansicht 3/4 von vorne
Car seen from 3/4 front

B) Fahrzeugansicht 3/4 von hinten
Car seen from 3/4 rear

1. Definition
Definitions

101. Hersteller / Manufacturer: BMW

102. Handelsbezeichnung — Modell und Typ / Commercial name(s) — Model and Type: 318 iS-4 (E 36)

103. Gesamthubraum / Cylinder capacity: 1796 ccm Einstufungshubraum / Corrected cylinder capacity: _____ x _____ = _____ ccm

104. Art der Konstruktion / Type of car construction: a) Typ / Type: ~~getrennt / separate~~ | selbsttragend / unitary construction

b) Material von Fahrgestell/Karosserie / Material of chassis/bodyshell: Stahl / Steel

FEDERATION INTERNATIONALE DE L'AUTOMOBILE
8, Place de la Concorde, 8
75008 PARIS

105. Anzahl der Volumina / Number of volumes: 3

106. Anzahl der Sitzplätze / Number of places: 5

Marke / Make: BMW Modell / Model: 318 iS-4 (E 36) Homologation Nr. / Homologation No.: A-5526

2. Abmessungen, Gewichte
Dimensions, weights

202. Länge über alles / Overall length: 4433 mm ± 1 %

203. Breite über alles / Overall width: 1698 mm ± 1 %

Meßpunkt / Where measured: 1500 mm hinter Vorderrad Mitte / 1500 mm behind front wheel center

204. Karosseriebreite: / Width of bodywork
a) Vorderradmitte / At front axle: 1644 mm ± 1 %
b) Hinterradmitte / At rear axle: 1676 mm ± 1 %

206. Radstand / Wheelbase: 2700 mm ± 1 %

209. Überhang / Overhang: a) Vorne / Front: 747 mm ± 1 % b) Hinten / Rear: 986 mm ± 1 %

210. Entfernung „G" (Lenkrad – hintere Trennwand) / Distance „G" (steering wheel – rear bulkhead): 1640 mm

FEDERATION INTERNATIONALE
DE L'AUTOMOBILE
8, Place de la Concorde, 8
75008 PARIS

Marke / Make: BMW Modell / Model: 318 iS-4 (E 36) Homologation Nr. / Homologation No.: A-5526

3. Motor (Für Kreiskolbenmotor siehe Artikel 335 auf Nachtragsblatt)
Engine (In case of rotative engine, see Article 335 on additional form)

301. Einbauort und Lage des Motors / Location and position of the engine: vorne, in Reihe 30° nach rechts/Front, in line 30° to right

303. Arbeitsverfahren / Cycle: 4 Takt / 4 Stroke

C) Rechte Seitenansicht Motor (ausgebaut)
Right hand view of dismounted engine

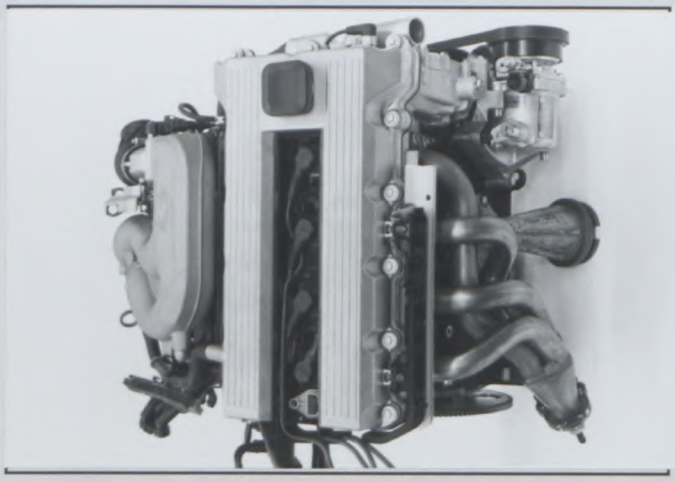

D) Linke Seitenansicht Motor (ausgebaut)
Left hand view of dismounted engine

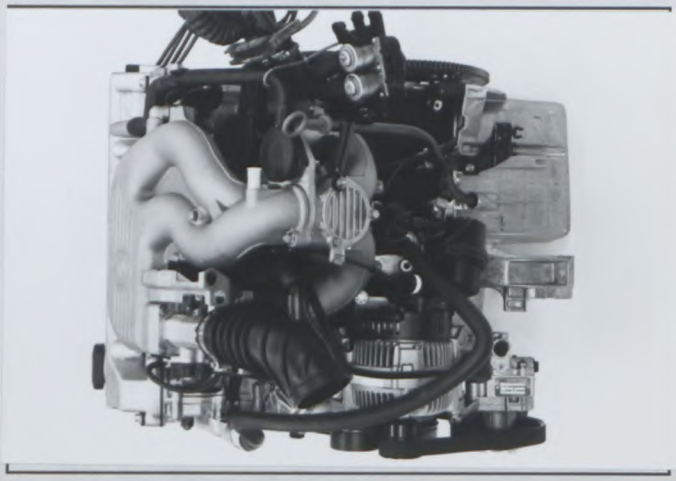

E) Motor im Motorraum
Engine in its compartment

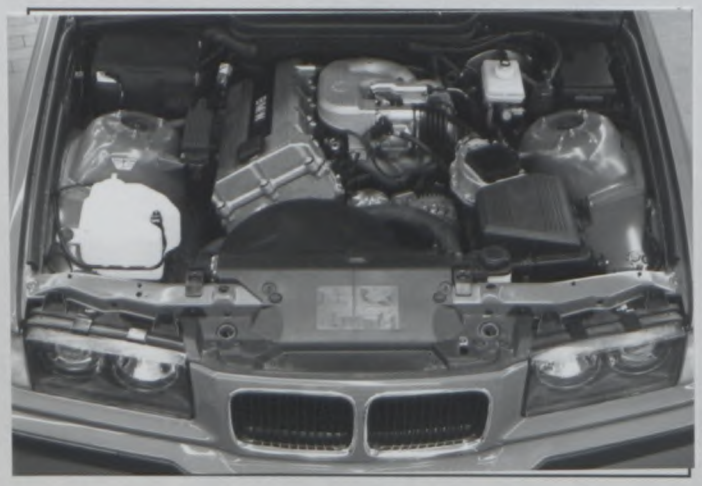

304. Aufladung / Supercharging: ~~ja~~ yes | nein no

(Bei Aufladung siehe auch Artikel 334 auf Nachtragsblatt)
(In case of supercharging see also Article 334 on additional form)

Typ und Anzahl der Kompressoren: / Type and number of compressors:

FEDERATION INTERNATIONALE
DE L'AUTOMOBILE
8, Place de la Concorde, 8
75008 PARIS

Marke / Make: BMW

Modell / Model: 318 iS-4 (E 36)

Homologation Nr. / Homologation No.: A-5526

305. Anzahl und Anordnung der Zylinder / Number and layout of the cylinders: 4, in Reihe / 4, in line

306. Typ der Kühlung / Type of cooling: Flüssigkeit / Liquide

307. Hubraum / Cylinder capacity: a) Pro Zylinder / Unitary: 449 ccm b) Gesamt / Total: 1796 ccm

c) Maximal zulässiger Hubraum * / Maximum total allowed *: 1821,3 ccm

* (Diese Angabe gilt nicht für Gruppe N)
* (This indication is not to for Group N)

312. Material des Zylinderblocks / Cylinder block material: Perlit Guss / Perlit Cast

313. Laufbuchsen / Sleeves: a) ~~ja / yes~~ | nein / no

c) Naß / wet | ~~Trocken / dry~~

314. Bohrung / Bore: 84 mm

315. Maximal zulässige Bohrung / Maximum bore allowed: 84,6 mm

(Diese Angabe gilt nicht für Gruppe N)
(This indication is not for Group N)

316. Hub / Stroke: 81 mm

318. Pleuel / Connecting rod: a) Material / Material: Stahl / Steel

b) Art des Pleuelfußes / Big end type: Geteilt / Devided

c) Innerer Durchmesser des Pleuelfußes (ohne Lager) / Interior diameter of the big end (without shell bearings): 48 mm

d) Länge zwischen den Achsen / Length between the axes: 140 mm (± 0,1 mm)

e) Mindestgewicht / Minimum weight: 540 g

319. Kurbelwelle / Crankshaft: a) Herstellungsart / Type of manufacture: Einteilig / One Piece

b) Material / Material: Stahl / Steel

c) ~~gegossen / cast~~ | geschmiedet / forged

d) Anzahl der Hauptlager / Number of bearings: 5

e) Art der Hauptlager / Type of bearings: Gleitlager/Friction Bearings

f) Durchmesser der Hauptlager / Diameter of bearings: 60 mm

g) Material der Lagerdeckel / Bearing caps material: Perlit Guss/Perlit Cast

h) Mindestgewicht der Kurbelwelle (allein) / Minimum weight of the bare crankshaft: 14663 g

320. Schwungrad / Flywheel:

	Manuelles Getriebe / Manual gearbox	Automatik-Getriebe / Automatic gearbox
a) Material / Material	Stahl / Steel	
b) Mindestgewicht mit Anlaßzahnkranz / Minimum weight with starter ring	9950 g	g
		Nur mit Automatik-Getriebe benutzbar / Only with automatic gearbox

FEDERATION INTERNATIONALE
DE L'AUTOMOBILE
8, Place de la Concorde, 8
75008 PARIS

Marke / Make: BMW Modell / Model: 318 iS-4 (E 36) Homologation Nr. / Homologation No.: A-5526

321. Zylinderkopf: / Cylinderhead:
a) Anzahl der Zylinderköpfe / Number of cylinderheads: 1
b) Material / Material: Aluminium

e) Winkel zwischen Einlaßventil und Vertikale / Angle between intake valve and vertical: 20° 15' °

f) Winkel zwischen Auslaßventil und Vertikale / Angle between exhaust valve and vertical: 19° 15' °

F) Zylinderkopf allein / Bare cylinderhead

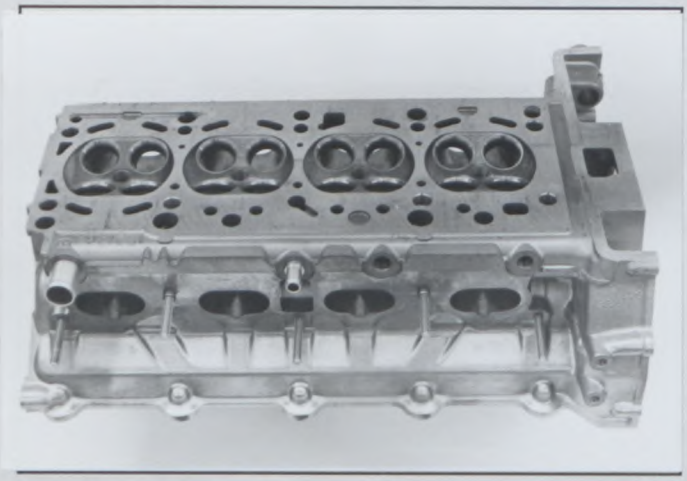

G) Verbrennungsraum / Combustion chamber

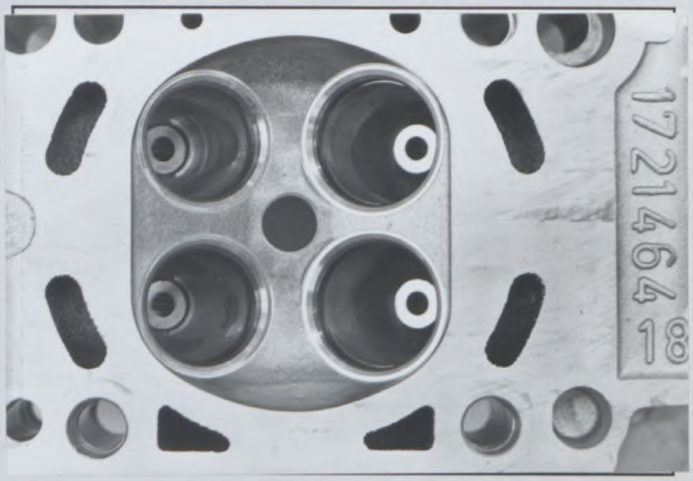

323. Kraftstoffzufuhr durch Vergaser: / Fuel feed by carburettor:
a) Anzahl der Vergaser / Number of carburettors: _____

b) Typ / Type: _____
c) Marke und Modell / Make and Model: _____

d) Anzahl der Gemischdurchlässe je Vergaser / Number of mixture passages per carburettor: _____

e) Maximaler Durchmesser der Gemischöffnung am Vergaserausgang / Maximum diameter of the carburettor mixture exit port: _____ mm

f) Durchmesser des Lufttrichters am engsten Punkt / Diameter of the venturi at the narrowest point: _____ ± 0,25 mm

H) Vergaser / Carburettor(s)

FEDERATION INTERNATIONALE DE L'AUTOMOBILE
8, Place de la Concorde, 8
75008 PARIS

Marke / Make: BMW

Modell / Model: 318 iS-4 (E 36)

Homologation Nr. / Homologation No.: A-5526

324. Kraftstoffzufuhr durch Einspritzung: / Fuel feed by injection:

a) Marke / Make: Bosch

b) Modell / Model: DME

c) Art der Kraftstoffdosierung: / Kind of fuel measurement

~~mechanisch~~ mechanical	elektronisch electronical	~~hydraulisch~~ hydraulical

d) Abmessungen des Einlaßrohres im Drosselklappen- oder Schieberbereich / Dimensions of intake pipe at the throttle or slide location: 35 / 34 ± 0,25mm

e) Anzahl der effektiven Kraftstoffauslässe / Number of effective fuel outlets: 4

f) Lage der Einspritzventile / Position of injection

f1) Saugrohr / manifold — ~~Zylinderkopf / Cylinderhead~~

g) Sensoren des Einspritzsystems / Sensors of injection system

Drosselklappen Potentiometer, Luftmengenmesser/Throttle Potentiometer, Air Flow Sensor,

Ansaugluftsensor, Wassertemperatursensor/Intake Air Sensor, Cooling Liquide Temperature Sensor

Lambdasonde, Drehzahlsensor / Oxygen Sensor, Speed Sensor

h) Betätigung des Einspritzsystems / Actuators of injection system

Steuergerät Einspritzventil / Control Unit, Injection Valve

H) Einspritzsystem / Injection system

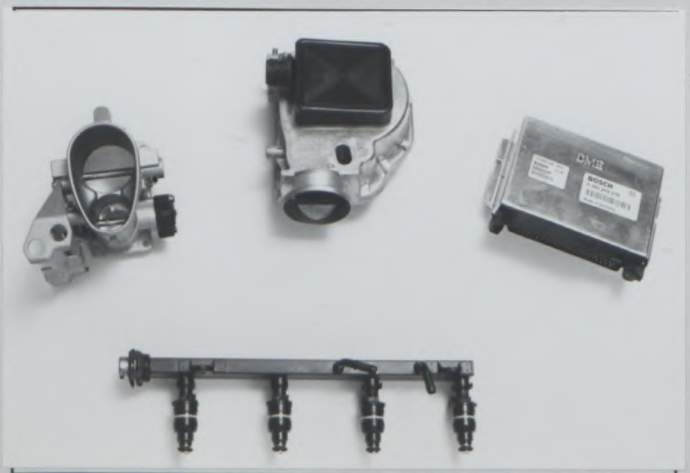

FEDERATION INTERNATIONALE DE L'AUTOMOBILE
8, Place de la Concorde
75008 PARIS

Marke / Make: B M W Modell / Model: 318 iS-4 (E 36) Homologation Nr. / Homologation No.: A-5526

XIV) Einbauort der Sensoren und Betätigungen:
Location of sensors and actuators:

DME (Digitale-Motor-Elektronik) für 318is

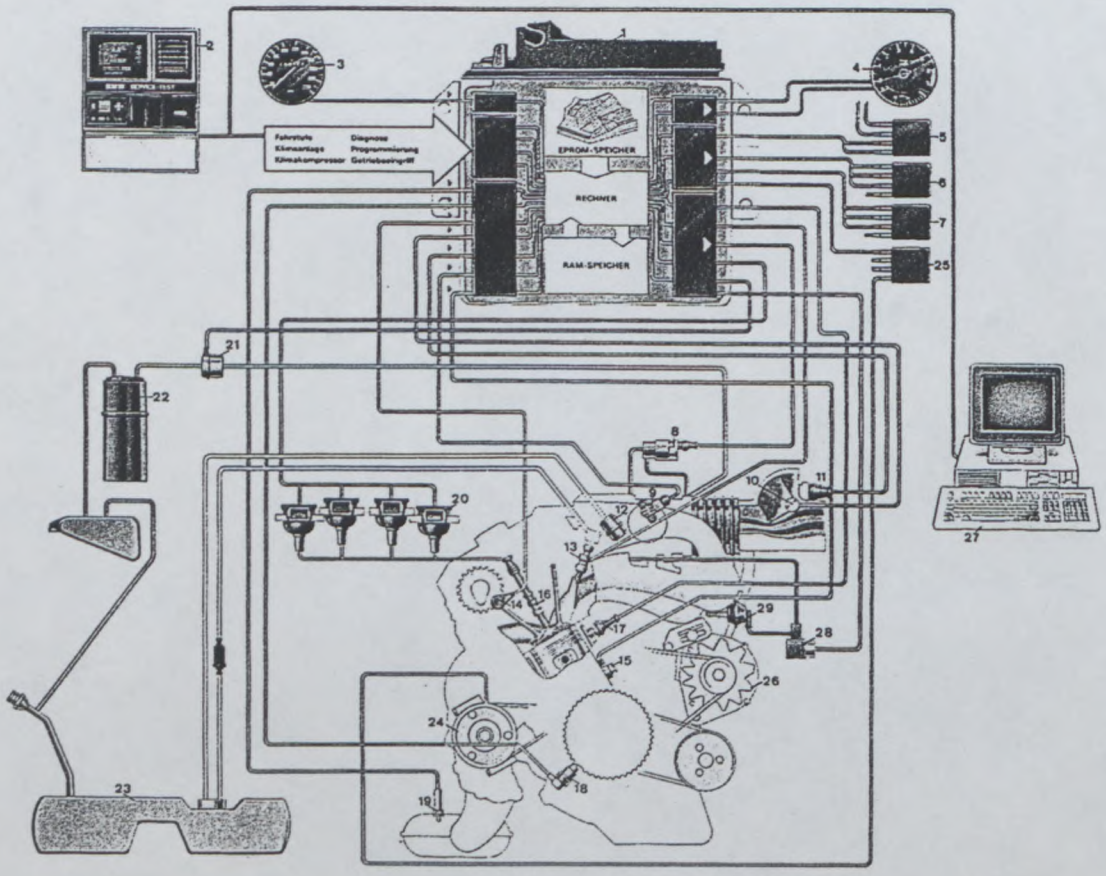

LEGENDE

1	Control Unit	2	Diagnostic Inspection System
3	Speedometer	4	Rev. Control with Cons.-Display
5	Main Relay	6	Fuel Pump Relay
7	Relay for Lambda/Probe Heater	8	Idle Control
9	Throttle Potentiometer	10	Air Flow Meter
11	Air Temperature Probe	12	Pressure Control
13	Injection Valve	14	Camshaft Pulse
15	Knock Sensor	16	Spark Plug
17	Temperature Sensor	18	Rev. Sensor
19	Lambda Probe	20	Ignition Coil
21	Magnetic Valve for Tank Ventil.	22	Activated Carbon Trap
23	Fuel Tank	24	Air Condition Pump
25	Relay for Activation of AC-Pump	26	Alternator
27	Programmer unit for Engine Map	28	Electromagnetic Vlave for Induction-Pipe Switch
29	Vacuum Control		

FEDERATION INTERNATIONALE
DE L'AUTOMOBILE
8, Place de la Concorde, 8
75008 PARIS

Marke / Make: B M W

Modell / Model: 318 iS-4 (E 36)

Homologation Nr. / Homologation No.: A-5526

325. Nockenwelle: / Camshaft:

a) Anzahl / Number: 2

b) Lage / Location: Zylinderkopf / Cylinder Head

c) Art des Antriebs / Driving system: Kette / Chain

d) Anzahl der Lager pro Nockenwelle / Number of bearings per shaft: 5

f) Art der Ventilbetätigung / Type of valve operation: Hydrostössel / Hydraulic Tappets

327. Einlaß: / Intake:

a: Material des Ansaugkrümmers / Material of manifold: Aluminium

b) Anzahl der Ansaugkrümmerelemente / Number of manifold elements: 2

d) Anzahl der Ventile pro Zylinder / Number of valves per cylinder: 2

d) Maximaler Durchmesser der Ventile / Maximum diameter of the valve: 33 mm

e) Durchmesser des Ventilschafts / Diameter of the valve stem in guide: 6 ± 0,2 mm

f) Länge des Ventils / Valve length: 106,1 ± 1,5 mm

g) Art der Ventilfeder / Type of valve springs: Schraubenfeder / Coil Spring

328. Auslaß: / Exhaust:

a) Material des Auslaßkrümmers / Material of manifold: Stahl / Steel

b) Anzahl der Auslaßkrümmerelemente / Number of manifold elements: 1

c) Innenabmessung des Krümmerauslasses / Internal dimensions of manifold exit: 2 x 42 mm

d) Anzahl der Ventile pro Zylinder / Number of valves per cylinder: 2

e) Maximaler Durchmesser der Ventile / Maximum diameter of the valve: 30,5 mm

f) Durchmesser des Ventilschafts / Diameter of the valve stem in guide: 6 ± 0,2 mm

g) Länge des Ventils / Valve length: 105,7 ± 1,5 mm

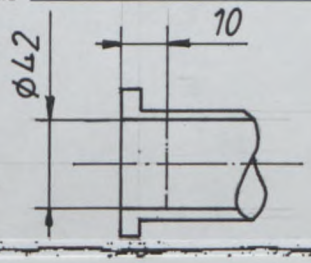

h) Art der Ventilfeder / Type of valve springs: Schraubenfeder / Coil Spring

i) Einlaßkrümmer / Intake manifold

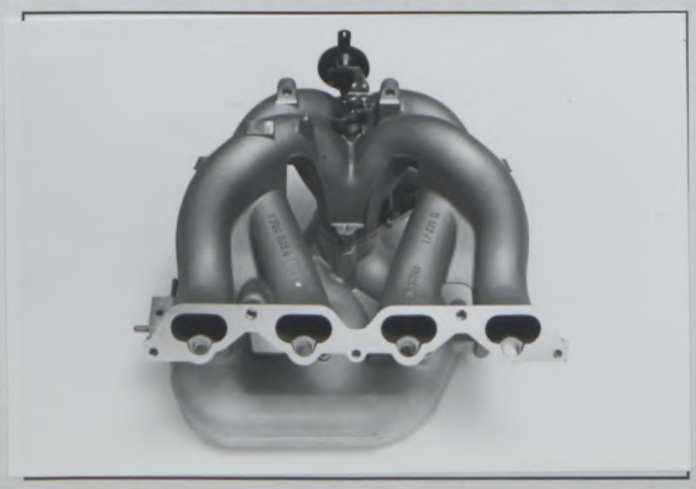

j) Auspuffkrümmer / Exhaust manifold

DE L'AUTOMOBILE
8, Place de la Concorde, 8
75008 PARIS

+ (L 30)

Marke / Make: B M W

Modell / Model: 318 iS-4 (E 36)

Homologation Nr. / Homologation No.: A-5526

Zeichnungen der Einlaßkanäle — Abmessungstoleranzen: – 2 %, + 4 %
Drawings of engine ports – tolerances on dimensions: – 2 %, + 4 %

EINLASS / INTAKE

I) Zylinderkopfeinlaßöffnung an der Einlaßkrümmerseite
Cylinderhead, manifold side

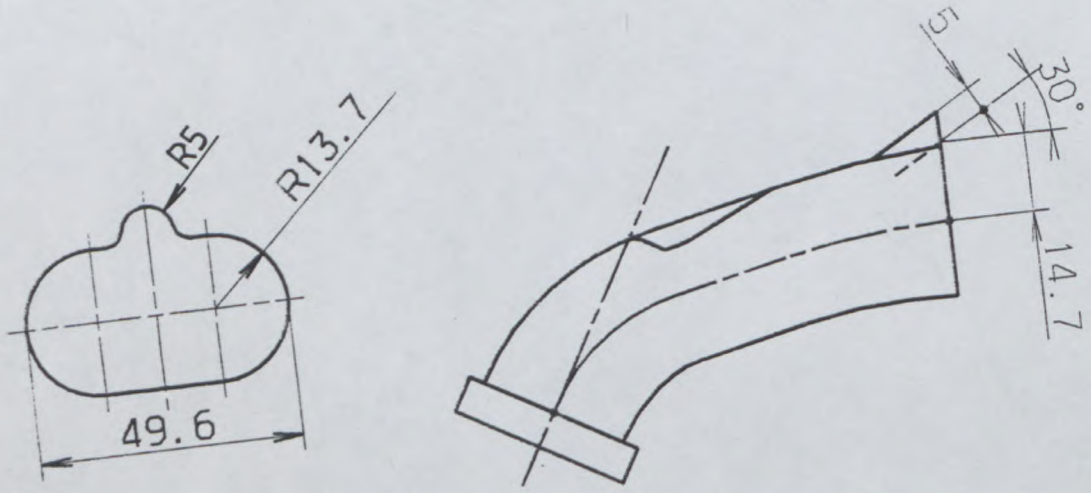

II) Einlaßkrümmeröffnung an der Zylinderkopfseite
Manifold, cylinderhead side

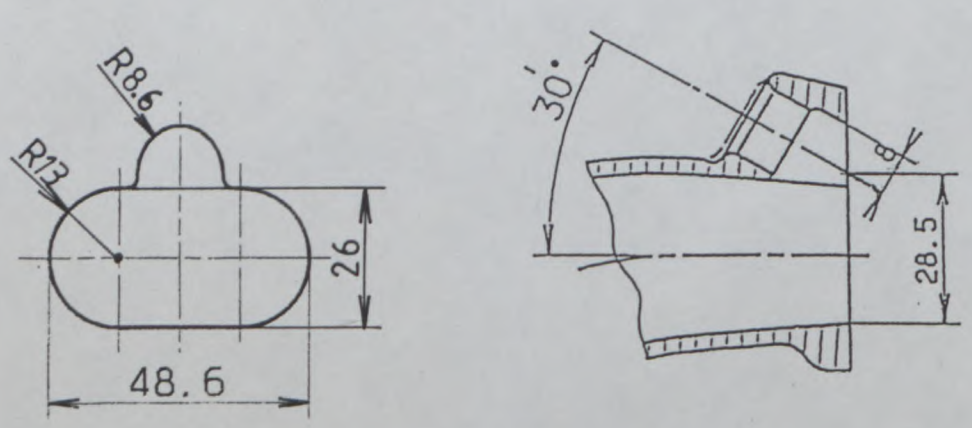

FEDERATION INTERNATIONALE
DE L'AUTOMOBILE
8, Place de la Concorde, 8
75008 PARIS

Marke / Make: BMW

Modell / Model: 318 iS-4 (E 36)

Homologation Nr. / Homologation No.: A-5526

Zeichnungen der Auslaßkanäle — Abmessungstoleranzen: – 2 %, + 4 %
Drawings of engine ports – tolerances on dimensions: – 2 %, + 4 %

AUSLASS / EXHAUST

III) Zylinderkopfauslaßöffnung an der Auslaßkrümmerseite
Cylinderhead, manifold side

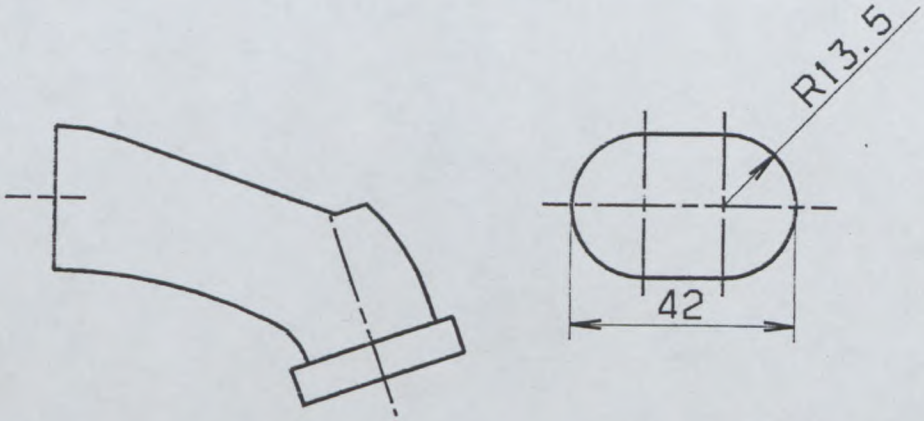

IV) Auslaßkrümmeröffnung an der Zylinderkopfseite
Manifold, cylinderhead side

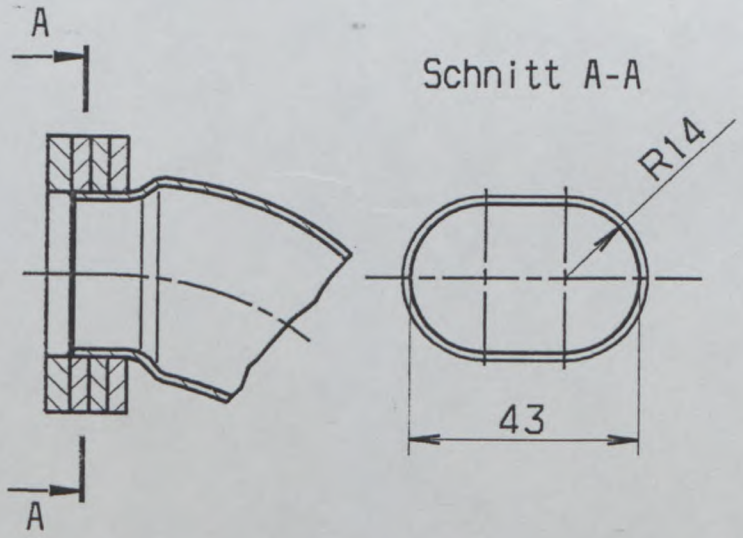

FEDERATION INTERNATIONALE
DE L'AUTOMOBILE
8, Place de la Concorde, 8
75008 PARIS

Marke / Make: B M W

Modell / Model: 318 iS-4 (E 36)

Homologation Nr. / Homologation No.: A-5526

333. Zündanlage:
Ignition system:

b) Anzahl der Zündkerzen pro Zylinder / Number of plugs per cylinder: 1

c) Anzahl der Zylinder / Number of distributors: - . -

333. Schmiersystem: / Lubrication system:

a) Art / Type: Ölwanne / Wet Sump

b) Anzahl der Ölpumpen / Number of oil pumps: 1

FEDERATION INTERNATIONALE
DE L'AUTOMOBILE
8, Place de la Concorde, 8
75008 PARIS

Marke / Make: BMW Modell / Model: 318 iS-4 (E 36) Homologation Nr. / Homologation No.: A-5526

4. Kraftstoffanlage
Fuel circuit

401. Kraftstoffbehälter: / Fuel tank:
a) Anzahl / Number: 1

b) Lage / Location: Unter Rücksitz / Under Rear Seat

c) Material / Material: Plastic Lupolen

5. Elektrische Ausrüstung
Electrical equipment

501. Batterie(n): / Battery(ies):
a) Anzahl / Number: 1 b) Spannung / Tension: 12 Volt / Volts

6. Kraftübertragung
Power train

601. Antriebsräder: / Driven wheels:
vorn / front: ~~ja / yes~~ | ~~nein / no~~ hinten / rear: ja / yes | ~~nein / no~~

602. Kupplung: / Clutch:
b) Art der Betätigung / Control system: hydraulisch/hydraulic c) Anzahl der Scheiben / Number of plates: 1

603. Getriebe: / Gearbox:
a) Lage / Location: Am Motor / Engine Output

b) Manuelles Getriebe, Marke / „Manual" make: Getrag c) Automatisches Getriebe, Marke / „Automatic" make:

d) Anordnung des Schalthebels / Type and location of control: Getriebe Tunnel, mechanisch / Gearbox tunnel, mechanic

FEDERATION INTERNATIONALE
DE L'AUTOMOBILE
8, Place de la Concorde, 8
75008 PARIS

Marke / Make: BMW

Modell / Model: 318 iS-4 (E 36)

Homologation Nr. / Homologation No.: A-5526

e) Übersetzungen / Ratios

	Handschaltung / Manual: Anzahl der Zähne / Number of teeth	Übersetzungen / ratio	synchro.	constant
1	46 : 15	4,23	X	X
2	42 : 23	2,52	X	X
3	35 : 29	1,66	X	X
4	31 : 35	1,22	X	X
5	-	1,00	X	X
6				
Rückwärts / R	25 : 14 41 : 25	4,04	X	X
Konstante / Constant	40 : 29	1,379		

	Automatik / Automatic: Anzahl der Zähne / Number of teeth	Übersetzungen / ratio	synchro.
1			
2			
3			
4			
5			
Rückwärts / R			

f) Schalt-Schema / Gear change gate

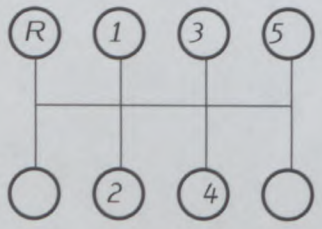

g) Schmiersystem / Type of lubrication: Tauchschmierung / Bath Lubrication

S) Getriebegehäuse und Kupplungsglocke / Gearbox casing and clutch bell housing

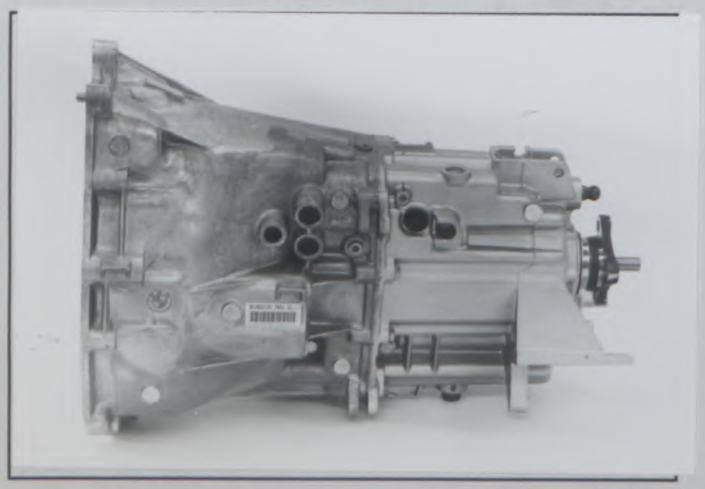

FEDERATION INTERNATIONALE
DE L'AUTOMOBILE
8, Place de la Concorde, 8
75008 PARIS

Marke / Make: B M W

Modell / Model: 318 IS-4 (E 36)

Homologation Nr. / Homologation No.: A-5526

604. Verteilergetriebe: / Transfer box:

a) Übersetzungen / Ratios: _____

b) Anzahl der Zähne / Number of teeth: _____

c) Betätigungssystem des Verteilergetriebes / Control system of transfer box: _____

d) Typ des Zentraldifferentials / Type of central differential: _____

605. Antriebsachse / Final drive

	Vorn / Front	Hinten / Rear
a) Art des Achsantriebs / Type of final drive		Hypoid
b) Übersetzungsverhältnis / Ratio		3,45 : 1
c) Anzahl der Zähne / Number of teeth		38 : 11
e) Art der Schmierung / Type of lubrication		Tauchschmierung/Bath Lubrication

606. Antriebswellen: / Shafts:

a: Typ der Längswellen / Type of longitudinal shafts: Zweiteilig / Two Pieces

b) Material der Längswellen / Material of longitudinal shafts: Stahl / Steel

c) Typ der Quer-Halbwellen / Type of transversal half-shafts: Einteilig / One Piece

d) Material der Quer-Halbwellen / Material of transversal half-shafts: Stahl / Steel

XII) Antriebsschema (4-Rad-Antrieb): / Kinematic train (4 wheel drive):

FEDERATION INTERNATIONALE
DE L'AUTOMOBILE
8, Place de la Concorde, 8
75008 PARIS

Marke / Make: B M W — Modell / Model: 318 iS-4 (E 36) — Homologation Nr. / Homologation No.: A-5526

7. Radaufhängung
Suspension

	Vorn / Front	Hinten / Rear
701. Allgemeines / General — a) Art der Radaufhängung / Type of suspension	Mc Pherson	Zentrallenker Achse/Central Link Trailing Arm
702. Schraubenfedern / Helicoidal springs	ja / yes: ~~nein / no~~	ja / yes: ~~nein / no~~
703. Blattfedern / Leaf springs	~~ja / yes~~: ~~nein / no~~	~~ja / yes~~: ~~nein / no~~
704. Drehstab / Torsion bars	~~ja / yes~~: ~~nein / no~~	~~ja / yes~~: ~~nein / no~~

705. Andere Arten der Radaufhängung: (siehe Beschreibung auf zusätzlichem Blatt)
Other type of suspension: (see description on additional form)

707. Stoßdämpfer: / Shock absorbers:	Vorn / Front	Hinten / Rear
a) Anzahl je Rad / Number per wheel	1	1
b) Art / Type	Telescop	Telescop
c) Funktionsprinzip / Principle of operation	Hydraulic	Hydraulic

T) Vorderachse vollständig ausgebaut
Complete dismounted front axle

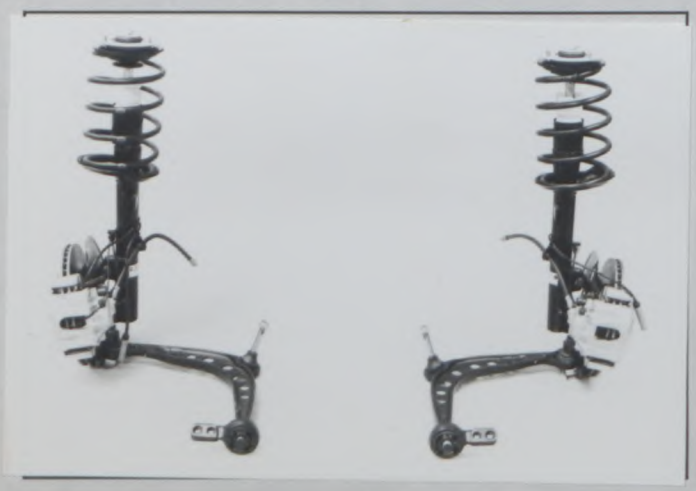

U) Hinterachse vollständig ausgebaut
Complete dismounted rear axle

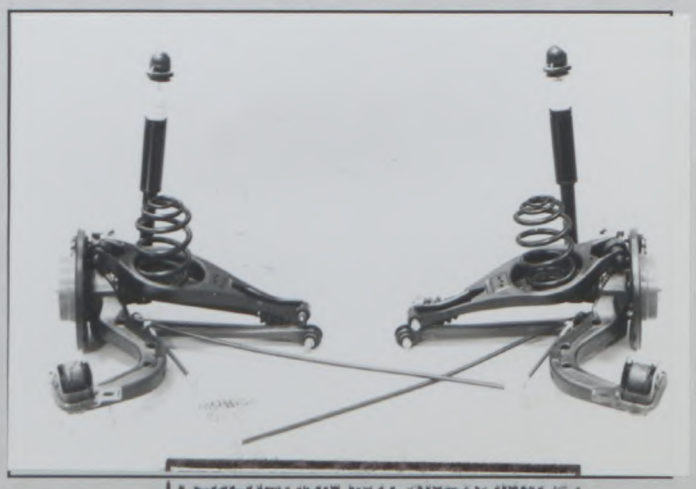

FÉDÉRATION INTERNATIONALE
DE L'AUTOMOBILE
8, Place de la Concorde, 8
75008 PARIS

Marke / Make: BMW Modell / Model: 318 iS-4 (E 36) Homologation Nr. / Homologation No.: A-5526

8. Fahrwerk
Running gear

	Vorn / Front	Hinten / Rear
801. Räder: / Wheels: a) Durchmesser / Diameter	15 "/ 381 mm	15 "/ 381 mm

803. Bremsen: / Brakes: a) Bremssystem / Braking system: Hydraulic

b) Anzahl der Hauptbremszylinder / Number of master cylinders: 1 Tandem b1) Bohrungen / Bores: 23,81 mm / 20,64 mm

c) Servobremse / Servo-brakes: ja / yes [ ] nein / no [X] c1) Marke und Art / Make and type: ATE Mastervac

d) Bremskraftregler / Brakingregulatur: ja / yes [X] nein / no [ ] d1) Lage / Location:

	Vorn / Front	Hinten / Rear
e) Anzahl der Zylinder je Rad / Number of cylinders per wheel	1	1
e1) Bohrung / Bore	54 mm	36 mm
f) Trommelbremsen: / Drum brakes:		
f1) Innendurchmesser / Internal diameter	± 1,5 mm	± 1,5 mm
f2) Anzahl der Bremsbeläge je Rad / Number of linings per wheel		
f3) Obere Belaglänge (Bogen) / Developed length of linings	± 1,5 mm	± 1,5 mm
f4) Breite der Bremsbeläge / Width of the shoes	±1 mm	±1 mm
g) Scheibenbremsen: / Disc breakes:		
g1) Anzahl der Bremsbeläge je Rad / Number of pads per wheel	2	2
g2) Anzahl der Sättel je Rad / Number of calipers per wheel	1	1
g3) Material der Bremssättel / Caliper material	Guss / Cast	Guss / Cast
g4) Dicke der neuen Scheibe / Thickness of new disc	22 ± 1 mm	10 ± 1 mm
g5) Außendurchmesser der Scheibe / External diameter of the disc	286 ± 1,5 mm	280 ± 1,5 mm
g6) Außendurchmesser der Belagfläche / External diameter of pads' rubbing surface	286 ± 1,5 mm	280 ± 1,5 mm

FEDERATION INTERNATIONALE DE L'AUTOMOBILE
8, Place de la Concorde, 8
75008 PARIS

Marke / Make: BMW

Modell / Model: 318 iS-4 (E 36)

Homologation Nr. / Homologation No.: A-5526

	Vorn / Front	Hinten / Rear
g7) Innendurchmesser der Belagfläche / Internal diameter of pads' rubbing surface	178,5 ± 1,5 mm	190 ± 1,5 mm
g8) Länge der Beläge über Alles / Overall length of the pads	100 ± 1,5 mm	81 ± 1,5 mm
g9) Bremsscheibe belüftet / Ventilated discs	ja / yes: ~~nein / no~~	~~ja / yes~~: nein / no

h) Feststellbremse: / Parking brake:

h1) Betätigungssystem / Control system: Seilzug / Cable

h2) Lage des Bremshebels / Location of lever: Getriebetunnel / Gearbox Tunnel

h3) Wirkung auf die Räder / On which wheels: ~~Vorn / Front~~ | Hinten / Rear

V) Bremsen vorn / Front brakes

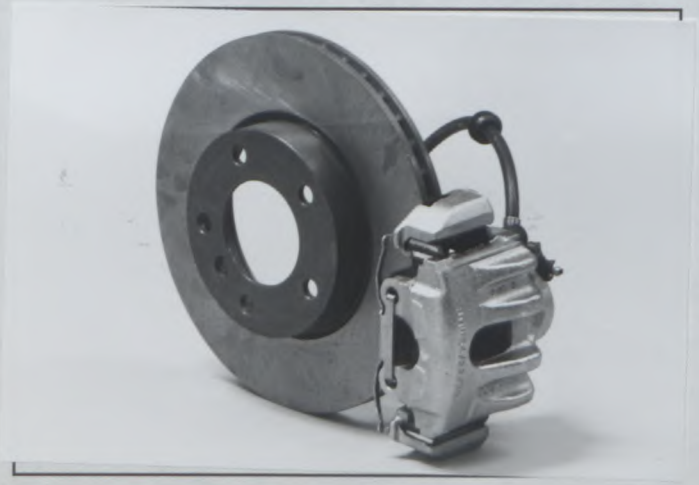

W) Bremsen hinten / Rear brakes

804. Lenkung: / Steering:	Vorn / Front	Hinten / Rear
a) Typ / Type	Zahnstange / Rack + Pinion	
b) Servounterstützung / Power assisted	ja / yes: ~~nein / no~~	ja / yes: nein / no
c) Typ / Type	ZF Hydrosteering ZF Hydrolenkung	

FEDERATION INTERNATIONALE DE L'AUTOMOBILE
8, Place de la Concorde, 8
75008 PARIS

Marke / Make: BMW

Modell / Model: 318 iS-4 (E 36)

Homologation Nr. / Homologation No.: A-5526

9. Karosserie
Bodywork

901. Innen: / Interior: a) Belüftung / Ventilation — ja / yes [ ] nein / no [X]

b) Heizung / Heating — ja / yes [ ] nein / no [X]

f) Sonderausstattung Schiebedach / Optional sun roof — ja / yes [ ] nein / no [X]

f1) Art / Type: Schiebe-Hebe-Dach / Sliding Lift Roof

f2) Betätigungssystem / Control system: Handkurbel-Elektrisch / Handcrank - Electric

g) Öffnungssystem der Seitenscheiben / Opening system for side windows

Vorn / Front	Hinten / Rear
Handkurbel - Elektrisch / Handcrank - Electric	Handkurbel - Elektrisch / Handcrank - Electric

X) Armaturenbrett / Dashboard

Y) Schiebedach / Sunroof

FEDERATION INTERNATIONALE
DE L'AUTOMOBILE
8, Place de la Concorde, 8
75008 PARIS

A-5526

Marke / Make: BMW

Modell / Model: 318 iS-4 (E 36)

Homologation Nr. / Homologation No.:

902. Außen: / Exterior: a) Anzahl der Türen / Number of doors: 4

b) Heckklappe / Tailgate: ~~ja~~ / yes | nein / no

	Vorn / Front	Hinten / Rear
c) Material der Türen / Door material	Stahlblech / Sheet Steel	Stahlblech / Sheet Steel

d) Material der Fronthaube / Front bonnet material: Stahlblech / Sheet Steel

e) Material der Heckhaube/-klappe / Rear bonnet / tailgate material: Stahlblech/Sheet Steel

f) Material der Karosserie / Bodywork material: Stahlblech / Sheet Steel

h) Material der Heckscheibe / Rear window material: Sicherheitsglas Safety Glass

i) Material der hinteren Seitenscheiben / Rear quarter window material: Sicherheitsglas Safety Glass

	Vorn / Front	Hinten / Rear
k) Material der Seitenscheiben / Side window material	Sicherheitsglas/Safety Glass	Sicherheitsglas/Safety Glass
l) Material der vorderen Stoßfänger / Material of bumper	Plastic Polypropylen	Plastic Polypropylen

XIII) Kunststoffteile der Karosserie:
Synthetic parts of the body:

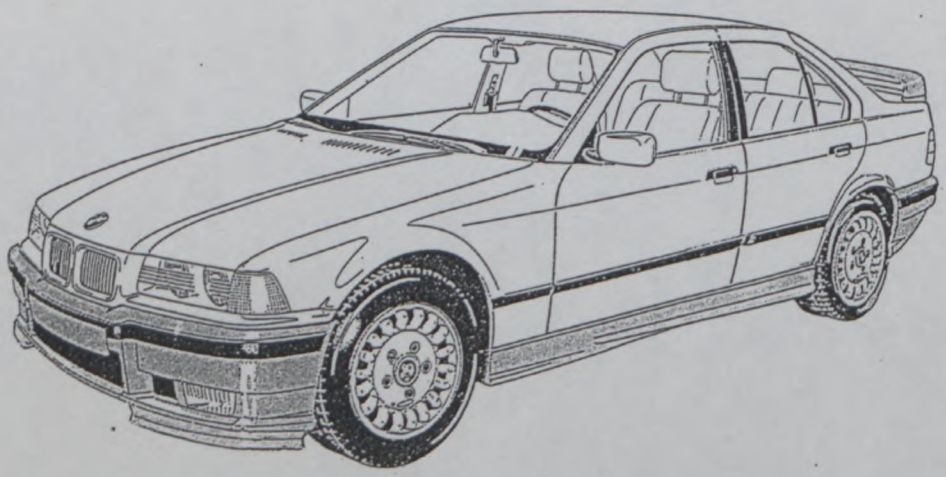

FEDERATION INTERNATIONALE
DE L'AUTOMOBILE
8, Place de la Concorde, 8
75008 PARIS

Marke / Make: B M W

Modell / Model: 318 iS-4 (E 36)

Homologation Nr. / Homologation No.: A-5526

Zusätzliche Informationen:
Complementary informations:

(See page 20E)

Art 202: Gesamtlänge = 4532 mm max. +/- 1 %
Overall Length

Art 209: Überhang vorne = 846 mm max. +/- 1 %
Overhang Front

"Not entirely completed" version

FEDERATION INTERNATIONALE
DE L'AUTOMOBILE
8, Place de la Concorde, 8
75008 PARIS

Marke / Make: BMW

Modell / Model: 318 iS-4 (E 36)

Homologation Nr. / Homologation No.: A-5526

Zusätzliche Informationen:
Complementary informations:

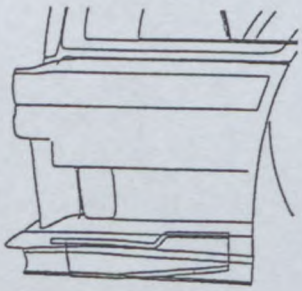

Normal Version, Front

("Entirely completed" version)

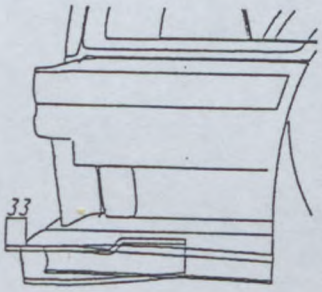

Aerodynamic Version, Front 33 mm

("Not entirely completed" version)

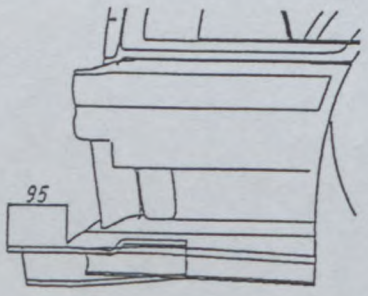

Aerodynamic Version, Front 95 mm

("Not entirely completed" version)

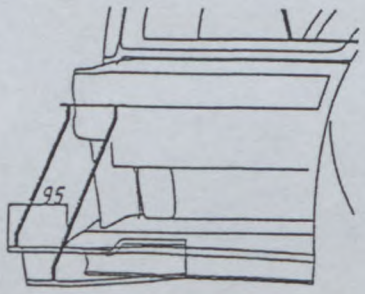

Aerodynamic Version, Front 95 mm with Brackets

("Not entirely completed" version)

FEDERATION INTERNATIONALE
DE L'AUTOMOBILE
8, Place de la Concorde, 8
75008 PARIS

Marke / Make: BMW

Modell / Model: 318 iS-4 (E 36)

Homologation Nr. / Homologation No. A-5526

Zusätzliche Informationen:
Complementary informations:

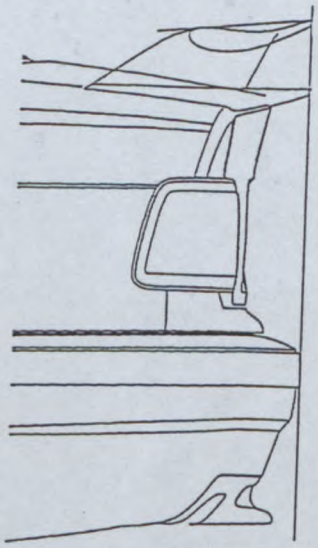

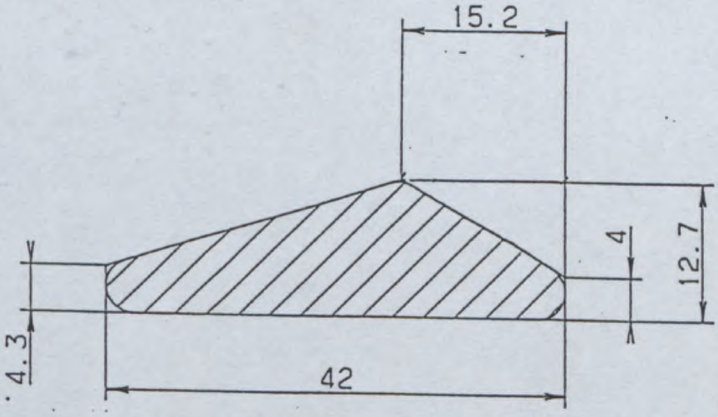

Normal Version, Rear

Rubber Lip

("Entirely completed" version)

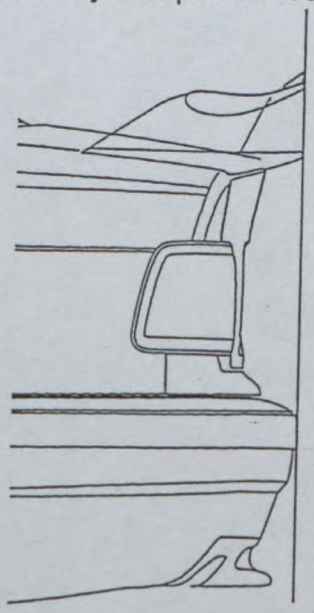

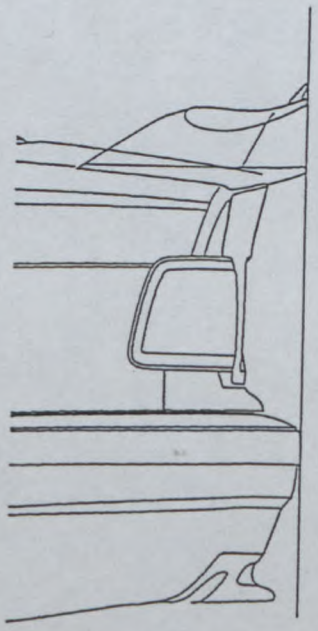

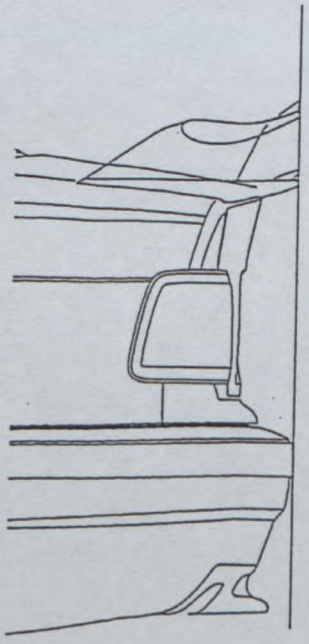

Rear with Rubberlips

("Not entirely completed" version)

FEDERATION INTERNATIONALE
DE L'AUTOMOBILE
8, Place de la Concorde, 8
75008 PARIS

Marke / Make: BMW

Modell / Model: 318 iS-4 (E 36)

Homologation Nr. / Homologation No.: A-5526

Zusätzliche Informationen:
Complementary informations:

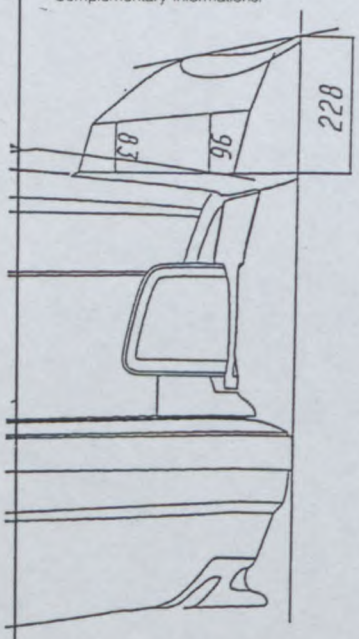

Rear Part with Distance Lip

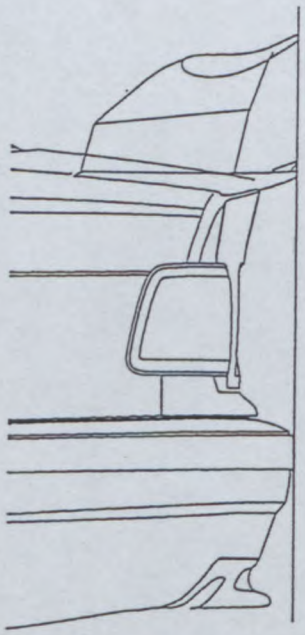

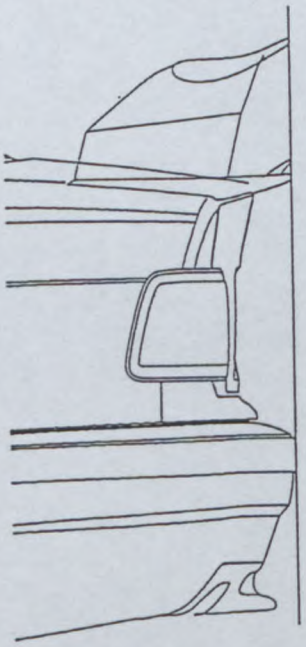

Rear Part with Distance Piece and Rubber Lip

("Not entirely completed" version)

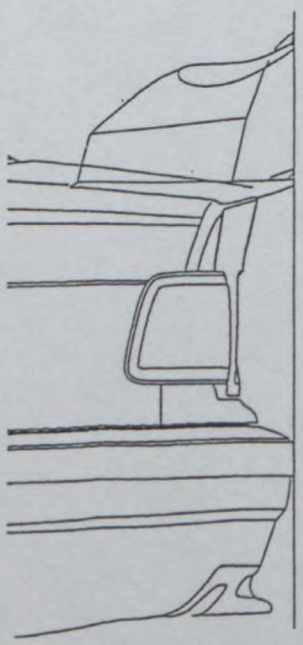

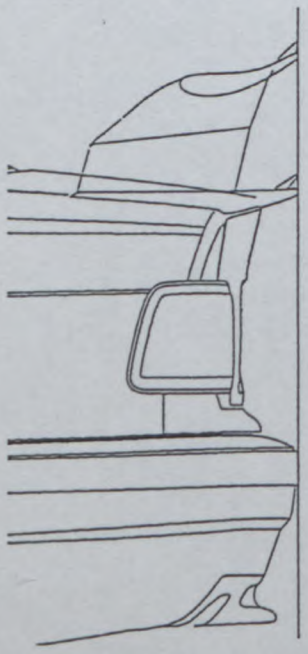

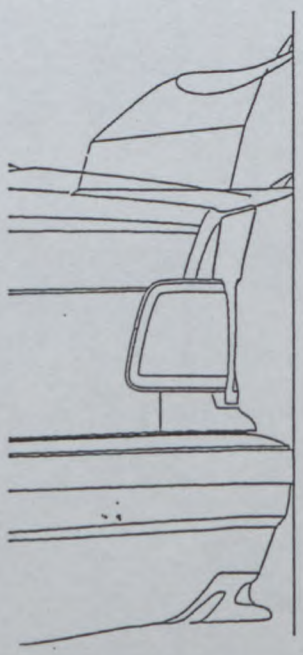

Rear Part with Distance Piece and Rubber Lips

("Not entirely completed" version)

FEDERATION INTERNATIONALE
DE L'AUTOMOBILE
8, Place de la Concorde, 8
75008 PARIS

Marke / Make: BMW

Modell / Model: 318 iS-4 (E 36)

Homologation Nr. / Homologation No.: A-5526

Zusätzliche Informationen:
Complementary informations:

Following Parts are delivered in the luggage compartment of the roadcar:

Front parts:

1	Bracket, Middle	(Polyurethane)
1	Bracket, Right	(Polyurethane)
1	Bracket, Left	(Polyurethane)
1	Spoiler Support, Middle	(Polyurethane)
1	Spoiler Support, Right	(Polyurethane)
1	Spoiler Support, Left	(Polyurethane)

Rear parts:

2	Rubber Lips	
1	Distance Piece, Right	(Polyurethane)
1	Distance Piece, Left	(Polyurethane)
6	Screws DIN 7885	
6	Screws DIN 125	
4	Oval Head Screws	

FEDERATION INTERNATIONALE
DE L'AUTOMOBILE
8, Place de la Concorde, 8
75008 PARIS

FÉDÉRATION INTERNATIONALE DU SPORT AUTOMOBILE

ONS Oberste Nationale Sportkommission für den Automobilsport in Deutschland GmbH

Homologation Nr.
A-5526

Gruppe / Group **A/B**

Marke / Make: B M W

Modell / Model: 318 iS-4 (E 36)

Innenabmessungen gem. Homologationsbestimmungen
Interior dimensions as defined by the Homologation Regulations

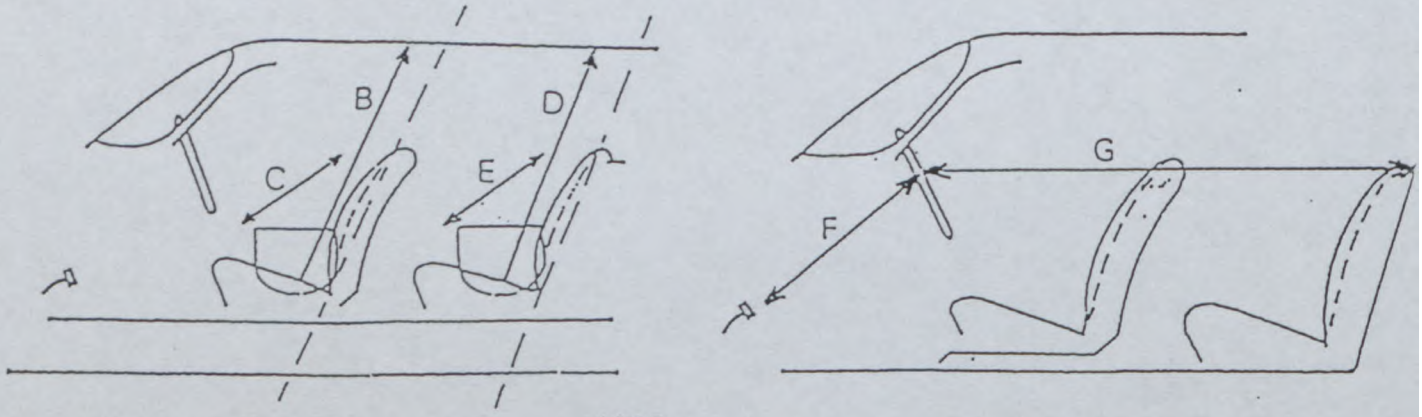

B Höhe über den Vordersitzen / Height above front seats	1005	mm
C Breite über den Vordersitzen / Width of front seats	1370	mm
D Höhe über den Rücksitzen / Height above rear seats	955	mm
E Breite über den Rücksitzen / Width of rear seats	1380	mm
F Abstand Lenkrad — Bremspedal / Steering wheel — brake pedal	660	mm
G Abstand Lenkrad — Hintere Trennwand / Steering wheel — rear bulkhead	1640	mm

H = F + G = 2300 mm

FEDERATION INTERNATIONALE
DE L'AUTOMOBILE
8, Place de la Concorde, 8
75008 PARIS

FÉDÉRATION INTERNATIONALE DU SPORT AUTOMOBILE

ONS Oberste Nationale Sportkommission für den Automobilsport in Deutschland GmbH

Homologation Nr.
A 5526

Nachtrag Nr.
Extension Nr.
01/01 ER

Nachtrag zum offiziellen Testblatt der FISA

Form of extension to the official FISA-Homologation

☐ **ET** Normale Weiterentwicklung des Typs: ab Fahrgestell -Nr.: _____
Normal evolution of the type: as from chassis number:

☐ **ES** Sportevolution
Sporting evolution

☐ **VF** Liefervariante
Supply variant

☐ **VO** Ausstattungsvariante
Option variant

☒ **ER** Berichtigung
Erratum

Homologation gültig ab: 01 JAN. 1995
Homologation valid as from

in Gruppe: A
in group

Hersteller: BMW
Manufacturer

Modell und Typ: 318 iS-4 (E 36)
Model and type

Seite od. Nachtrag Page or ext.	Artikel Art.	Beschreibung Description
Page 2	202	4444 mm anstelle / instead of 4433 mm
	209A	758 mm anstelle / instead of 747 mm

FEDERATION INTERNATIONALE
DE L'AUTOMOBILE
8, Place de la Concorde, 8
75008 PARIS

FEDERATION INTERNATIONALE DE L'AUTOMOBILE

Homologation No: A 5526

Groupe / Group: A/[redacted] / Supertourisme / Supertouring

Extension No: 02/01 ER

FICHE D'EXTENSION D'HOMOLOGATION
FORM OF HOMOLOGATION EXTENSION

- [ ] ES Evolution sportive du type / Sporting evolution of the
- [ ] ET Evolution normale du type / Normal evolution of the
- [ ] VF Variante de fourniture / Supply variant
- [ ] VO Variante option / Option variant
- [x] ER Erratum / Erratum

Véhicule: Constructeur / Vehicle: Manufacturer: BMW

Modèle et type / Model and type: 318iS-4 (E36)

Homologation valable à partir du / Homologation valid as from: 01. April 1995

Page ou ext. / Page or ext.	Article / Article	Description / Description
Page 4	319 H	13018g instead of 14663g
	320 B	9540g instead of 9950g

FEDERATION INTERNATIONALE DE L'AUTOMOBILE
8, place de la Concorde, 75008 Paris
Services Administratifs :
8 bis, rue Boissy d'Anglas, 75008 Paris

© FIA - FC - 1990 - 010.04.FB.11.94

FEDERATION INTERNATIONALE DE L'AUTOMOBILE

Homologation No

A - 5526

Groupe / Group: A/~~B/N/T1/~~ ~~Supertourisme~~ / ~~Supertouring~~

Extension No

03/03 VO

FICHE D'EXTENSION D'HOMOLOGATION
FORM OF HOMOLOGATION EXTENSION

- [ ] ES Evolution sportive du type / Sporting evolution of the
- [ ] ET Evolution normale du type / Normal evolution of the
- [ ] VF Variante de fourniture / Supply variant
- [ ] VO Variante option / Option variant
- [x] ER Erratum / Erratum

Véhicule: Constructeur / Vehicle: Manufacturer: BMW AG

Modèle et type / Model and type: 318 IS-4 (E36)

Homologation valable à partir du / Homologation valid as from: 01 JUIN 1997

Page ou ext. / Page or ext.	Article / Article	Description / Description
Page 6	324 D	35/54 +/- 0,25 mm instead of 35/34 +/- 0,25 mm

© FIA - FC - 1990 - 010.04.FB.11.94

FEDERATION INTERNATIONALE DE L'AUTOMOBILE
8, place de la Concorde, 75008 Paris
Services Administratifs :
8 bis, rue Boissy d'Anglas, 75008 Paris